УНИВЕРСАЛЬНАЯ
ДОМОСТРОИТЕЛЬНАЯ
СИСТЕМА

Решение о приеме в члены саморегулируемой
организации №541 от 26.05.2021г.

Многоквартирные жилые дома с объектами инфраструктуры, расположенные по адресу: г. Тюмень, в границах улиц Лесопарковая-Стартовая. Квартал №1
1 этап: Паркинг ГП 1.3

127-СТТ/24-1-1.3-КЖ2.И1
Сборные железобетонные колонны

2026 г.

УНИВЕРСАЛЬНАЯ
ДОМОСТРОИТЕЛЬНАЯ
СИСТЕМА

Решение о приеме в члены саморегулируемой
организации №541 от 26.05.2021г.

Многоквартирные жилые дома с объектами инфраструктуры, расположенные по адресу: г. Тюмень, в границах улиц Лесопарковая-Стартовая. Квартал №1
1 этап: Паркинг ГП 1.3

127-СТТ/24-1-1.3-КЖ2.И1
Сборные железобетонные колонны

Главный инженер проекта _____ Зотов О.В.
(подпись)

Главный конструктор _____ Гельрот А.В.
(подпись)

2026 г.

(начало)

Обозначение	Наименование	Примечание
127-СТТ/24-1-1.3-КЖ2.И1-С	Содержание	
127-СТТ/24-1-1.3-КЖ2.И1-ТТ	Технические требования к изготовлению железобетонных конструкций	
127-СТТ/24-1-1.3-КЖ2.И1-01	Каркасы арматурные КК 4.4-1 ... КК 4.4-6	
127-СТТ/24-1-1.3-КЖ2.И1-02	Сетки арматурные С 4.4-1... С 4.4-3, С 4.4-6... С 4.4-7. Петля П-1 Петля Пш-1. Петлевой выпуск ПВК-1. Сетка верхняя Св-1. Спираль СК-1;	
127-СТТ/24-1-1.3-КЖ2.И1-03	Закладные детали ЗД-1...ЗД-4	
127-СТТ/24-1-1.3-КЖ2.И1-04	Сетки арматурные С 4.4-4, С 4.6-5	
127-СТТ/24-1-1.3-КЖ2.И1-05	Узлы 1, 2	
127-СТТ/24-1-1.3-КЖ2.И1-06	Узлы 3, 4	
127-СТТ/24-1-1.3-КЖ2.И1-07	Узлы 5, 6	
127-СТТ/24-1-1.3-КЖ2.И1-08	Железобетонная колонна 2Кн-689-4.4-36.4	Кн1.1
127-СТТ/24-1-1.3-КЖ2.И1-09	Железобетонная колонна 2Кн-689-4.4-36.4-з1	Кн1.1з1
127-СТТ/24-1-1.3-КЖ2.И1-10	Железобетонная колонна 2Кн-689-4.4-36.4-з2	Кн1.1з2
127-СТТ/24-1-1.3-КЖ2.И1-11	Железобетонная колонна 2Кн-689-4.4-36.4-з3	Кн1.1з3
127-СТТ/24-1-1.3-КЖ2.И1-12	Железобетонная колонна 2Кн-689-4.4-36.4-з4	Кн1.1з4
127-СТТ/24-1-1.3-КЖ2.И1-13	Железобетонная колонна 2Кн-689-4.4-36.4-зп1	Кн1.1зп1
127-СТТ/24-1-1.3-КЖ2.И1-14	Железобетонная колонна 2Кн-689-4.4-36.4-зп2	Кн1.1зп2
127-СТТ/24-1-1.3-КЖ2.И1-15	Железобетонная колонна 2Кн-689-4.4-36.4(25.4)	Кн1.2
127-СТТ/24-1-1.3-КЖ2.И1-16	Железобетонная колонна 2Кн-689-4.4-36.4(25.4)-з1	Кн1.2з1
127-СТТ/24-1-1.3-КЖ2.И1-17	Железобетонная колонна 2Кн-689-4.4-36.4(20.4)-з1	Кн1.3з1
127-СТТ/24-1-1.3-КЖ2.И1-18	Железобетонная колонна 3Кн-689-4.4-36.4-зп1	Кн2.1зп1
127-СТТ/24-1-1.3-КЖ2.И1-19	Железобетонная колонна 3Кн-689-4.4-36.4-зп2	Кн2.1зп2
127-СТТ/24-1-1.3-КЖ2.И1-20	Железобетонная колонна 3Кн-636-4.4-36.4-з1	Кн3.1з1
127-СТТ/24-1-1.3-КЖ2.И1-21	Железобетонная колонна 3Кн-636-4.4-36.4-з2	Кн3.1з2
127-СТТ/24-1-1.3-КЖ2.И1-22	Железобетонная колонна 3Кн-636-4.4-36.4-зп1	Кн3.1зп1
127-СТТ/24-1-1.3-КЖ2.И1-23	Железобетонная колонна 3Кн-636-4.4-36.4-п1	Кн3.1п1
127-СТТ/24-1-1.3-КЖ2.И1-24	Железобетонная колонна 3Кн-636-4.4-36.4(25.4)-з1	Кн3.2з1
127-СТТ/24-1-1.3-КЖ2.И1-25	Железобетонная колонна 4Кн-636-4.4-36.4-зп1	Кн4.1зп1
127-СТТ/24-1-1.3-КЖ2.И1-26	Железобетонная колонна 3Кн-636-4.4-32.4-зп1	Кн5.1зп1
127-СТТ/24-1-1.3-КЖ2.И1-27	Железобетонная колонна 4Кн-815-4.4-32.4-зп1	Кн6.1зп1

(продолжение)

Обозначение	Наименование	Примечание
127-СТТ/24-1-1.3-КЖ2.И1-28	Железобетонная колонна 5Кн-815-4.4-32.4-зп1	Кн7.1зп1
127-СТТ/24-1-1.3-КЖ2.И1-29	Железобетонная колонна 3Кн-988-4.4-36.4	Кн8.1
127-СТТ/24-1-1.3-КЖ2.И1-30	Железобетонная колонна 3Кн-988-4.4-36.4-п1	Кн8.1п1
127-СТТ/24-1-1.3-КЖ2.И1-31	Железобетонная колонна 3Кн-988-4.4-32.4-п1	Кн8.2п1
127-СТТ/24-1-1.3-КЖ2.И1-32	Железобетонная колонна 3Кн-988-4.4-36.4(25.4)	Кн8.3
127-СТТ/24-1-1.3-КЖ2.И1-33	Железобетонная колонна 3Кн-988-4.4-36.4(20.4)	Кн8.4
127-СТТ/24-1-1.3-КЖ2.И1-34	Железобетонная колонна 3Кн-988-4.4-36.8	Кн8.5
127-СТТ/24-1-1.3-КЖ2.И1-35	Железобетонная колонна 3Кн-988-4.4(4.6)-36.4(25.4)	Кн9.1
127-СТТ/24-1-1.3-КЖ2.И1-36	Железобетонная колонна 3Кн-988-4.4(4.6)-36.4(25.4)-з1	Кн9.1з1
127-СТТ/24-1-1.3-КЖ2.И1-37	Железобетонная колонна 2Кн-689-4.4(4.6)-36.8	Кн10.1
127-СТТ/24-1-1.3-КЖ2.И1-38	Железобетонная колонна 2Кс-659-4.4-20.4	Кс1.1
127-СТТ/24-1-1.3-КЖ2.И1-39	Железобетонная колонна 2Кс-659-4.4-20.4-з1	Кс1.1з1
127-СТТ/24-1-1.3-КЖ2.И1-40	Железобетонная колонна 2Кс-659-4.4-25.4	Кс1.2
127-СТТ/24-1-1.3-КЖ2.И1-41	Железобетонная колонна 2Кс-659-4.4-32.4	Кс1.3
127-СТТ/24-1-1.3-КЖ2.И1-42	Железобетонная колонна 2Кс-659-4.4-32.4-п1	Кс1.3п1
127-СТТ/24-1-1.3-КЖ2.И1-43	Железобетонная колонна 2Кс-659-4.4-32.4-з1	Кс1.3з1
127-СТТ/24-1-1.3-КЖ2.И1-44	Железобетонная колонна 2Кс-659-4.4-36.4	Кс1.4
127-СТТ/24-1-1.3-КЖ2.И1-45	Железобетонная колонна 4Кс-673-4.4-20.4	Кс2.1
127-СТТ/24-1-1.3-КЖ2.И1-46	Железобетонная колонна 4Кс-673-4.4-32.4-п1	Кс2.2п1
127-СТТ/24-1-1.3-КЖ2.И1-47	Железобетонная колонна 6Кс-673-4.4-32.4-зп1	Кс3.1зп1
127-СТТ/24-1-1.3-КЖ2.И1-48	Железобетонная колонна 4Кс-673-4.4-32.4-зп1	Кс4.1зп1
127-СТТ/24-1-1.3-КЖ2.И1-49	Железобетонная колонна 4Кс-659-4.4-32.4-зп1(1)	Кс5.1зп1
127-СТТ/24-1-1.3-КЖ2.И1-50	Железобетонная колонна 4Кс-659-4.4-32.4-зп2	Кс5.1зп2

Взам. инв. N

Подп. и дата

Инв. N подл.

Изм.	Кол.уч	Лист	N° док.	Подп.	Дата	127-СТТ/24-1-1.3-КЖ2.И1-С		
Разработ.		Макарчук			06.26	Содержание	Стадия	Лист	Листов
Проверил		Гельрот			06.26		Р	1	2
Н. контр.		Петрова			06.26		ООО "УДС-ПРОЕКТ"		

Формат А3

(продолжение)

Обозначение	Наименование	Примечание
127-СТТ/24-1-1.3-КЖ2.И1-51	Железобетонная колонна 2Кс-673-4.4-32.4	Кс6.1
127-СТТ/24-1-1.3-КЖ2.И1-52	Железобетонная колонна 2Кс-673-4.4-32.4-зп1	Кс6.1зп1
127-СТТ/24-1-1.3-КЖ2.И1-53	Железобетонная колонна 2Кс-673-4.4-32.4-зп2	Кс6.1зп2
127-СТТ/24-1-1.3-КЖ2.И1-54	Железобетонная колонна 2Кс-673-4.4-36.4	Кс6.2
127-СТТ/24-1-1.3-КЖ2.И1-55	Железобетонная колонна 2Кс-673-4.4-25.4	Кс6.3
127-СТТ/24-1-1.3-КЖ2.И1-56	Железобетонная колонна 2Кс-673-4.4-20.4	Кс6.4
127-СТТ/24-1-1.3-КЖ2.И1-57	Железобетонная колонна 6Кс-659-4.4-32.4-зп1	Кс7.1зп1
127-СТТ/24-1-1.3-КЖ2.И1-58	Железобетонная колонна 4Кс-659-4.4-32.4-зп1(2)	Кс8.1зп1
127-СТТ/24-1-1.3-КЖ2.И1-59	Железобетонная колонна 4Кс-659-4.4-32.4-п1	Кс9.1п1
127-СТТ/24-1-1.3-КЖ2.И1-60	Железобетонная колонна 4Кс-659-4.4-20.4	Кс9.2
127-СТТ/24-1-1.3-КЖ2.И1-61	Железобетонная колонна 2Кс-659-4.4-32.4-зп1	Кс10.1зп1
127-СТТ/24-1-1.3-КЖ2.И1-62	Железобетонная колонна 2Кс-659-4.4-32.4-зп2	Кс10.1зп2
127-СТТ/24-1-1.3-КЖ2.И1-63	Железобетонная колонна 2Кс-659-4.4-32.4-зп3	Кс10.1зп3
127-СТТ/24-1-1.3-КЖ2.И1-64	Железобетонная колонна 2Кс-659-4.4-32.4-зп4	Кс10.1зп4
127-СТТ/24-1-1.3-КЖ2.И1-65	Железобетонная колонна 2Кс-547-4.4-32.4-зп1	Кс11.1зп1
127-СТТ/24-1-1.3-КЖ2.И1-66	Железобетонная колонна 2Кс-547-4.4-32.4-зп2	Кс11.1зп2
127-СТТ/24-1-1.3-КЖ2.И1-67	Железобетонная колонна 6Кс-712-4.4-32.4-зп1	Кс12.1зп1
127-СТТ/24-1-1.3-КЖ2.И1-68	Железобетонная колонна 4Кс-712-4.4-32.4-зп1	Кс13.1зп1
127-СТТ/24-1-1.3-КЖ2.И1-69	Железобетонная колонна 4Кс-712-4.4-32.4-п1	Кс14.1п1
127-СТТ/24-1-1.3-КЖ2.И1-70	Железобетонная колонна 4Кс-712-4.4-20.4	Кс14.2
127-СТТ/24-1-1.3-КЖ2.И1-71	Железобетонная колонна 1Кс-494-4.4-20.4	Кс15.1
127-СТТ/24-1-1.3-КЖ2.И1-72	Железобетонная колонна 1Кс-528-4.4-32.4-п1	Кс16.1п1
127-СТТ/24-1-1.3-КЖ2.И1-73	Железобетонная колонна 1Кс-528-4.4-32.4	Кс16.2
127-СТТ/24-1-1.3-КЖ2.И1-74	Железобетонная колонна 1Кв-851-4.4-32.4	Кв1.1
127-СТТ/24-1-1.3-КЖ2.И1-75	Железобетонная колонна 1Кв-851-4.4-32.4-п1	Кв1.1п1
127-СТТ/24-1-1.3-КЖ2.И1-76	Железобетонная колонна 1Кв-851-4.4-36.4	Кв1.2
127-СТТ/24-1-1.3-КЖ2.И1-77	Железобетонная колонна 1Кв-851-4.4-36.4-п1	Кв1.2п1
127-СТТ/24-1-1.3-КЖ2.И1-78	Железобетонная колонна 1Кв-851-4.4-36.4(25.4)-п1	Кв1.3п1
127-СТТ/24-1-1.3-КЖ2.И1-79	Железобетонная колонна 1Кв-851-4.4-36.4(20.4)	Кв1.4

(продолжение)

Обозначение	Наименование	Примечание
127-СТТ/24-1-1.3-КЖ2.И1-80	Железобетонная колонна 1Кв-851-4.4-36.4(20.4)-п1	Кв1.4п1
127-СТТ/24-1-1.3-КЖ2.И1-81	Железобетонная колонна 1Кв-851-4.4-25.4	Кв1.5
127-СТТ/24-1-1.3-КЖ2.И1-82	Железобетонная колонна 1Кв-851-4.4-20.4	Кв1.6
127-СТТ/24-1-1.3-КЖ2.И1-83	Железобетонная колонна 1Кв-865-4.4-25.4	Кв2.1
127-СТТ/24-1-1.3-КЖ2.И1-84	Железобетонная колонна 1Кв-686-4.4-36.4	Кв3.1
127-СТТ/24-1-1.3-КЖ2.И1-85	Железобетонная колонна 1Кв-686-4.4-36.4-зп1	Кв3.1зп1
127-СТТ/24-1-1.3-КЖ2.И1-86	Железобетонная колонна 1Кв-686-4.4-36.4-зп2	Кв3.1зп2
127-СТТ/24-1-1.3-КЖ2.И1-87	Железобетонная колонна 1Кв-686-4.4-32.4	Кв3.2
127-СТТ/24-1-1.3-КЖ2.И1-88	Железобетонная колонна 1Кв-686-4.4-32.4-п1	Кв3.2п1
127-СТТ/24-1-1.3-КЖ2.И1-89	Железобетонная колонна 1Кв-686-4.4-36.4(20.4)	Кв3.3
127-СТТ/24-1-1.3-КЖ2.И1-90	Железобетонная колонна 1Кв-686-4.4-25.4	Кв3.4
127-СТТ/24-1-1.3-КЖ2.И1-91	Железобетонная колонна 1Кв-686-4.4-20.4	Кв3.5
127-СТТ/24-1-1.3-КЖ2.И1-92	Железобетонная колонна 1Кв-666-4.4-20.4	Кв4.1
127-СТТ/24-1-1.3-КЖ2.И1-93	Железобетонная колонна 1Кв-666-4.4-20.4-п1	Кв4.1п1
127-СТТ/24-1-1.3-КЖ2.И1-94	Железобетонная колонна 1Кв-526-4.4-20.4	Кв5.1
127-СТТ/24-1-1.3-КЖ2.И1-95	Железобетонная колонна 1Кв-725-4.4-25.4	Кв6.1

Взам. инв. N

Подп. и дата

Инв. N подл.

Рабочие чертежи марки КЖ2.И1 разработаны для сборных железобетонных колонн автостоянки. Колонны применяют в соответствии с указаниями в рабочих чертежах.
Колонны следует обозначать марками в соответствии с рабочими чертежами.

Принцип маркировки колонн:

cКm- L-a.b(a.b)-D(d)-пa(б)(1)

- с - количество просечек (1, 2, 3)
- К - колонна
- m - тип колонны: -Н - нижняя;
  -С - средняя;
  -В - верхняя
- L - длина колонны, в см
- a.b - размер поперечного сечения колонны, дм, (a.b) - дополнительный размер поперечного сечения колонны, дм (может отсутствовать)
- D.n - диаметр и количество стержней основной рабочей арматуры
- (d.n) - диаметр и количество стержней дополнительной рабочей арматуры (может отсутствовать)
- па - наличие петлевых выпусков (п) и/или наличие закладных деталей (а, б), может отсутствовать
- (1) - вариант исполнения (может отсутствовать)

1 Технические требования

1.1 Колонны следует изготавливать в соответствии с требованиями технических условий по рабочим чертежам конкретного альбома.

1.2 Колонны подразделяются на типы в зависимости:
а) от расположения колонн в каркасе здания по высоте:
КВ - верхние;
КН - нижние;
КС - средние.
б) от размеров поперечного сечения:
квадратные 400х400мм, прямоугольные 400х600мм;
в) от армирования;
г) от размеров по длине, количества просечек, петлевых выпусков и закладных деталей.

1.3 Колонны следует изготавливать со строповочными отверстиями для подъема и монтажа. Допускается вместо строповочных отверстий предусматривать монтажные петли выполненные в соответствии с указаниями рабочих чертежей на эти колонны.

1.4 Колонны должны удовлетворять ГОСТ 13015-2012:
- по прочности, жесткости и трещиностойкости, при этом требования по испытанию колонн нагружением не предъявляют;
- по показателям фактической прочности бетона (в проектном возрасте и отпускной);
- по морозостойкости бетона;
- к маркам стали для арматурных и закладных изделий (в том числе монтажных петель), а также к защите от коррозии открытых поверхностей закладных изделий;
- по требованиям пожарной безопасности (проектная толщина защитного слоя бетона и значения действительных отклонений).

1.5 Основные параметры и размеры.
а) Основные параметры и размеры должны соответствовать указанным в рабочих чертежах;
б) Значения действительных отклонений геометрических размеров колонн не должны превышать предельных указанных в табл. 1;
в) Значения действительных отклонений размеров и положения выпусков арматуры и центрирующих прокладок не должны превышать + 3;
г) Толщина защитного слоя бетона должна соответствовать указанным в рабочих чертежах Отклонения от номинальной толщины защитного слоя бетона не должны превышать значений указанных в табл. 2.

1.6 Характеристики.
а) Колонны следует изготовлять из тяжелого бетона по прочности на сжатие не ниже В30 по ГОСТ 7473-2010;
б) Марка бетона по морозостойкости должна быть не ниже F100;
в) Нормируемая отпускная прочность бетона колонн должна быть не менее 90% класса бетона по прочности на сжатие в зимнее время года и не менее 70% в остальное время года;
г) Для армирования колонн следует применять арматурную сталь класса А240 и А500С по ГОСТ 34028-2016, арматурную проволоку класса Вр-I по ГОСТ 6727-80*. Рабочие стержни колонн стыковать не более, чем в двух местах. Место стыка располагать в средней зоне бетонного участка, соединение производить сваркой в стык, в одном сечении допускается стыковать не более 50% стержней;
д) Для закладных изделий следует применять сталь прокатную по ГОСТ 27772-2015*;
е) Сборные арматурные изделия изготавливать в соответствии с ГОСТ 10922-90 и ГОСТ 14098-2014. Форма и размеры арматурных изделий и их положение в колоннах должны соответствовать положениям указанным в рабочих чертежах;
ж) Требования к качеству поверхностей и внешнему виду колонн - по ГОСТ 13015-2012. При этом качество бетонных поверхностей колонн должно удовлетворять требованиям для категорий:
А3 - боковых лицевых;
А7 - не лицевых торцевых невидимых в условиях эксплуатации. По согласованию изготовителя с потребителем, боковые поверхности колонн могут быть категории А2, А4 - А6;
з) В бетоне колонн, поставляемых потребителю, трещины не допускаются, за исключением усадочных и других поверхностных технологических трещин, ширина которых не должна превышать 0,1мм;
и) Арматурные выпуски колонн должны быть ровными и параллельными оси колонны, и не иметь загибов;

Изм.	Кол.уч	Лист	N° док	Подп.	Дата	127-СТТ/24-1-1.3-КЖ2.И1-ТТ		
Разработ.		Макарчук			06.26	Технические требования к изготовлению железобетонных конструкций	Стадия	Лист	Листов
Проверил		Гельрот			06.26		Р	1	3
Н. контр.		Петрова			06.26		ООО "УДС-ПРОЕКТ"		

Взам. N° инв. | Подп. и дата | Инв. N° подл.

Таблица 1

Вид геометрических отклонений	Геометрические параметры и его номинальное значение, мм	Предельное отклонение, мм
Отклонение от линейного размера	Длина колонны, при номинальном размере до 4000 свыше 4000 до 8000	 ±10 ±12
	Длина участка колонны от нижнего торца колонны до нижних поверхностей "просечек"	±8
	Длина участка колонны от нижнего торца колонны до верхних поверхностей "просечек"	+5; −10
	Длина арматурных выпусков колонн	+0; −20
	Глубина отверстий под штепсельное соединение	±10
	Размер поперечного сечения до 250мм свыше 250 до 500мм свыше 500мм	 ±3 ±4 ±5
	Размер определяющий положение строповочного отверстия или монтажной петли – перпендикулярно оси колонны – вдоль оси колонны	 ±3 ±30
	Закладного изделия по плоскости колонны	10
	Несовпадение плоскостей колонны и элементов закладного изделия	5
	Размер определяющий положение анкеров и отверстий под них	±3
	Отклонения длины гнутого стержня ГС не должна превышать	−2 +0

Таблица 1

Вид геометрических отклонений	Геометрические параметры и его номинальное значение, мм	Предельное отклонение, мм
Отклонение от прямолинейных боковых граней колонны на всей длине	до 4000 свыше 4000 до 8000 свыше 8000 до 16000	8 10 12
Отклонение от перпендикулярности торцевой и боковых граней при размере ее поперечного сечения	до 250 свыше 250 до 500 свыше 500	3 4 5

Таблица 2

Номинальная толщина защитного слоя бетона от поверхности стержня арматуры	Предельное отклонение по толщине защитного слоя бетона при линейных размерах поперечного сечения конструкции или его элемента, мм			
	до 100	101 – 200	201 – 500	свыше 500
от 10 до 14 включит. свыше 14 до 19мм свыше 19мм	+4 +4, −5 +5	+5 +8, −5 +8, −5	+6 +10, −5 +8, −5	 +15, −5 +15, −5

к) Отверстия под штепсельное соединение в верхней части колонны должны быть ровными, параллельными оси колонны и иметь одинаковый диаметр по всей длине. На боковых поверхностях колонны в районе расположения отверстий не допускается наличие любых трещин;

л) На лицевых поверхностях колонн не допускаются жировые и ржавые пятна;

м) Отверстия для строповки колонн должны иметь диаметр 50 мм. Уменьшение диаметра не допускается.

1.7 Маркировка.

Маркировка должна производиться по ГОСТ 13015-2012. Маркировочные надписи следует наносить на боковую поверхность колонны вблизи ее нижнего торца.

2 Правила приемки

2.1 Приемку колонн следует производить в соответствии с требованиями ГОСТ 13015-2012*.

2.2 Колонны по показателям прочности бетона (класса бетона по прочности на сжатие и отпускной), точности сборных соединений, соответствия арматурных и закладных изделий рабочим чертежам, геометрических параметров, толщины защитного слоя бетона до арматуры, ширины раскрытия поверхностных технологических трещин, категории бетонной поверхности следует принимать по результатам приемо-сдаточных испытаний.

2.3 Колонны по показателям морозостойкости бетона следует принимать по результатам периодических испытаний, которые должны производиться не реже одного раза в шесть месяцев.

2.4 Колонны по показателям точности геометрических параметров толщины защитного слоя бетона до арматуры, категории бетонной поверхности и ширины раскрытия поверхностных технологических трещин следует принимать по результатам выборочного контроля.

2.5 Принятые партии изделий должны сопровождаться документом о качестве по ГОСТ 13015-2012.

3 Методы контроля

3.1 Прочность бетона колонн следует определять по ГОСТ 10180-90 на серии контрольных образцов изготовленных из бетонной смеси рабочего состава и твердевших в условиях, установленных ГОСТ 18105-2010. При проверке прочности бетона методами неразрушающего контроля, фактическую отпускную прочность бетона на сжатие следует определять ультразвуковым методом по ГОСТ 17624-2012 или приборами механического действия по ГОСТ 22960-88. Допускается применение других методов неразрушающего контроля, предусмотренных стандартами на методы контроля бетона.

3.2 Морозостойкость бетона следует определять по ГОСТ 10060-2012 или ультразвуковым методом по ГОСТ 26134-2016 на серии образцов изготовленных из бетонной смеси рабочего состава.

3.3 Водонепроницаемость бетона определять по ГОСТ 12750.5-84*.

3.4 Контроль сборных арматурных и закладных изделий следует производить по ГОСТ 23858-2019 и ГОСТ 10922-2012.

3.5 Размеры отклонения от прямолинейности и перпендикулярности, ширину раскрытия поверхностных технологических трещин, размеры раковин, наплывов и сколов бетона конструкций следует проверять методами, установленными по ГОСТ 26433.0-85 и ГОСТ 26433.1-89.

3.6 Размеры и положения арматурных и закладных изделий, а также толщину защитного слоя бетона следует определять по ГОСТ 17625-83 и ГОСТ 22904-93.

4 Транспортирование и хранение

4.1 Транспортировать и хранить колонны следует в соответствии с требованиями ГОСТ 13015-2012.

4.2 Колонны следует транспортировать и хранить в горизонтальном положении в штабелях.

4.3 Высота штабеля колонн и места расположения подкладок и прокладок между рядами должны соответствовать схеме.

Схема установки прокладок при транспортировании и складировании колонн

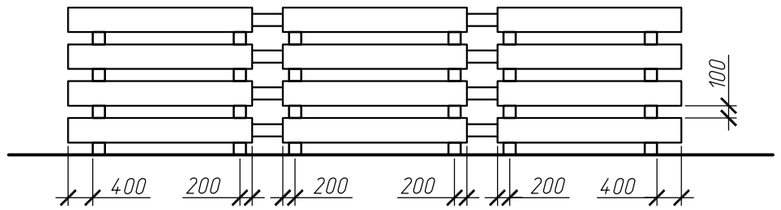

Каркас арматурный КК4.4-1, КК4.4-3, КК4.4-5, КК4.4-6

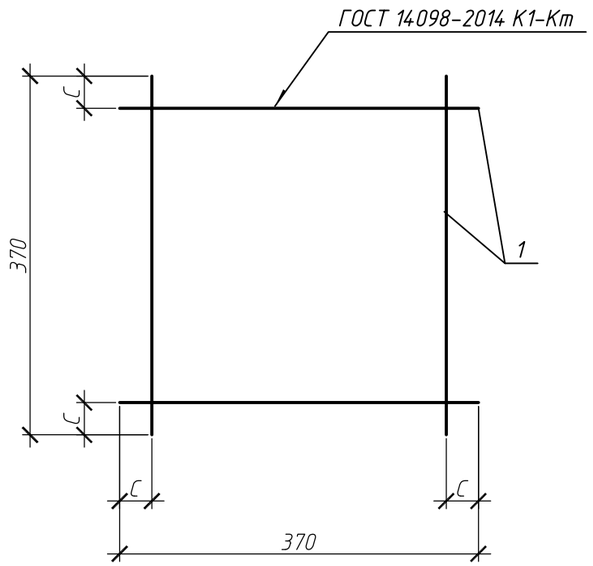

Каркас арматурный КК4.4-2

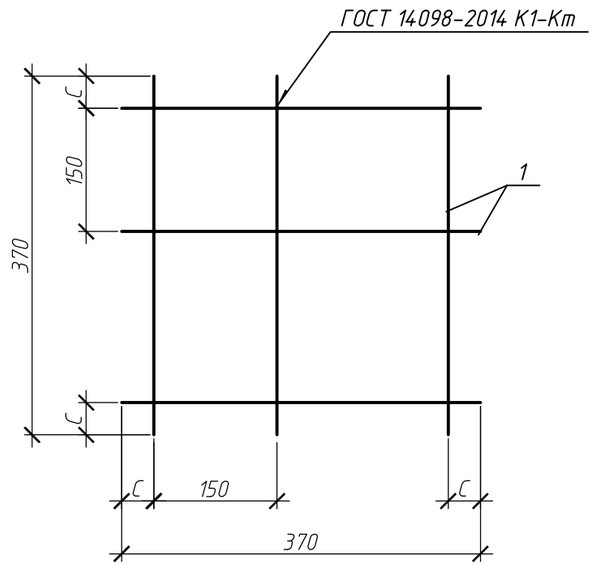

Спецификация на изделия КК4.4-1...КК4.4-7

Марка издел.	Поз.	Наименование	Кол.	Масса 1 дет., кг	Масса изделия, кг
КК 4.4-1	1	ø10 А500С ГОСТ 34028-2016 L= 370	4	0,228	0,91
КК 4.4-2	1	ø10 А500С ГОСТ 34028-2016 L= 370	6	0,228	1.37
КК 4.4-3	1	ø10 А500С ГОСТ 34028-2016 L= 370	4	0,228	0,91
КК 4.6-4	1	ø10 А500С ГОСТ 34028-2016 L= 370	4	0,228	1.61
	2	ø10 А500С ГОСТ 34028-2016 L= 570	2	0.352	
КК 4.4-5	1	ø8 А500С ГОСТ 34028-2016 L= 370	4	0,146	0,58
КК 4.4-6	1	ø8 А500С ГОСТ 34028-2016 L= 370	4	0,146	0,58

Условное обозначение

КК 4.4-1

Каркас колонны сечением 400х400мм

Для рабочей арматуры колонны диаметром 36мм

Каркас арматурный КК4.6-4

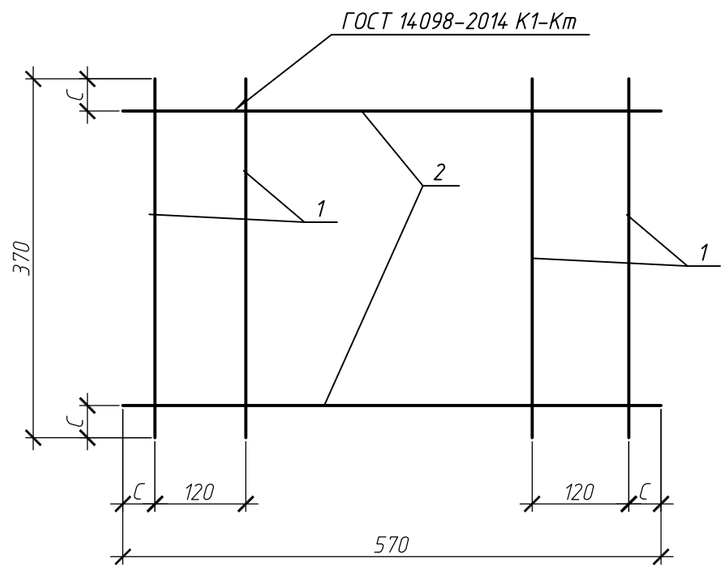

Марка издел.	Размеры, мм			Приме-чание
	С			
КК 4.4-1	22			
КК 4.4-2	22			
КК 4.4-3	24			
КК 4.6-4	22			
КК 4.4-5	27			
КК 4.4-6	30			

Изм.	Кол.уч	Лист	N°док.	Подп.	Дата
Разработ.		Макарчук			06.26
Проверил		Гельрот			06.26
Н. контр.		Петрова			06.26

127-СТТ/24-1-1.3-КЖ2.И1-01

Каркасы арматурные КК 4.4-1... КК 4.4-6

Стадия	Масса	Масштаб
Р	См. табл.	
Лист 1	Листов 1	

ООО "УДС-ПРОЕКТ"

Сетки арматурные С4.4-1
С4.4-2, С4.4-6, С4.4-7

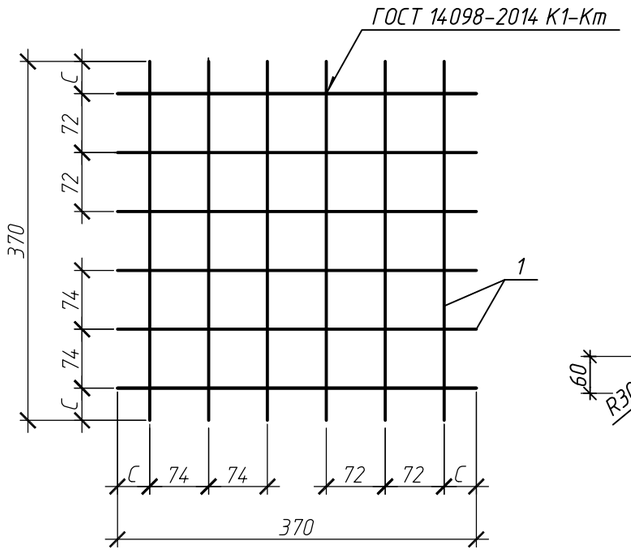

Петля П-1

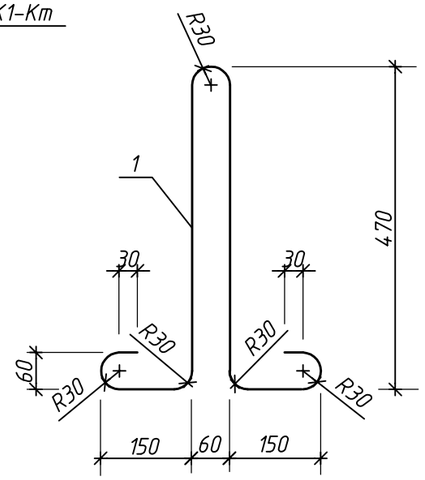

Петлевой выпуск ПВК-1

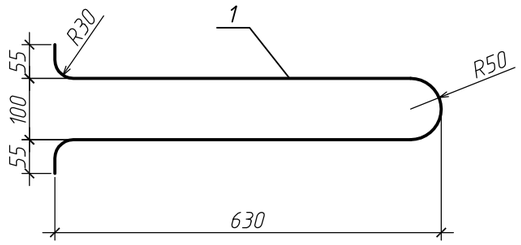

Спецификация на изделия

Марка издел.	Поз.	Наименование	Кол.	Масса 1 дет., кг	Масса изделия, кг
С 4.4-1	1	⌀5 Вр-I ГОСТ 6727-80 L= 370	12	0,056	0,67
С 4.4-2	1	⌀5 Вр-I ГОСТ 6727-80 L= 370	12	0,056	0,67
С 4.6-3	1	⌀5 Вр-I ГОСТ 6727-80 L= 570	6	0,086	1.09
	2	⌀5 Вр-I ГОСТ 6727-80 L= 570	10	0,057	
С 4.4-6	1	⌀5 Вр-I ГОСТ 6727-80 L= 370	12	0,056	0,67
С 4.4-7	1	⌀5 Вр-I ГОСТ 6727-80 L= 370	12	0,056	0,67
П-1	1	⌀14 А240 ГОСТ 34028-2016 L=1440	1	1,74	1,74
ПВК-1	1	⌀12 А500С ГОСТ 6727-80 L=1400	1	1,24	1,24
Св-1	1	⌀10 А500С ГОСТ 34028-2016 L= 380	8	0,23	1,84
СК-1	1	⌀3 Вр-I ГОСТ 6727-80 L=2150	1	0,11	0,11
Пш-1	1	⌀20 А500С ГОСТ 6727-80 L=650	1	1.61	1.61

Петля Пш-1

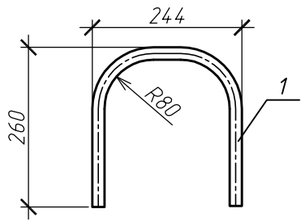

Сетка арматурная верхняя Св-1

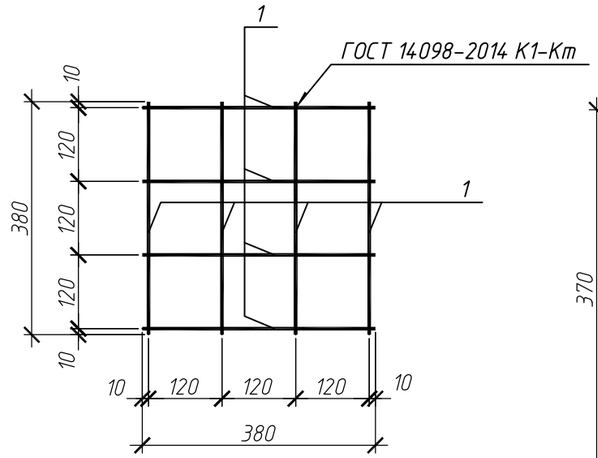

Сетка арматурная С4.6-3

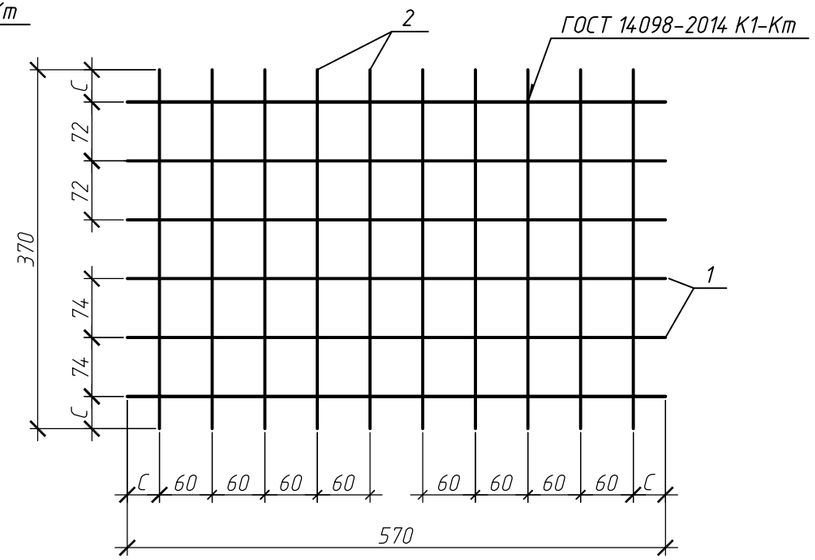

Марка издел.	Размеры, мм			Приме-чание
	C			
С 4.4-1	22			
С 4.4-2	25			
С 4.4-6	29			
С 4.4-7	31			

Спираль СК-1

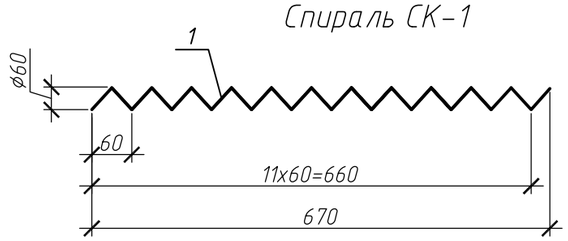

Изм.	Кол.уч	Лист	N°док.	Подп.	Дата
Разработ.		Макарчук			06.26
Проверил		Гельрот			06.26
Н. контр.		Петрова			06.26

127-СТТ/24-1-1.3-КЖ2.И1-02

Сетки арматурные С 4.4-1... С 4.4-3, С 4.4-6... С 4.4-7
Петля П-1, Петля Пш-1
Петлевой выпуск ПВК-1
Сетка арматурная верхняя Св-1
Спираль СК-1

Стадия	Масса	Масштаб
Р	См. табл.	
Лист 1	Листов 1	

ООО "УДС-ПРОЕКТ"

3Д-1

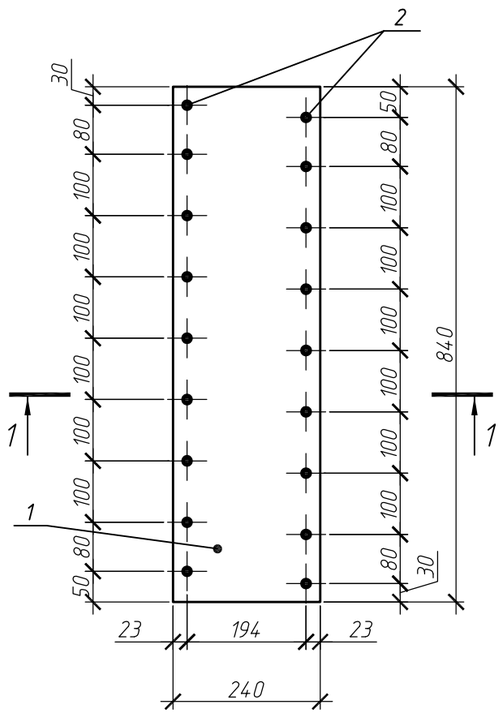

3Д-2
(метр погонный)

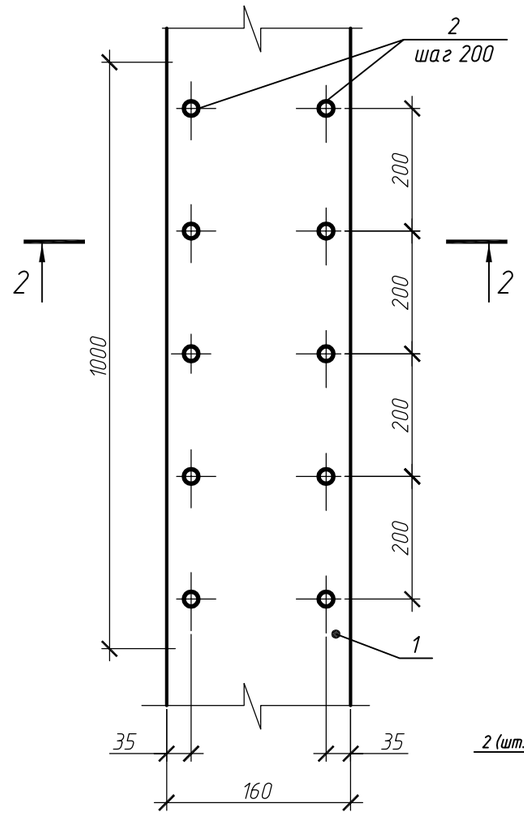

3Д-3

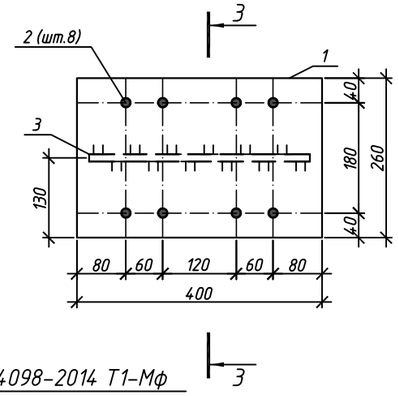

3Д-4

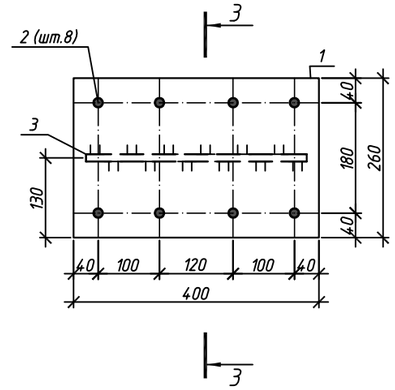

3-3

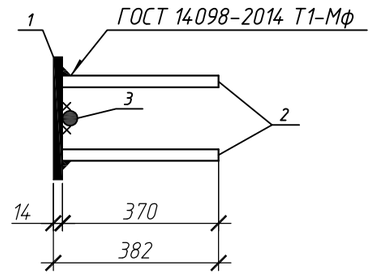

1-1

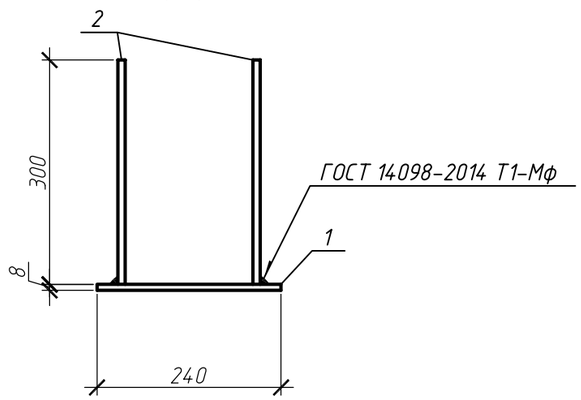

2-2

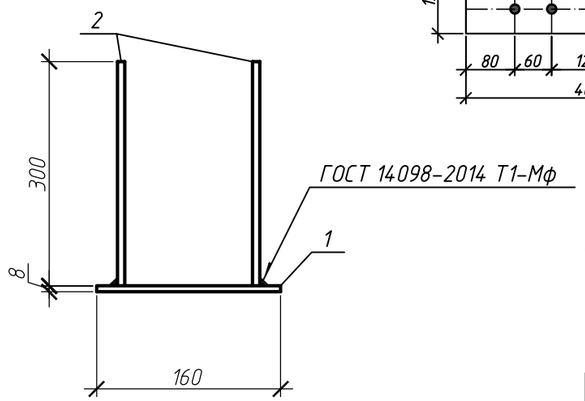

Спецификация на изделия 3Д-1, 3Д-2

Марка издел.	Поз.	Наименование	Кол.	Масса 1 дет., кг	Масса изделия, кг
3Д-1	1	Лист 10х240х840 ГОСТ 19903-2015 / С245 ГОСТ 27772-2015	1	15.83	20.69
	2	⌀12 А500С ГОСТ 34028-2016 L=300	18	0,27	
3Д-2	1	Лист 8х160 ГОСТ 19903-2015 / С245 ГОСТ 27772-2015	1	10.05	12.75 (метр пог.)
	2	⌀12 А500С ГОСТ 34028-2016 L=300	10	0,27	
3Д-3, 3Д-4	1	Лист 14х260х400 ГОСТ 19903-2015 / С245 ГОСТ 27772-2015	1	11,43	19,68
	2	⌀20 А500С ГОСТ 34028-2016 L=370	8	0,92	
	3	⌀20 А500С ГОСТ 34028-2016 L=360	1	0,89	

Спецификация на закладную 3Д-2 дана на 1 метр погонный изделия

Изм.	Кол.уч	Лист	N°док.	Подп.	Дата	127-СТТ/24-1-1.3-КЖ2.И1-03		
Разработ.		Макарчук			06.26	Закладные детали 3Д-1...3Д-4	Стадия: Р	Масса: См. табл.	Масштаб
Проверил		Гельрот			06.26		Лист 1	Листов 1	
Н. контр.		Петрова			06.26		ООО "УДС-ПРОЕКТ"		

Сетки арматурные С4.4-4

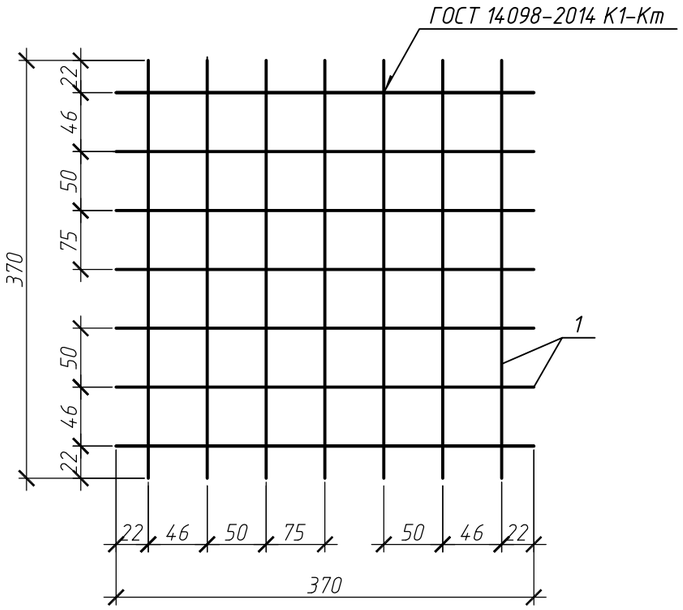

Сетка арматурная С4.6-5

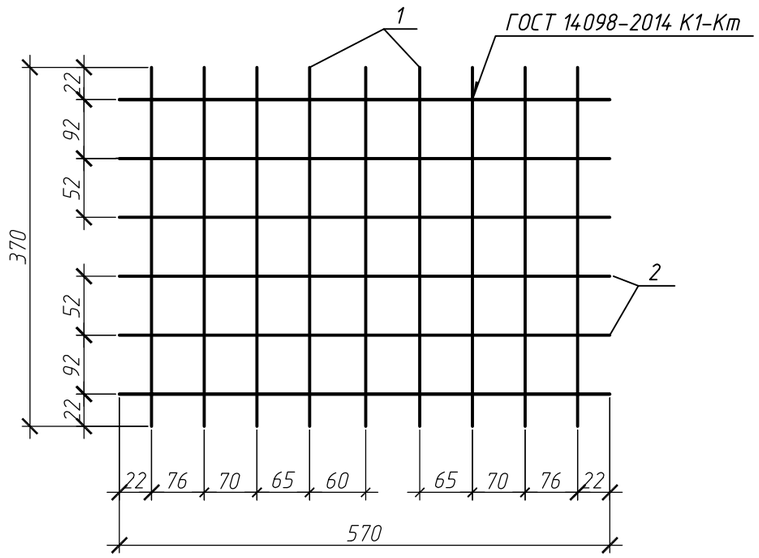

Спецификация на изделия

Марка издел.	Поз.	Наименование	Кол.	Масса 1 дет., кг	Масса изделия, кг
С 4.4-4	1	ø5 Вр-I ГОСТ 6727-80 L= 370	14	0,056	0.78
С 4.6-5	1	ø5 Вр-I ГОСТ 6727-80 L= 370	9	0,056	1.02
	2	ø5 Вр-I ГОСТ 6727-80 L= 570	6	0,086	

Изм.	Кол.уч	Лист	N°док.	Подп.	Дата	127-СТТ/24-1-1.3-КЖ2.И1-04		
Разработ.		Макарчук			06.26	Сетки арматурные С 4.4-4, С 4.6-5	Стадия	Масса	Масштаб
Проверил		Гельрот			06.26		Р	См. табл.	
							Лист 1	Листов 1	
Н. контр.		Петрова			06.26		ООО "УДС-ПРОЕКТ"		

1

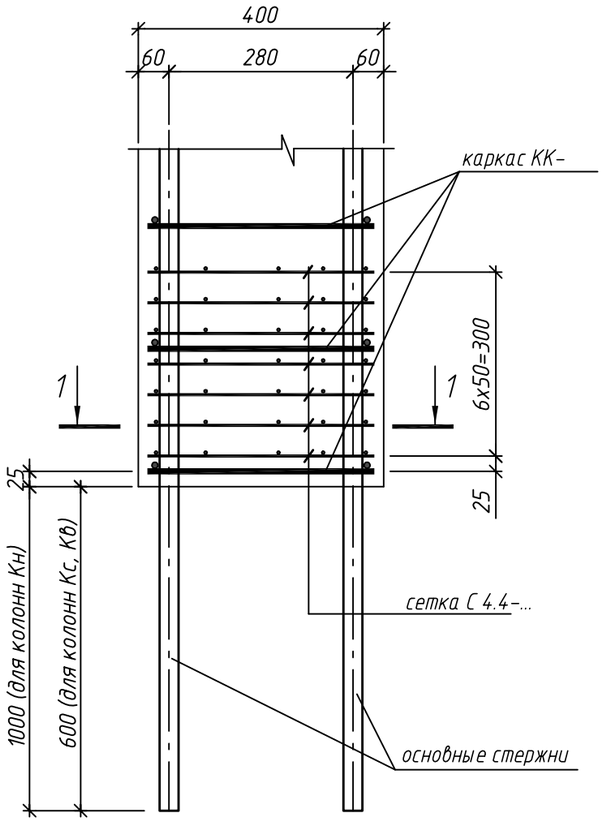

2

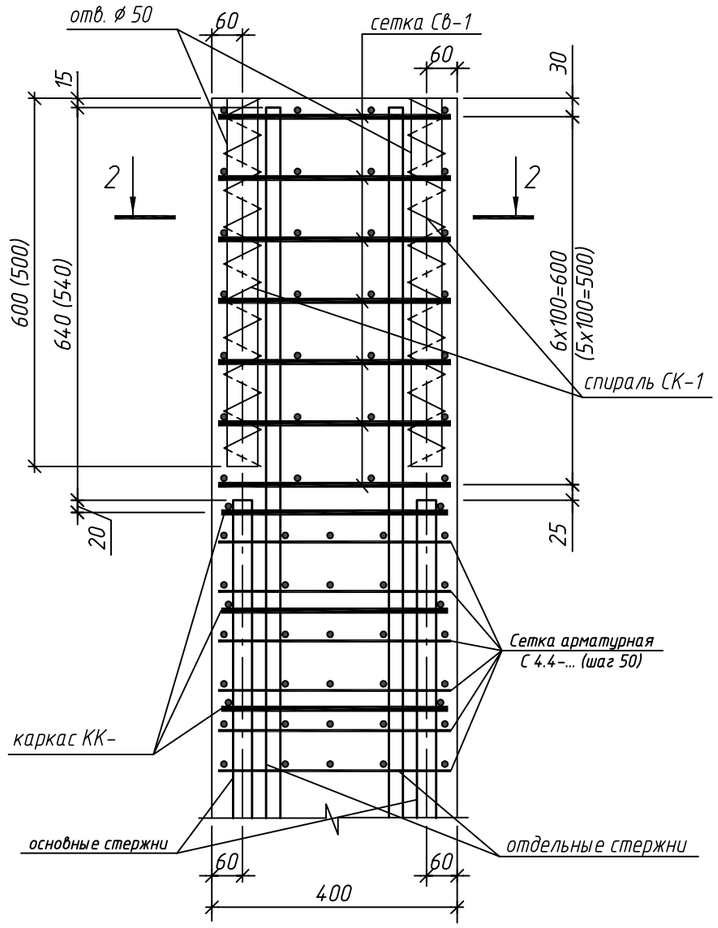

1-1

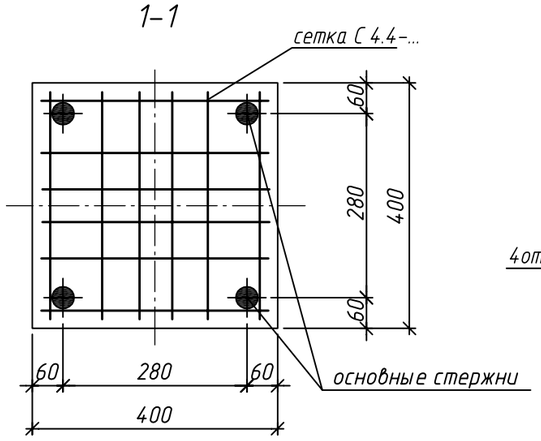

2-2

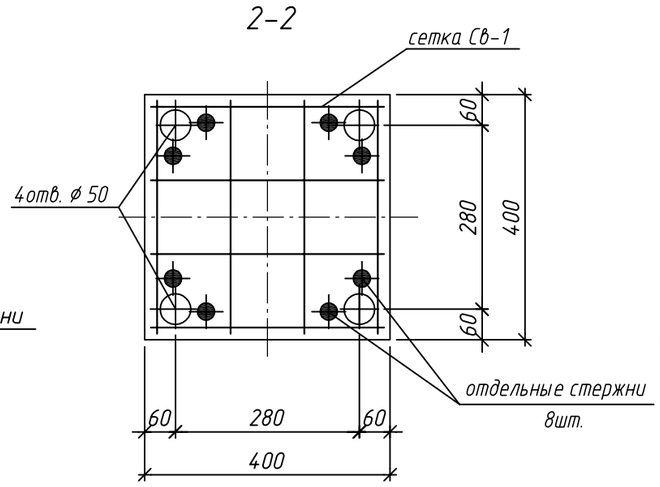

						127-СТТ/24-1-1.3-КЖ2.И1-05		
Изм.	Кол.уч	Лист	N°док.	Подп.	Дата	Узлы 1, 2	Стадия	Масса	Масштаб
Разработ.		Макарчук			06.26		Р		
Проверил		Гельрот			06.26		Лист 1	Листов 1	
Н. контр.		Петрова			06.26		ООО "УДС-ПРОЕКТ"		

ВЗАМ. ИНВ. N

ПОДПИСЬ И ДАТА

ИНВ. N ПОДЛ.

3

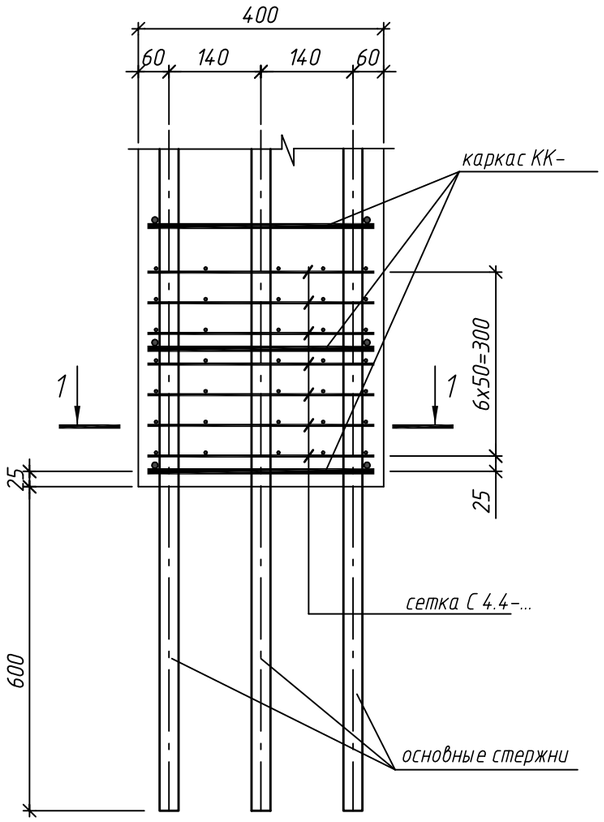

4

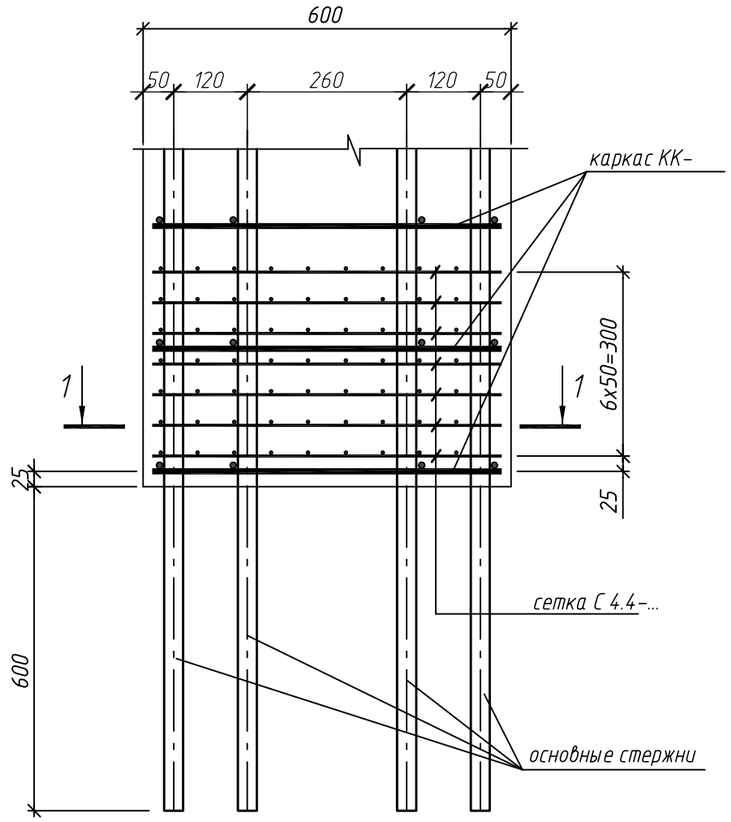

1-1

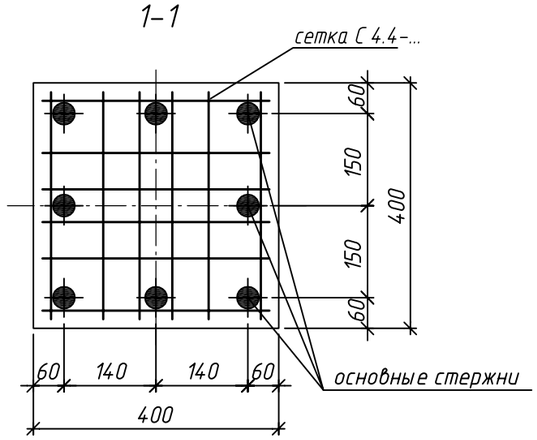

2-2

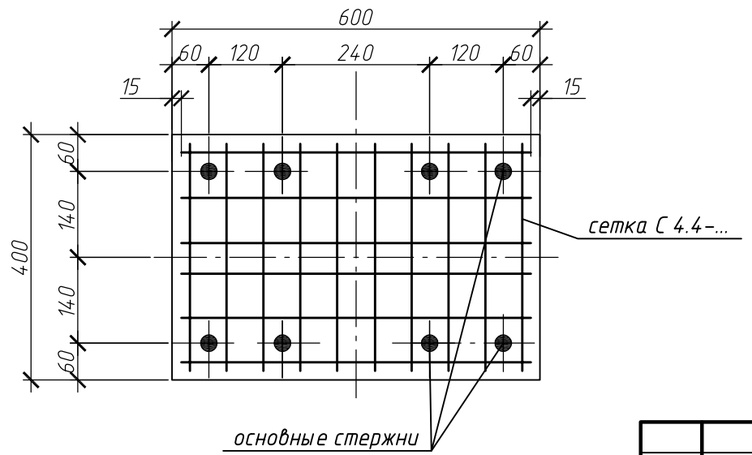

Изм.	Кол.уч	Лист	N°док.	Подп.	Дата	127-СТТ/24-1-1.3-КЖ2.И1-06
Разработ.		Макарчук			06.26	Узлы 3, 4
Проверил		Гельрот			06.26	
Н. контр.		Петрова			06.26	

Стадия	Масса	Масштаб
Р		
Лист 1	Листов 1	

ООО "УДС-ПРОЕКТ"

ВЗАМ. ИНВ. N

ПОДПИСЬ И ДАТА

ИНВ. N ПОДЛ.

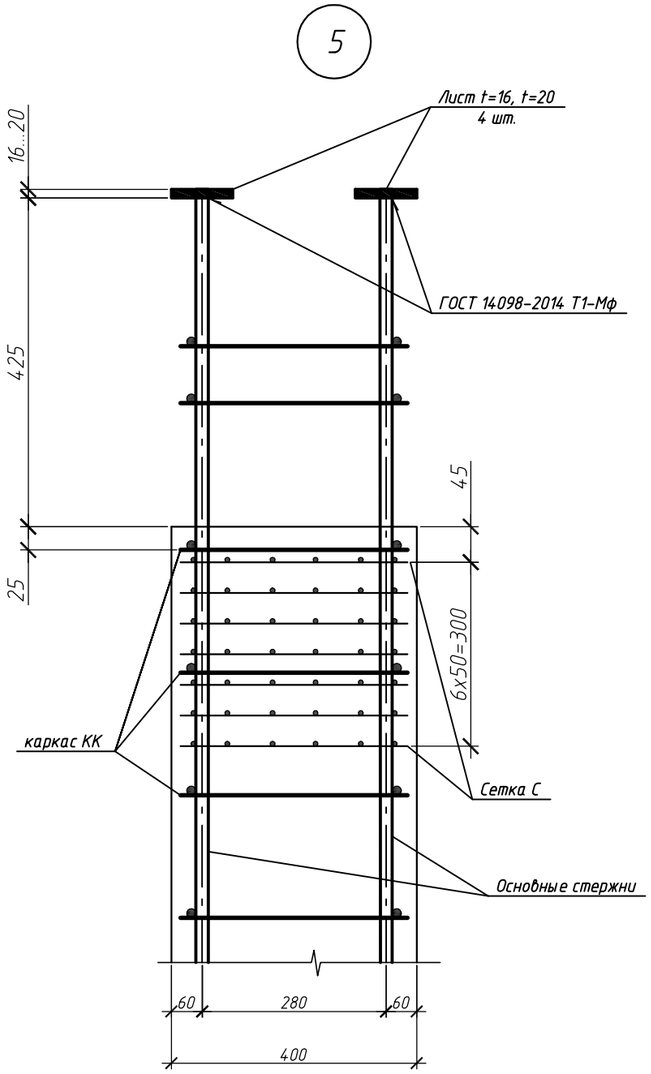

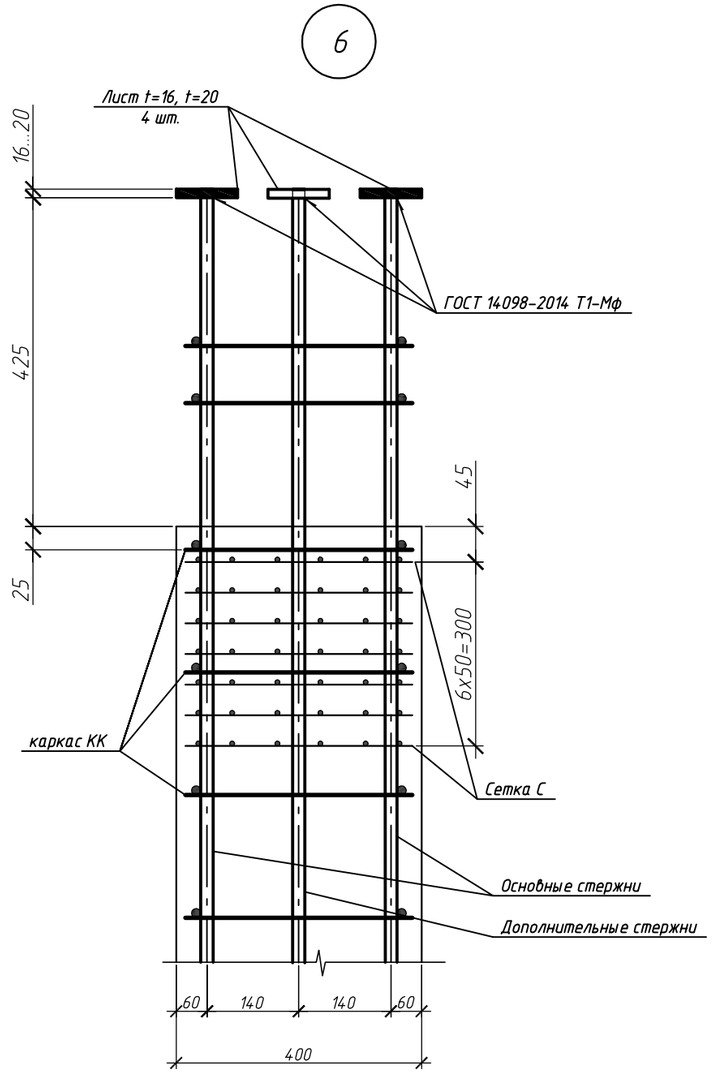

						127-СТТ/24-1-1.3-КЖ2.И1-07		
Изм.	Кол.уч	Лист	N°док.	Подп.	Дата	Узлы 5, 6	Стадия	Масса	Масштаб
Разработ.		Макарчук			06.26		Р		
Проверил		Гельрот			06.26		Лист 1	Листов 1	
Н. контр.		Петрова			06.26		ООО "УДС-ПРОЕКТ"		

ВЗАМ. ИНВ. N

ПОДПИСЬ И ДАТА

ИНВ. N ПОДЛ.

Колонна Кн1.1
(опалубка)

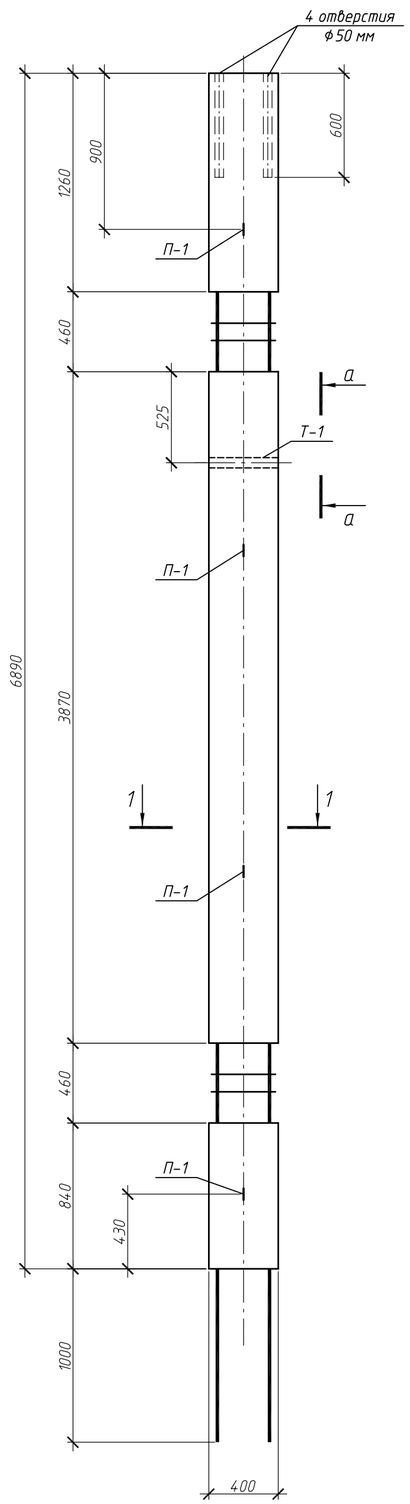

Колонна Кн1.1
(армирование)

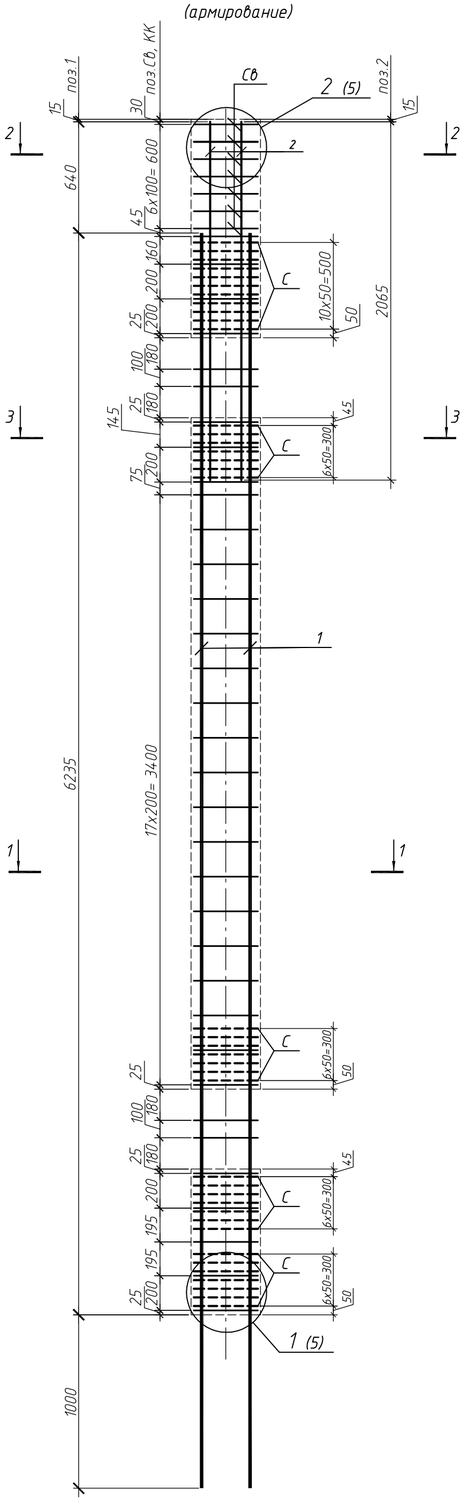

1-1

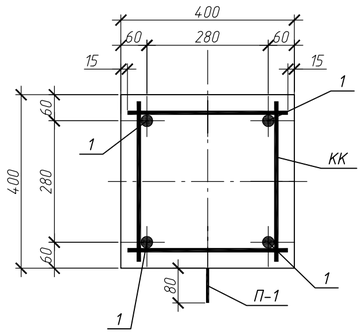

2-2

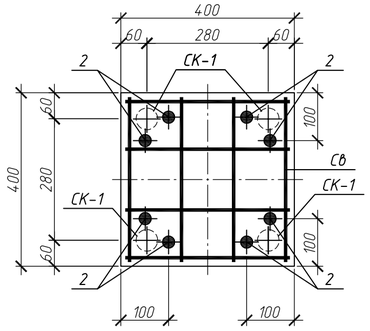

3-3

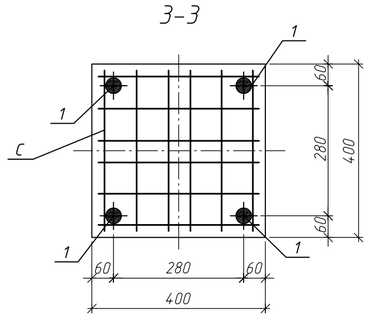

а-а

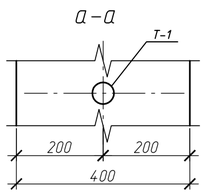

Поз.	Обозначение	Наименование	Кол.	Масса ед., кг	Примеч.
		Документация			
	127-СТТ/24-1-1.3-КЖ2.И1-ТТ	Технические требования к изготовлению			
		железобетонных конструкции			
		Сборочные единицы			
1		ф36 А500С ГОСТ 34028-2016 L= 7235	4	57.81	
2		ф25 А500С ГОСТ 34028-2016 L= 2065	8	7,95	
КК	127-СТТ/24-1-1.3-КЖ2.И1-01	Каркас арматурный КК 4.4-1	34	0.91	
С	127-СТТ/24-1-1.3-КЖ2.И1-02	Сетка арматурная С 4.4-1	39	0,67	
Св	127-СТТ/24-1-1.3-КЖ2.И1-02	Сетка арматурная верхняя Св-1	7	1,84	
СК-1	127-СТТ/24-1-1.3-КЖ2.И1-02	Спираль СК-1	4	0,11	
Т-1		Труба 50х3,5 ГОСТ 3262-75 L=400	1	1,96	
П-1	127-СТТ/24-1-1.3-КЖ2.И1-02	Петля П-1	4	1,74	
		Материалы			
		БСТ В30 F100 ГОСТ 7473-2010	0,96		м3

Ведомость расхода стали, кг

Марка элемента	Изделия арматурные								Изделия закладные					Всего на изделие
	Арматура класса							Всего	Арматура класса		Прокат марки		Всего	
	А500С				Вр-1				А240		ВСт3кп2			
	ГОСТ 34028-2016				ГОСТ 6727-80				ГОСТ 34028-2016		ГОСТ 10704-91			
	ф10	ф25	ф36	Итого	ф3	ф5	Итого		ф14	Итого	Труба 50х3.0	Итого		
Кн1.1	43.82	63.6	231.23	338.65	0.44	26.13	26.57	365.22	6.96	6.96	1.96	1.96	8.92	374.14

Изм.	Кол.уч	Лист	N°док.	Подп.	Дата
Разработ.		Макарчук			06.26
Проверил		Гельрот			06.26
Н.контр.		Петрова			06.26

127-СТТ/24-1-1.3-КЖ2.И1-08

Железобетонная колонна
2Кн-689-4.4-36.4

Стадия	Масса	Масштаб
Р	2580	
Лист 1	Листов 1	

Кн1.1

ООО "УДС-ПРОЕКТ"

Взам. инв. N°
Подп. и дата
Инв. N° подл.

Колонна Кн1.1з1
(опалубка)

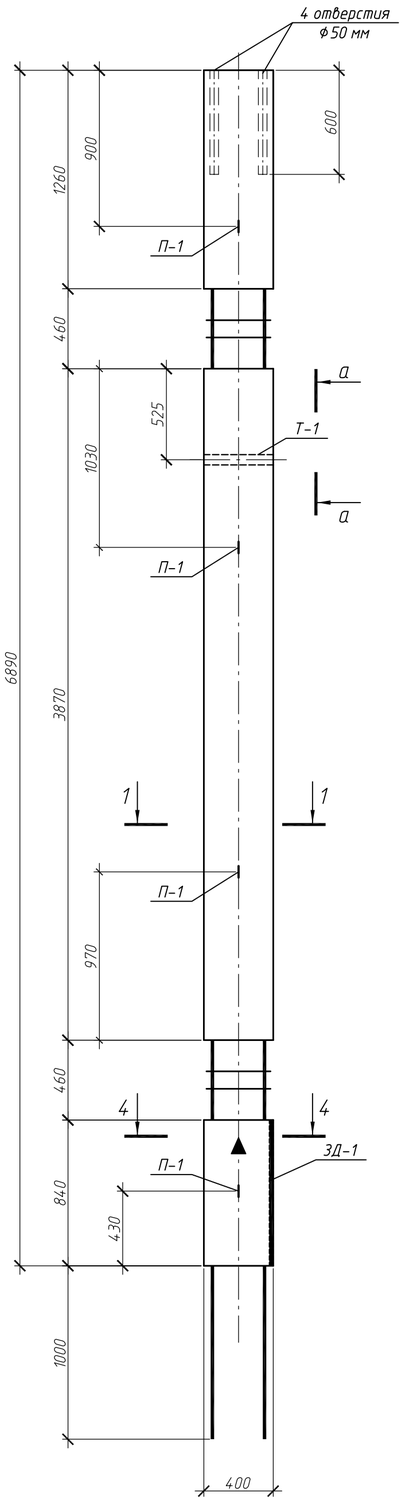

Колонна Кн1.1з1
(армирование)

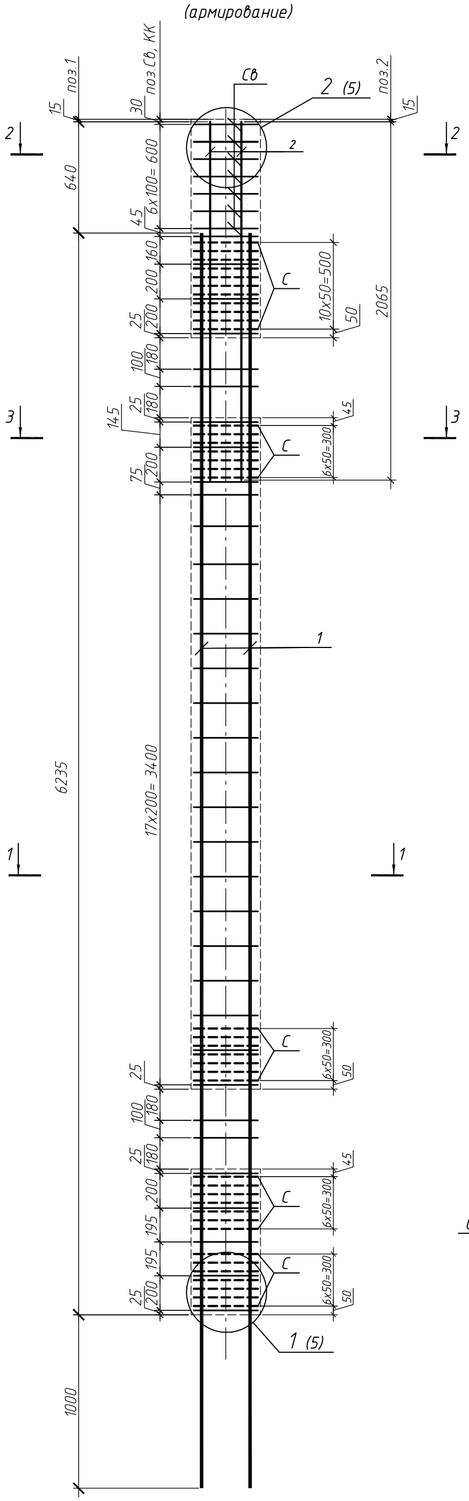

1–1

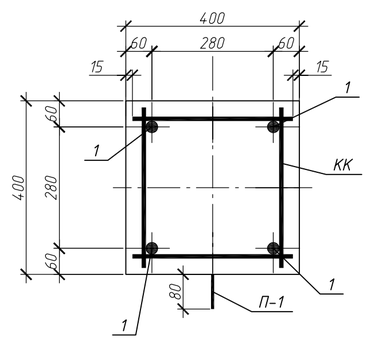

2–2

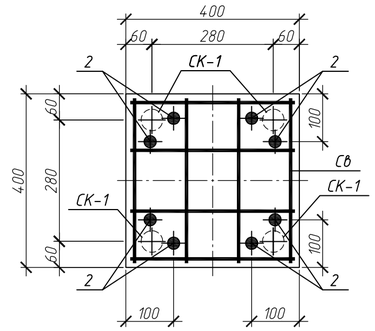

Поз.	Обозначение	Наименование	Кол.	Масса ед., кг	Примеч.
		Документация			
	127-СТТ/24-1-1.3-КЖ2.И1-ТТ	Технические требования к изготовлению			
		железобетонных конструкции			
		Сборочные единицы			
1		ф36 А500С ГОСТ 34028-2016 L= 7235	4	57.81	
2		ф25 А500С ГОСТ 34028-2016 L= 2065	8	7,95	
КК	127-СТТ/24-1-1.3-КЖ2.И1-01	Каркас арматурный КК 4.4-1	34	0.91	
С	127-СТТ/24-1-1.3-КЖ2.И1-02	Сетка арматурная С 4.4-1	39	0,67	
Св	127-СТТ/24-1-1.3-КЖ2.И1-02	Сетка арматурная верхняя Св-1	7	1,84	
СК-1	127-СТТ/24-1-1.3-КЖ2.И1-02	Спираль СК-1	4	0,11	
Т-1		Труба 50х3,5 ГОСТ 3262-75 L=400	1	1,96	
П-1	127-СТТ/24-1-1.3-КЖ2.И1-02	Петля П-1	4	1,74	
ЗД-1	127-СТТ/24-1-1.3-КЖ2.И1-03	Закладная деталь ЗД-1	1	20.69	
		Материалы			
		БСТ В30 F100 ГОСТ 7473-2010	0,96		м3

Ведомость расхода стали, кг

Марка элемента	Изделия арматурные							Всего	Изделия закладные							Всего	Всего на изделие
	Арматура класса								Арматура класса				Прокат марки				
	А500С				Вр-1				А240		А500С		ВСт3кп2	С245			
	ГОСТ 34028-2016				ГОСТ 6727-80				ГОСТ 34028-2016		ГОСТ 34028-2016		ГОСТ 10704-91	ГОСТ 19903-2015			
	ф10	ф25	ф36	Итого	ф3	ф5	Итого		ф14	Итого	ф12	Итого	Труба 50х3.0	t=10	Итого		
Кн1.1з1	43.82	63.6	231.23	338.65	0.44	26.13	26.57	365.22	6.96	6.96	4.86	4.86	1.96	15.83	17.79	29.61	394.83

3–3

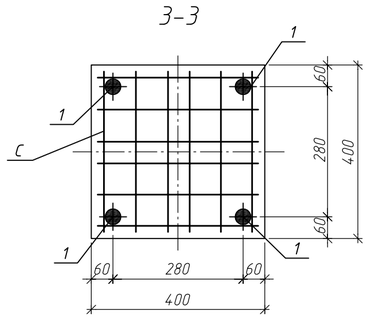

4–4

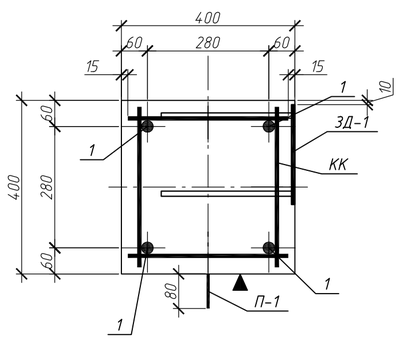

а–а

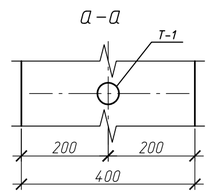

Знак "▲" обозначает ориентацию колонны на плане. Нанести несмываемой краской

Изм.	Кол.уч	Лист	N°док.	Подп.	Дата	127-СТТ/24-1-1.3-КЖ2.И1-09		
Разработ.		Макарчук			06.26	Железобетонная колонна 2Кн-689-4.4-36.4-з1	Стадия	Масса	Масштаб
Проверил		Гельрот			06.26		Р	2600	
							Лист 1	Листов 1	
Н.контр.		Петрова			06.26	Кн1.1з1	ООО "УДС-ПРОЕКТ"		

Согласовано

Взам. инв. N°

Подп. и дата

Инв. N° подл.

Колонна Кн1.1з2
(опалубка)

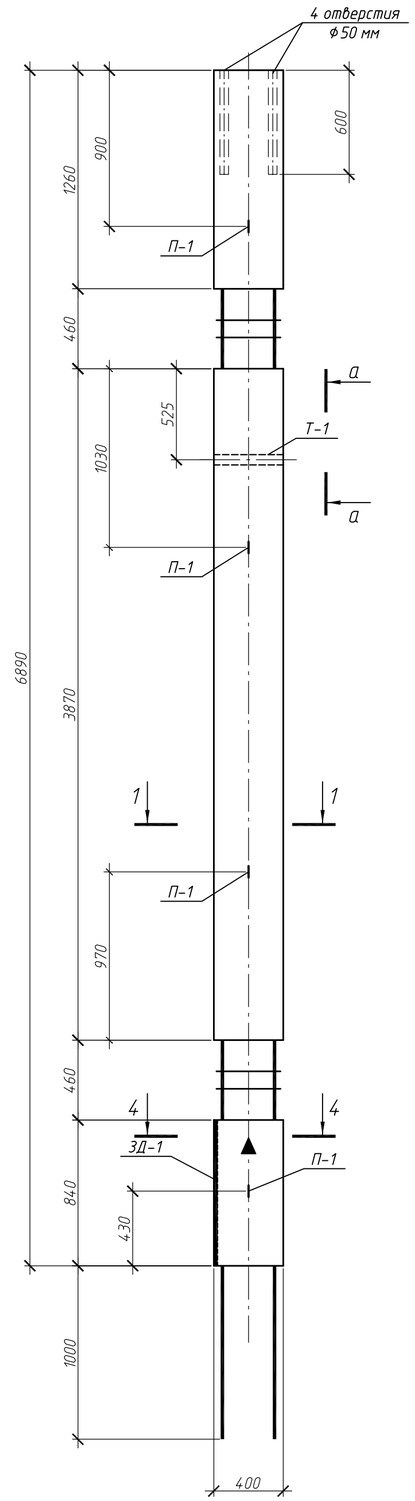

Колонна Кн1.1з2
(армирование)

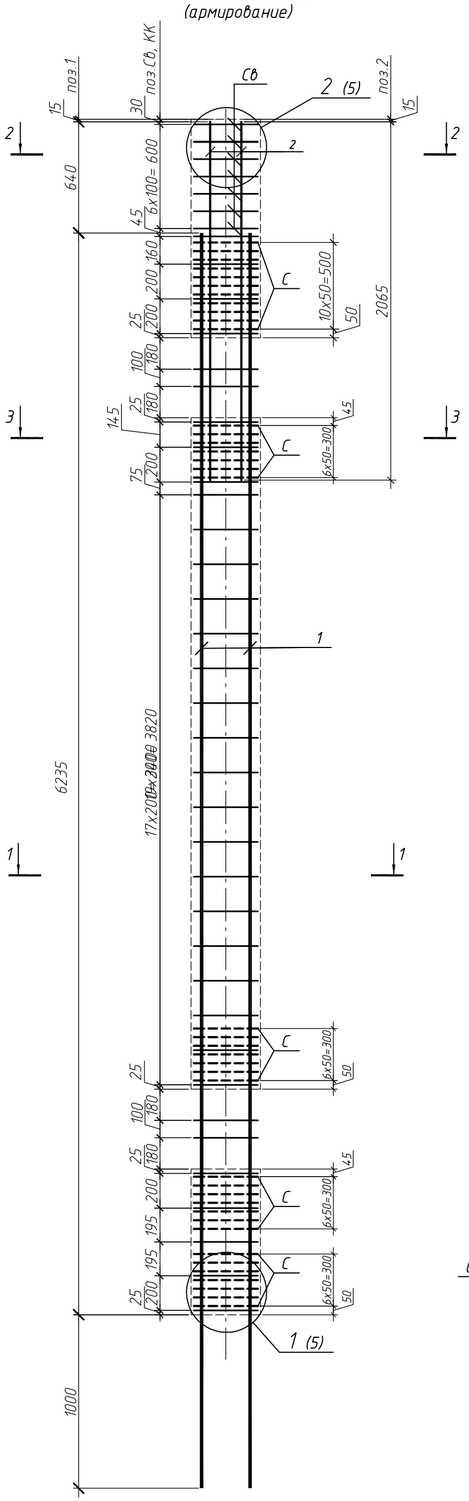

1–1

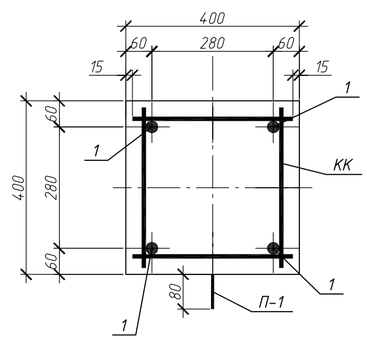

2–2

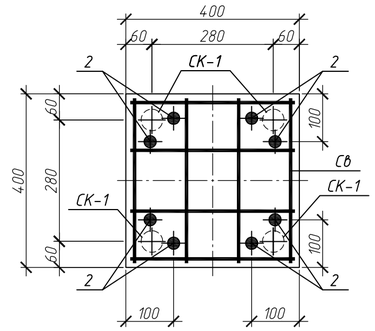

Поз.	Обозначение	Наименование	Кол.	Масса ед., кг	Примеч.
		Документация			
	127-СТТ/24-1-1.3-КЖ2.И1-ТТ	Технические требования к изготовлению			
		железобетонных конструкции			
		Сборочные единицы			
1		ф36 А500С ГОСТ 34028-2016 L= 7235	4	57.81	
2		ф25 А500С ГОСТ 34028-2016 L= 2065	8	7,95	
КК	127-СТТ/24-1-1.3-КЖ2.И1-01	Каркас арматурный КК 4.4-1	34	0.91	
С	127-СТТ/24-1-1.3-КЖ2.И1-02	Сетка арматурная С 4.4-1	39	0,67	
Св	127-СТТ/24-1-1.3-КЖ2.И1-02	Сетка арматурная верхняя Св-1	7	1,84	
СК-1	127-СТТ/24-1-1.3-КЖ2.И1-02	Спираль СК-1	4	0,11	
Т-1		Труба 50х3,5 ГОСТ 3262-75 L=400	1	1,96	
П-1	127-СТТ/24-1-1.3-КЖ2.И1-02	Петля П-1	4	1,74	
ЗД-1	127-СТТ/24-1-1.3-КЖ2.И1-03	Закладная деталь ЗД-1	1	20.69	
		Материалы			
		БСТ В30 F100 ГОСТ 7473-2010	0,96		м3

Ведомость расхода стали, кг

Марка элемента	Изделия арматурные							Всего	Изделия закладные							Всего	Всего на изделие
	Арматура класса								Арматура класса				Прокат марки				
	А500С				Вр-1				А240		А500С		ВСт3кп2	С245			
	ГОСТ 34028-2016				ГОСТ 6727-80				ГОСТ 34028-2016		ГОСТ 34028-2016		ГОСТ 10704-91	ГОСТ 19903-2015			
	ф10	ф25	ф36	Итого	ф3	ф5	Итого		ф14	Итого	ф12	Итого	Труба 50х3.0	t=10	Итого		
Кн1.1з2	43.82	63.6	231.23	338.65	0.44	26.13	26.57	365.22	6.96	6.96	4.86	4.86	1.96	15.83	17.79	29.61	394.83

3–3

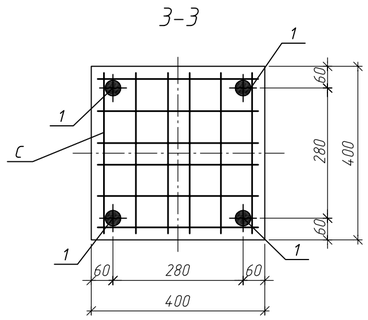

4–4

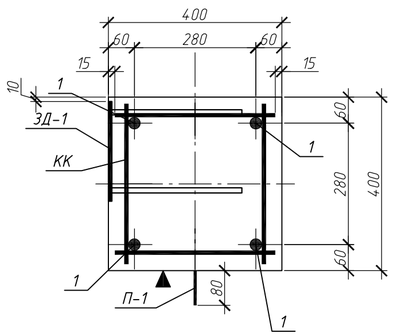

а–а

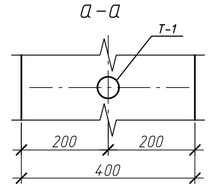

Знак "▲" обозначает ориентацию колонны на плане. Нанести несмываемой краской

Изм.	Кол.уч	Лист	N°док.	Подп.	Дата	127-СТТ/24-1-1.3-КЖ2.И1-10		
Разработ.		Макарчук			06.26	Железобетонная колонна 2Кн-689-4.4-36.4-з2	Стадия	Масса	Масштаб
Проверил		Гельрот			06.26		Р	2600	
							Лист 1	Листов 1	
Н.контр.		Петрова			06.26	Кн1.1з2	ООО "УДС-ПРОЕКТ"		

Согласовано

Взам. инв. N°

Подп. и дата

Инв. N° подл.

Колонна Кн1.1з3
(опалубка)

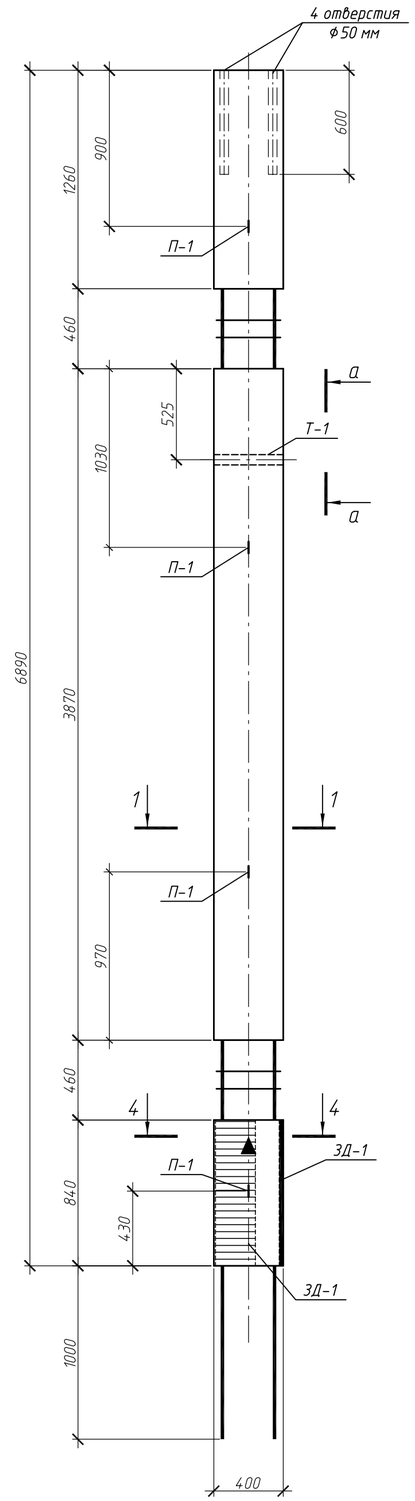

Колонна Кн1.1з3
(армирование)

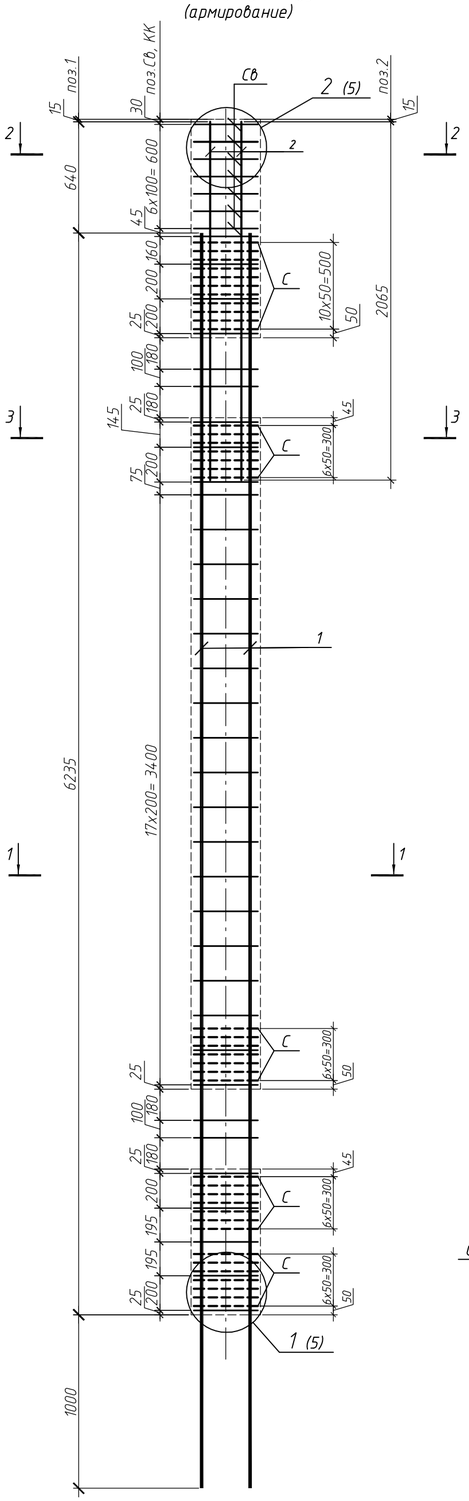

1–1

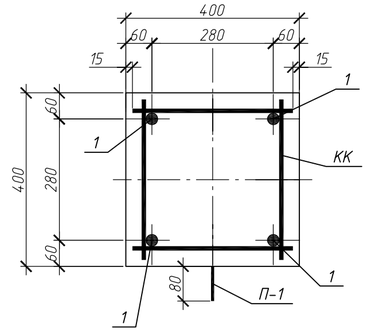

2–2

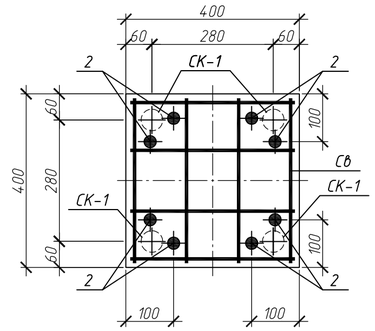

Поз.	Обозначение	Наименование	Кол.	Масса ед., кг	Примеч.
		Документация			
	127-СТТ/24-1-1.3-КЖ2.И1-ТТ	Технические требования к изготовлению			
		железобетонных конструкции			
		Сборочные единицы			
1		ф36 А500С ГОСТ 34028-2016 L= 7235	4	57.81	
2		ф25 А500С ГОСТ 34028-2016 L= 2065	8	7,95	
КК	127-СТТ/24-1-1.3-КЖ2.И1-01	Каркас арматурный КК 4.4-1	34	0.91	
С	127-СТТ/24-1-1.3-КЖ2.И1-02	Сетка арматурная С 4.4-1	39	0,67	
Св	127-СТТ/24-1-1.3-КЖ2.И1-02	Сетка арматурная верхняя Св-1	7	1,84	
СК-1	127-СТТ/24-1-1.3-КЖ2.И1-02	Спираль СК-1	4	0,11	
Т-1		Труба 50х3,5 ГОСТ 3262-75 L=400	1	1,96	
П-1	127-СТТ/24-1-1.3-КЖ2.И1-02	Петля П-1	4	1,74	
ЗД-1	127-СТТ/24-1-1.3-КЖ2.И1-03	Закладная деталь ЗД-1	2	20.69	
		Материалы			
		БСТ В30 F100 ГОСТ 7473-2010	0,96		м3

Ведомость расхода стали, кг

Марка элемента	Изделия арматурные								Изделия закладные								
	Арматура класса							Всего	Арматура класса				Прокат марки			Всего	Всего на изделие
	А500С				Вр-1				А240		А500С		ВСт3кп2	С245			
	ГОСТ 34028-2016				ГОСТ 6727-80				ГОСТ 34028-2016		ГОСТ 34028-2016		ГОСТ 10704-91	ГОСТ 19903-2015			
	ф10	ф25	ф36	Итого	ф3	ф5	Итого		ф14	Итого	ф12	Итого	Труба 50х3.0	t=10	Итого		
Кн1.1з3	43.82	63.6	231.23	338.65	0.44	26.13	26.57	365.22	6.96	6.96	9.72	9.72	1.96	31.66	33.62	50.3	415.52

3–3

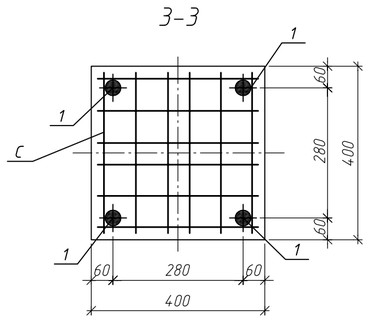

4–4

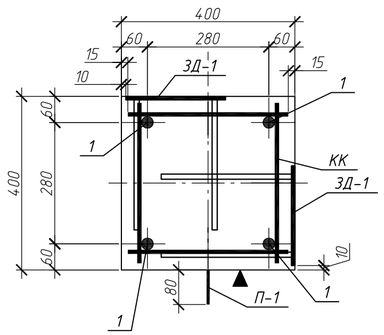

а–а

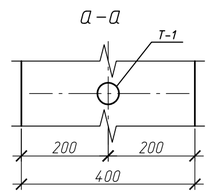

Знак "▲" обозначает ориентацию колонны на плане. Нанести несмываемой краской

Изм.	Кол.уч	Лист	N°док.	Подп.	Дата	127-СТТ/24-1-1.3-КЖ2.И1-11		
Разработ.		Макарчук			06.26	Железобетонная колонна 2Кн-689-4.4-36.4-з3	Стадия	Масса	Масштаб
Проверил		Гельрот			06.26		Р	2600	
							Лист 1	Листов 1	
Н.контр.		Петрова			06.26	Кн1.1з3	ООО "УДС-ПРОЕКТ"		

Взам. инв. N° | Подп. и дата | Инв. N° подл.

Колонна Кн1.1з4
(опалубка)

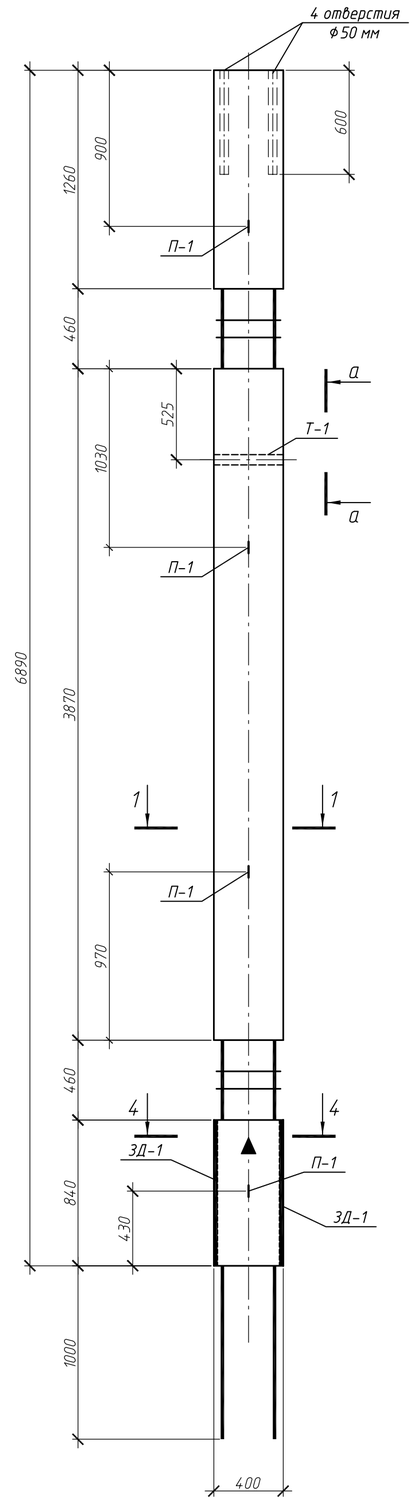

Колонна Кн1.1з4
(армирование)

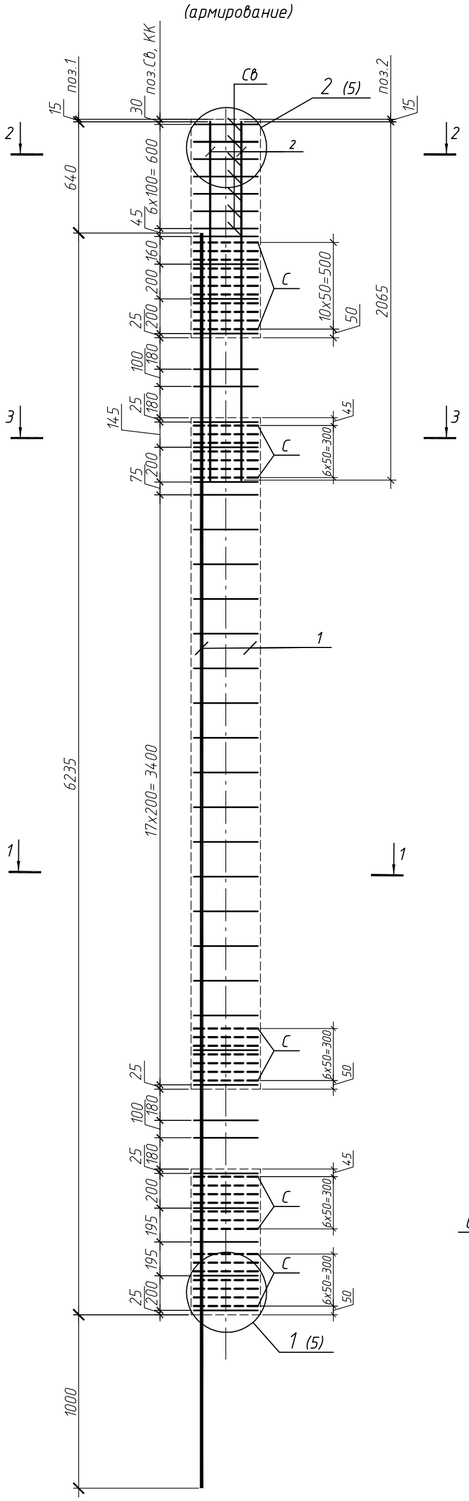

1–1

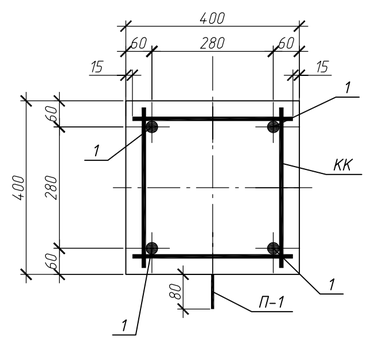

2–2

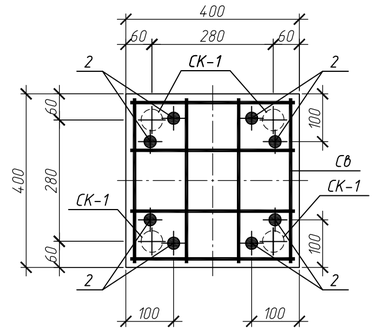

3–3

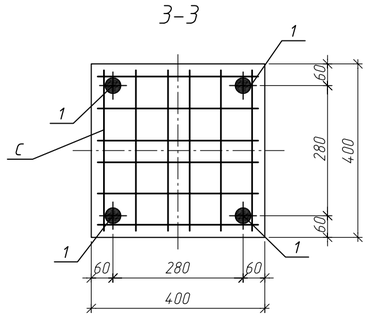

4–4

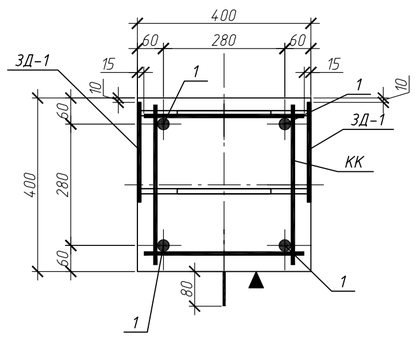

а–а

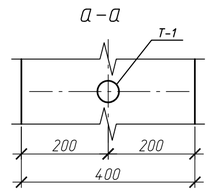

Поз.	Обозначение	Наименование	Кол.	Масса ед., кг	Примеч.
		Документация			
	127-СТТ/24-1-1.3-КЖ2.И1-ТТ	Технические требования к изготовлению			
		железобетонных конструкции			
		Сборочные единицы			
1		ф36 А500С ГОСТ 34028-2016 L= 7235	4	57.81	
2		ф25 А500С ГОСТ 34028-2016 L= 2065	8	7,95	
КК	127-СТТ/24-1-1.3-КЖ2.И1-01	Каркас арматурный КК 4.4-1	34	0.91	
С	127-СТТ/24-1-1.3-КЖ2.И1-02	Сетка арматурная С 4.4-1	39	0,67	
Св	127-СТТ/24-1-1.3-КЖ2.И1-02	Сетка арматурная верхняя Св-1	7	1,84	
СК-1	127-СТТ/24-1-1.3-КЖ2.И1-02	Спираль СК-1	4	0,11	
Т-1		Труба 50х3,5 ГОСТ 3262-75 L=400	1	1,96	
П-1	127-СТТ/24-1-1.3-КЖ2.И1-02	Петля П-1	4	1,74	
ЗД-1	127-СТТ/24-1-1.3-КЖ2.И1-03	Закладная деталь ЗД-1	2	20.69	
		Материалы			
		БСТ В30 F100 ГОСТ 7473-2010	0,96		м3

Ведомость расхода стали, кг

Марка элемента	Изделия арматурные								Изделия закладные								
	Арматура класса							Всего	Арматура класса				Прокат марки			Всего	Всего на изделие
	А500С				Вр-1				А240		А500С		ВСт3кп2	С245			
	ГОСТ 34028-2016				ГОСТ 6727-80				ГОСТ 34028-2016		ГОСТ 34028-2016		ГОСТ 10704-91	ГОСТ 19903-2015			
	ф10	ф25	ф36	Итого	ф3	ф5	Итого		ф14	Итого	ф12	Итого	Труба 50х3.0	t=8	Итого		
Кн1.1з4	43.82	63.6	231.23	338.65	0.44	26.13	26.57	365.22	6.96	6.96	9.72	9.72	1.96	31.66	33.62	50.3	415.52

Знак "▲" обозначает ориентацию колонны на плане. Нанести несмываемой краской

Изм.	Кол.уч	Лист	N°док.	Подп.	Дата	127-СТТ/24-1-1.3-КЖ2.И1-12		
						Железобетонная колонна 2Кн-689-4.4-36.4-з4	Стадия	Масса	Масштаб
Разработ.		Макарчук			06.26		Р	2600	
Проверил		Гельрот			06.26		Лист 1	Листов 1	
Н.контр.		Петрова			06.26	Кн1.1з4	ООО "УДС-ПРОЕКТ"		

Взам. инв. N° | Подп. и дата | Инв. N° подл.

Колонна Кн1.1зп1
(опалубка)

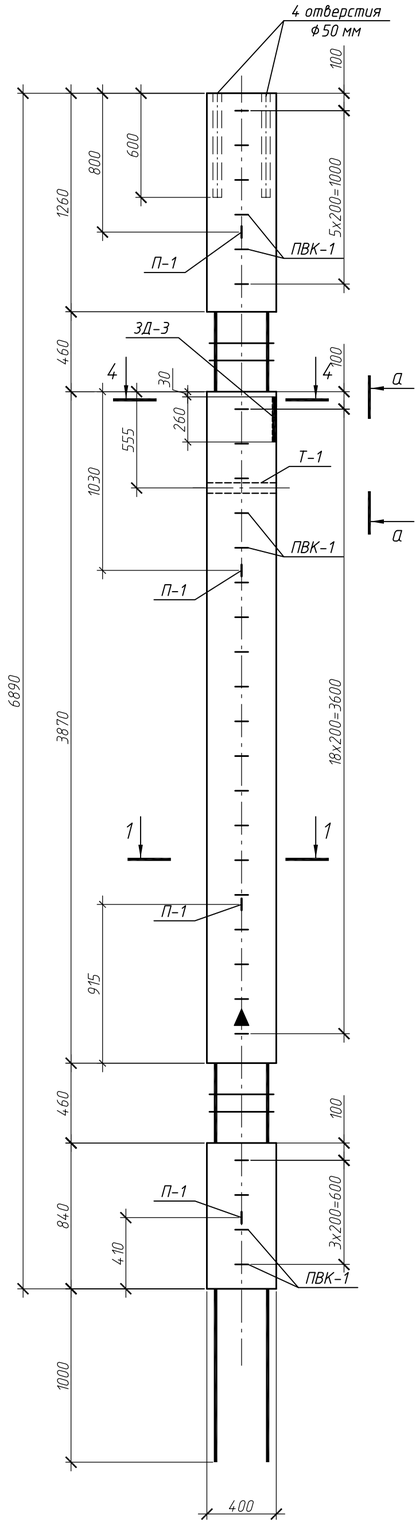

Колонна Кн1.1зп1
(армирование)

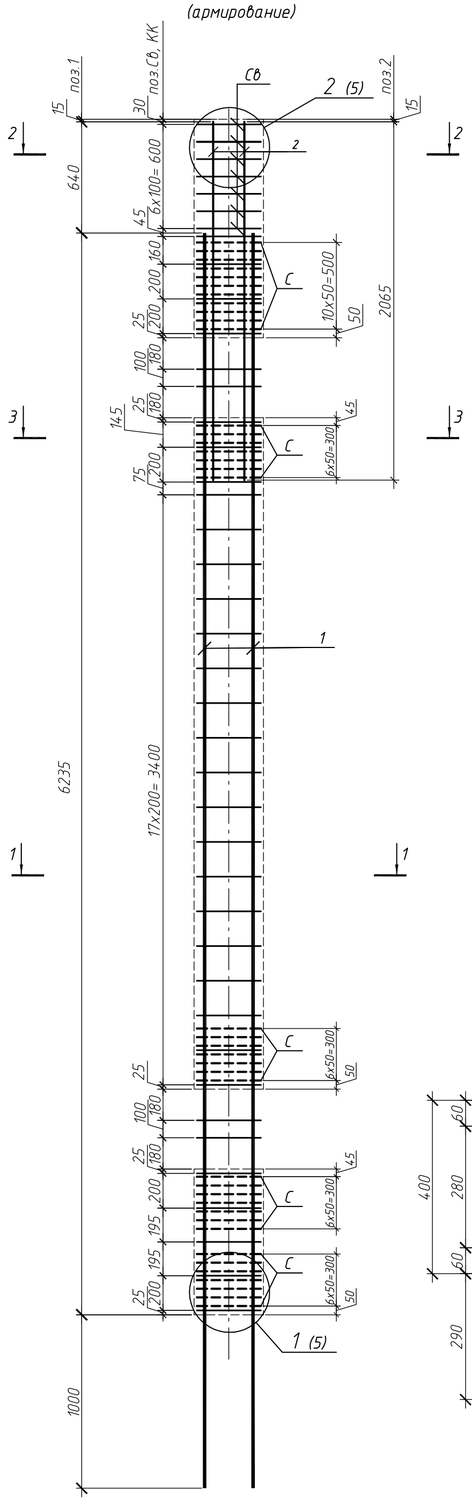

1-1

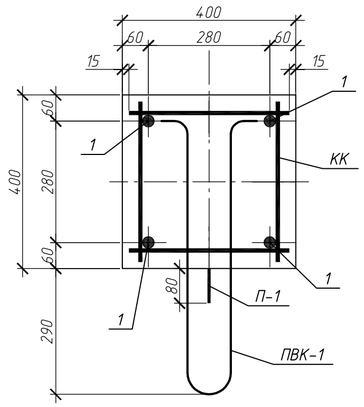

Поз.	Обозначение	Наименование	Кол.	Масса ед., кг	Примеч.
		Документация			
	127-СТТ/24-1-1.3-КЖ2.И1-ТТ	Технические требования к изготовлению			
		железобетонных конструкции			
		Сборочные единицы			
1		ф36 А500С ГОСТ 34028-2016 L= 7235	4	57.81	
2		ф25 А500С ГОСТ 34028-2016 L= 2065	8	7,95	
КК	127-СТТ/24-1-1.3-КЖ2.И1-01	Каркас арматурный КК 4.4-1	34	0.91	
С	127-СТТ/24-1-1.3-КЖ2.И1-02	Сетка арматурная С 4.4-1	39	0,67	
Св	127-СТТ/24-1-1.3-КЖ2.И1-02	Сетка арматурная верхняя Св-1	7	1,84	
СК-1	127-СТТ/24-1-1.3-КЖ2.И1-02	Спираль СК-1	4	0,11	
Т-1		Труба 50х3,5 ГОСТ 3262-75 L=400	1	1,96	
П-1	127-СТТ/24-1-1.3-КЖ2.И1-02	Петля П-1	4	1,74	
ПВК-1	127-СТТ/24-1-1.3-КЖ2.И1-02	Петлевой выпуск ПВК-1	29	1.24	
ЗД-3	127-СТТ/24-1-1.3-КЖ2.И1-03	Закладная деталь ЗД-3	1	19.68	
		Материалы			
		БСТ В30 F100 ГОСТ 7473-2010	0,96		м3

Ведомость расхода стали, кг

Марка элемента	Изделия арматурные								Изделия закладные									Всего на изделие
	Арматура класса							Всего	Арматура класса					Прокат марки			Всего	
	А500С				Вр-1				А240		А500С			ВСт3кп2	С245			
	ГОСТ 34028-2016				ГОСТ 6727-80				ГОСТ 34028-2016		ГОСТ 34028-2016			ГОСТ 10704-91	ГОСТ 19903-2015			
	ф10	ф25	ф36	Итого	ф3	ф5	Итого		ф14	Итого	ф12	ф20	Итого	Труба 50х3.0	t=14	Итого		
Кн1.1зп1	43.82	63.6	231.23	338.65	0.44	34.17	34.61	373.26	6.96	6.96	35.96	8.25	44.21	1.96	11.43	13.39	64.56	437.82

2-2

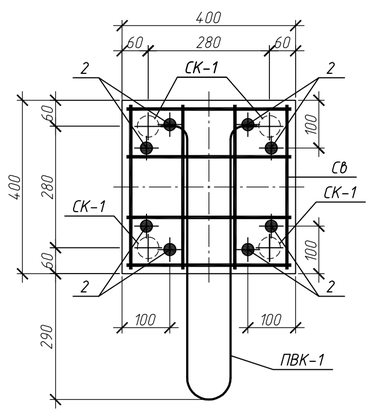

3-3

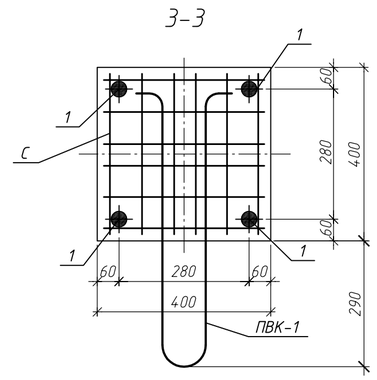

4-4

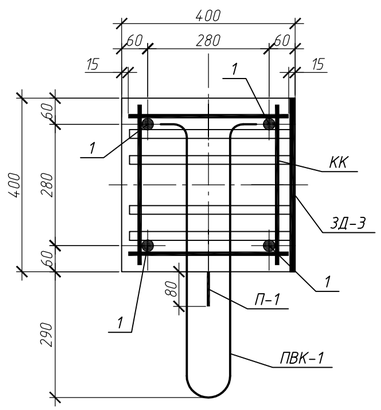

а-а

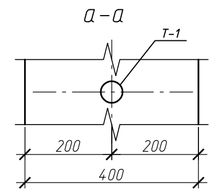

Знак "▲" обозначает ориентацию колонны на плане. Нанести несмываемой краской

Изм.	Кол.уч	Лист	N°док.	Подп.	Дата	127-СТТ/24-1-1.3-КЖ2.И1-13		
Разработ.		Макарчук			06.26	Железобетонная колонна 2Кн-689-4.4-36.4-зп1	Стадия: Р	Масса: 2620	Масштаб
Проверил		Гельрот			06.26		Лист 1	Листов 1	
Н.контр.		Петрова			06.26	Кн1.1зп1	ООО "УДС-ПРОЕКТ"		

Взам. инв. N° | Подп. и дата | Инв. N° подл.

Колонна Кн1.1зп2
(опалубка)

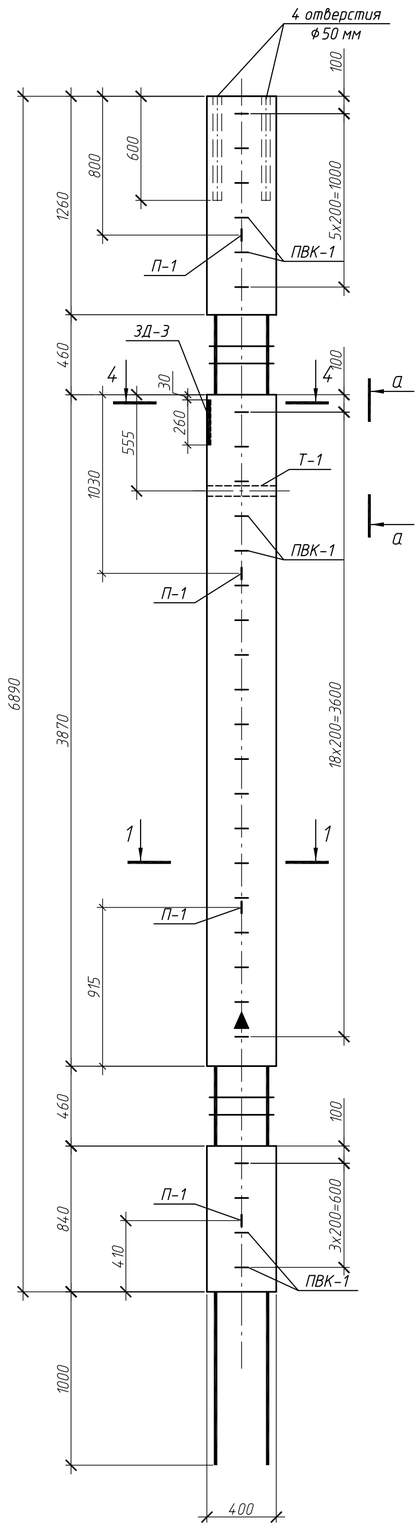

Колонна Кн1.1зп2
(армирование)

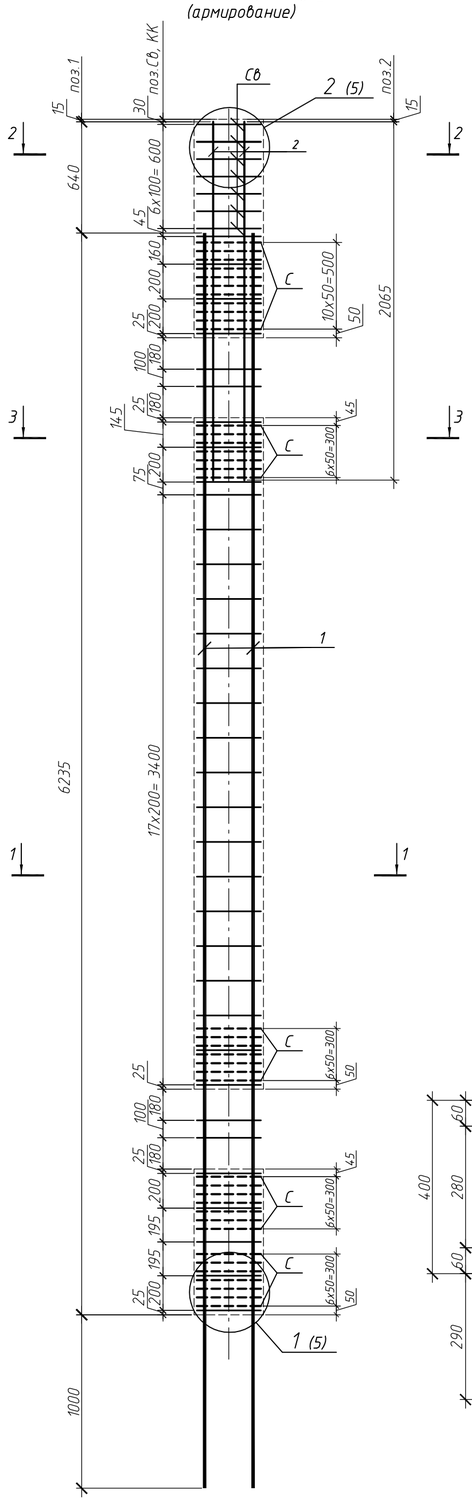

1-1

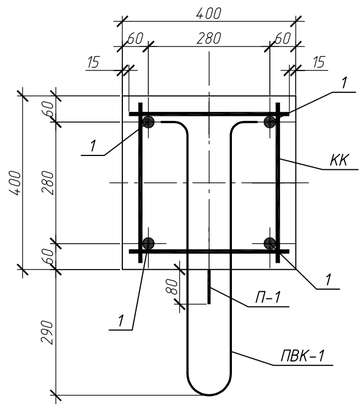

Поз.	Обозначение	Наименование	Кол.	Масса ед., кг	Примеч.
		Документация			
	127-СТТ/24-1-1.3-КЖ2.И1-ТТ	Технические требования к изготовлению			
		железобетонных конструкции			
		Сборочные единицы			
1		ф36 А500С ГОСТ 34028-2016 L= 7235	4	57.81	
2		ф25 А500С ГОСТ 34028-2016 L= 2065	8	7,95	
КК	127-СТТ/24-1-1.3-КЖ2.И1-01	Каркас арматурный КК 4.4-1	34	0.91	
С	127-СТТ/24-1-1.3-КЖ2.И1-02	Сетка арматурная С 4.4-1	39	0,67	
Св	127-СТТ/24-1-1.3-КЖ2.И1-02	Сетка арматурная верхняя Св-1	7	1,84	
СК-1	127-СТТ/24-1-1.3-КЖ2.И1-02	Спираль СК-1	4	0,11	
Т-1		Труба 50х3,5 ГОСТ 3262-75 L=400	1	1,96	
П-1	127-СТТ/24-1-1.3-КЖ2.И1-02	Петля П-1	4	1,74	
ПВК-1	127-СТТ/24-1-1.3-КЖ2.И1-02	Петлевой выпуск ПВК-1	29	1.24	
ЗД-3	127-СТТ/24-1-1.3-КЖ2.И1-03	Закладная деталь ЗД-3	1	19.68	
		Материалы			
		БСТ В30 F100 ГОСТ 7473-2010	0,96		м3

Ведомость расхода стали, кг

Марка элемента	Изделия арматурные								Изделия закладные									Всего на изделие
	Арматура класса							Всего	Арматура класса					Прокат марки			Всего	
	А500С				Вр-1				А240		А500С			ВСт3кп2	С245			
	ГОСТ 34028-2016				ГОСТ 6727-80				ГОСТ 34028-2016		ГОСТ 34028-2016			ГОСТ 10704-91	ГОСТ 19903-2015			
	ф10	ф25	ф36	Итого	ф3	ф5	Итого		ф14	Итого	ф12	ф20	Итого	Труба 50х3.0	t=14	Итого		
Кн1.1зп2	43.82	63.6	231.23	338.65	0.44	34.17	34.61	373.26	6.96	6.96	35.96	8.25	44.21	1.96	11.43	13.39	64.56	437.82

2-2

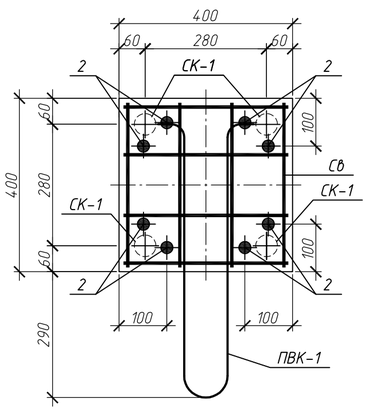

3-3

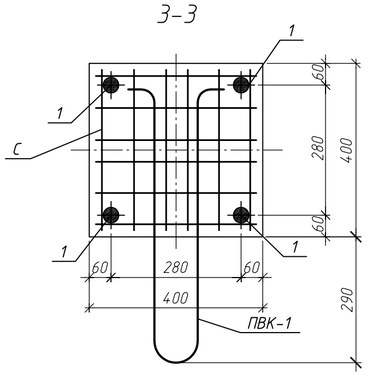

4-4

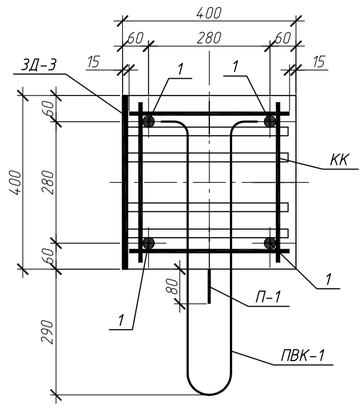

а-а

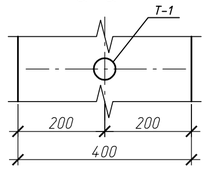

Знак "▲" обозначает ориентацию колонны на плане. Нанести несмываемой краской

Изм.	Кол.уч	Лист	N°док.	Подп.	Дата	127-СТТ/24-1-1.3-КЖ2.И1-14		
Разработ.		Макарчук			06.26	Железобетонная колонна 2Кн-689-4.4-36.4-зп2	Стадия: Р	Масса: 2620	Масштаб
Проверил		Гельрот			06.26		Лист 1	Листов 1	
Н.контр.		Петрова			06.26	Кн1.1зп2	ООО "УДС-ПРОЕКТ"		

Взам. инв. N° | Подп. и дата | Инв. N° подл.

Колонна Кн1.2
(опалубка)

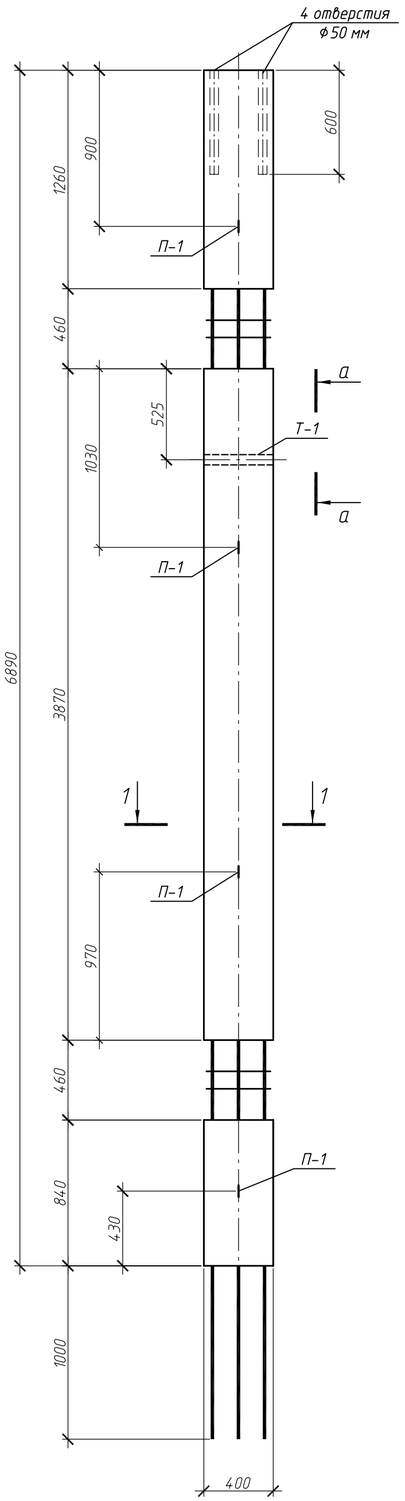

Колонна Кн1.2
(армирование)

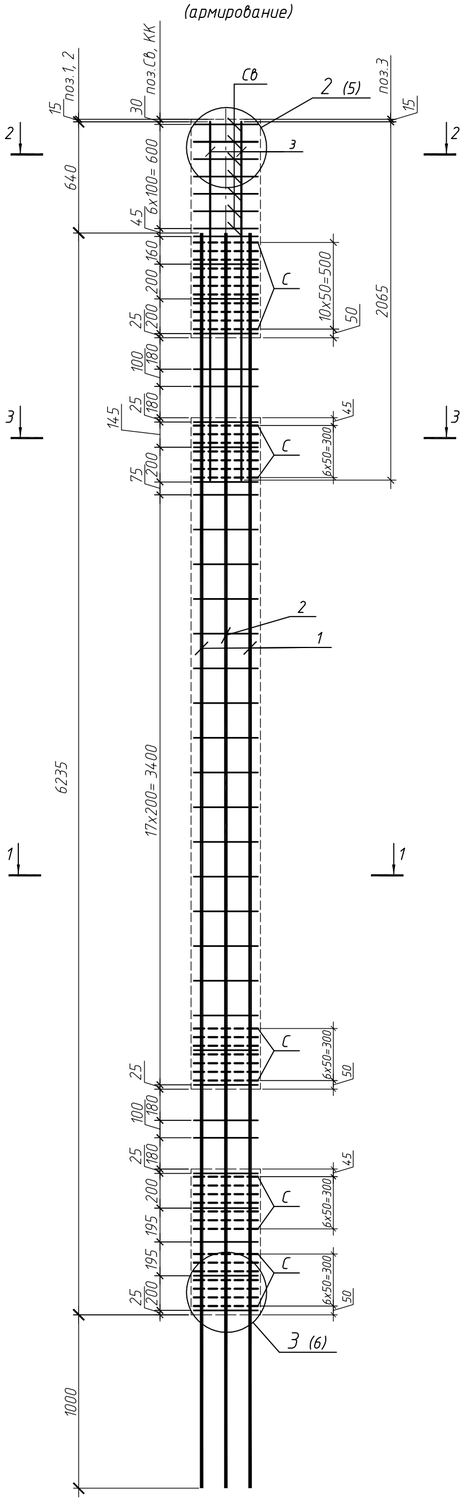

1–1

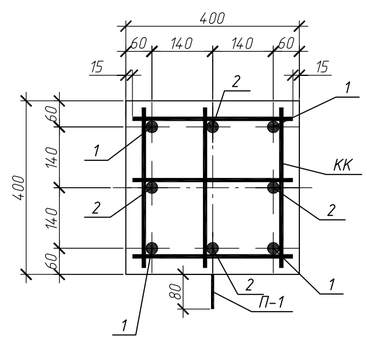

2–2

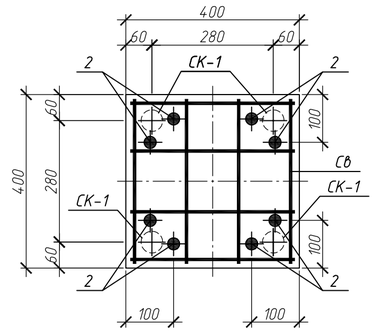

3–3

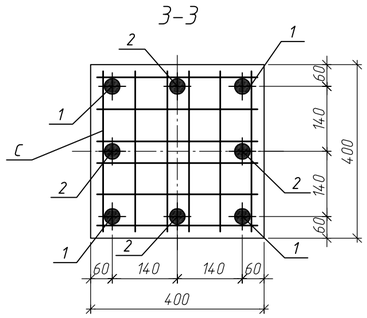

а–а

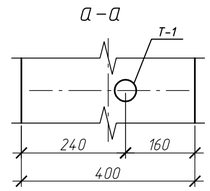

Поз.	Обозначение	Наименование	Кол.	Масса ед., кг	Примеч.
		Документация			
	127-СТТ/24-1-1.3-КЖ2.И1-ТТ	Технические требования к изготовлению			
		железобетонных конструкции			
		Сборочные единицы			
1		ф36 А500С ГОСТ 34028-2016 L= 7235	4	57.81	
2		ф25 А500С ГОСТ 34028-2016 L= 7235	4	27.85	
3		ф32 А500С ГОСТ 34028-2016 L= 2065	8	13.03	
КК	127-СТТ/24-1-1.3-КЖ2.И1-01	Каркас арматурный КК 4.4-2	34	1.37	
С	127-СТТ/24-1-1.3-КЖ2.И1-02	Сетка арматурная С 4.4-1	39	0,67	
Св	127-СТТ/24-1-1.3-КЖ2.И1-02	Сетка арматурная верхняя Св-1	7	1,84	
СК-1	127-СТТ/24-1-1.3-КЖ2.И1-02	Спираль СК-1	4	0,11	
Т-1		Труба 50х3,5 ГОСТ 3262-75 L=400	1	1,96	
П-1	127-СТТ/24-1-1.3-КЖ2.И1-02	Петля П-1	4	1,74	
		Материалы			
		БСТ В30 F100 ГОСТ 7473-2010	0,96		м3

Ведомость расхода стали, кг

Марка элемента	Изделия арматурные									Изделия закладные					
	Арматура класса								Всего	Арматура класса		Прокат марки		Всего	Всего на изделие
	А500С					Вр-1				А240		ВСт3кп2			
	ГОСТ 34028-2016					ГОСТ 6727-80				ГОСТ 34028-2016		ГОСТ 10704-91			
	ф10	ф25	ф32	ф36	Итого	ф3	ф5	Итого		ф14	Итого	Труба 50х3.0	Итого		
Кн1.2	59.46	111.42	104.24	231.23	506.35	0.44	26.13	26.57	532.92	6.96	6.96	1.96	1.96	8.92	541.84

Изм.	Кол.уч	Лист	N°док.	Подп.	Дата
Разработ.		Макарчук			06.26
Проверил		Гельрот			06.26
Н.контр.		Петрова			06.26

127-СТТ/24-1-1.3-КЖ2.И1-15

Железобетонная колонна
2Кн-689-4.4-36.4(25.4)

Стадия	Масса	Масштаб
Р	2700	

Лист 1 | Листов 1

Кн1.2

ООО "УДС-ПРОЕКТ"

Взам. инв. N° | Подп. и дата | Инв. N° подл.

Колонна Кн1.2з1
(опалубка)

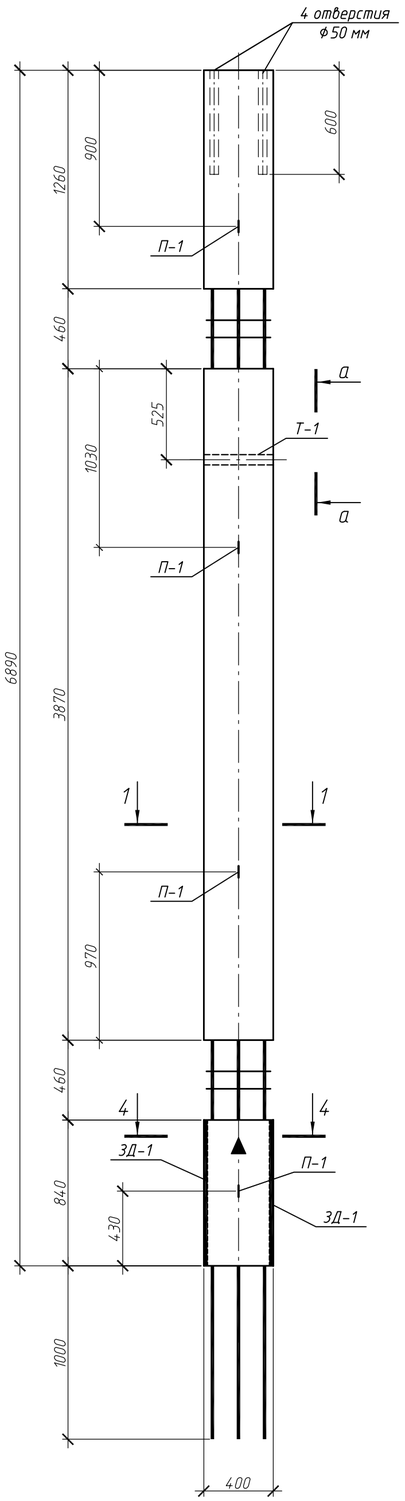

Колонна Кн1.2з1
(армирование)

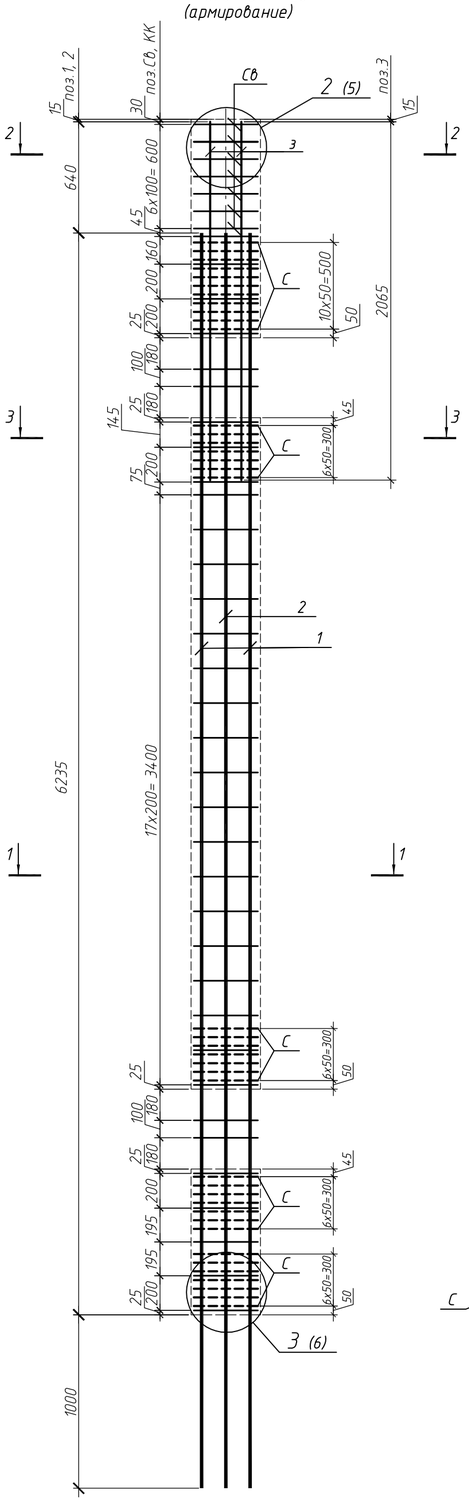

1–1

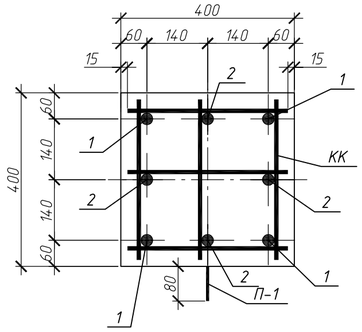

2–2

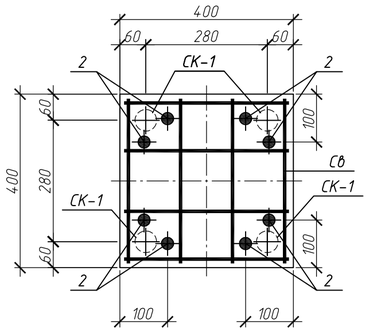

Поз.	Обозначение	Наименование	Кол.	Масса ед., кг	Примеч.
		Документация			
	127-СТТ/24-1-1.3-КЖ2.И1-ТТ	Технические требования к изготовлению			
		железобетонных конструкции			
		Сборочные единицы			
1		ф36 А500С ГОСТ 34028-2016 L= 7235	4	57.81	
2		ф25 А500С ГОСТ 34028-2016 L= 7235	4	27.85	
3		ф32 А500С ГОСТ 34028-2016 L= 2065	8	13.03	
КК	127-СТТ/24-1-1.3-КЖ2.И1-01	Каркас арматурный КК 4.4-2	34	1.37	
С	127-СТТ/24-1-1.3-КЖ2.И1-02	Сетка арматурная С 4.4-1	39	0,67	
Св	127-СТТ/24-1-1.3-КЖ2.И1-02	Сетка арматурная верхняя Св-1	7	1,84	
СК-1	127-СТТ/24-1-1.3-КЖ2.И1-02	Спираль СК-1	4	0,11	
Т-1		Труба 50х3,5 ГОСТ 3262-75 L=400	1	1,96	
П-1	127-СТТ/24-1-1.3-КЖ2.И1-02	Петля П-1	4	1,74	
ЗД-1	127-СТТ/24-1-1.3-КЖ2.И1-03	Закладная деталь ЗД-1	2	20.69	
		Материалы			
		БСТ В30 F100 ГОСТ 7473-2010	0,96		м3

Ведомость расхода стали, кг

Марка элемента	Изделия арматурные								Всего	Изделия закладные							Всего	Всего на изделие
	Арматура класса									Арматура класса				Прокат марки				
	А500С					Вр-1				А240		А500С		ВСт3кп2	С245			
	ГОСТ 34028-2016					ГОСТ 6727-80				ГОСТ 34028-2016		ГОСТ 34028-2016		ГОСТ 10704-91	ГОСТ 19903-2015			
	ф10	ф25	ф32	ф36	Итого	ф3	ф5	Итого		ф14	Итого	ф12	Итого	Труба 50х3.0	t=10	Итого		
Кн1.2з1	59.46	111.42	104.24	231.23	506.35	0.44	26.13	26.57	532.92	6.96	6.96	9.72	9.72	1.96	31.66	33.62	50.3	583.22

3–3

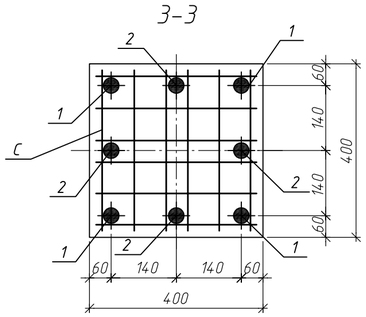

4–4

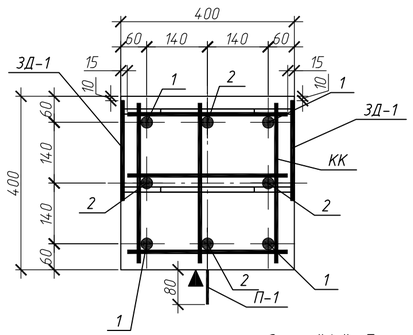

а–а

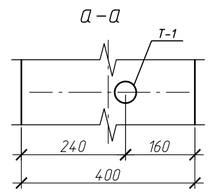

Знак "▲" обозначает ориентацию колонны на плане. Нанести несмываемой краской

Изм.	Кол.уч	Лист	N°док.	Подп.	Дата
Разработ.		Макарчук			06.26
Проверил		Гельрот			06.26
Н.контр.		Петрова			06.26

127-СТТ/24-1-1.3-КЖ2.И1-16

Железобетонная колонна
2Кн-689-4.4-36.4(25.4)-з1

Стадия	Масса	Масштаб
Р	2720	
Лист 1	Листов 1	

Кн1.2з1

ООО "УДС-ПРОЕКТ"

Взам. инв. N° | Подп. и дата | Инв. N° подл.

Колонна Кн1.3з1
(опалубка)

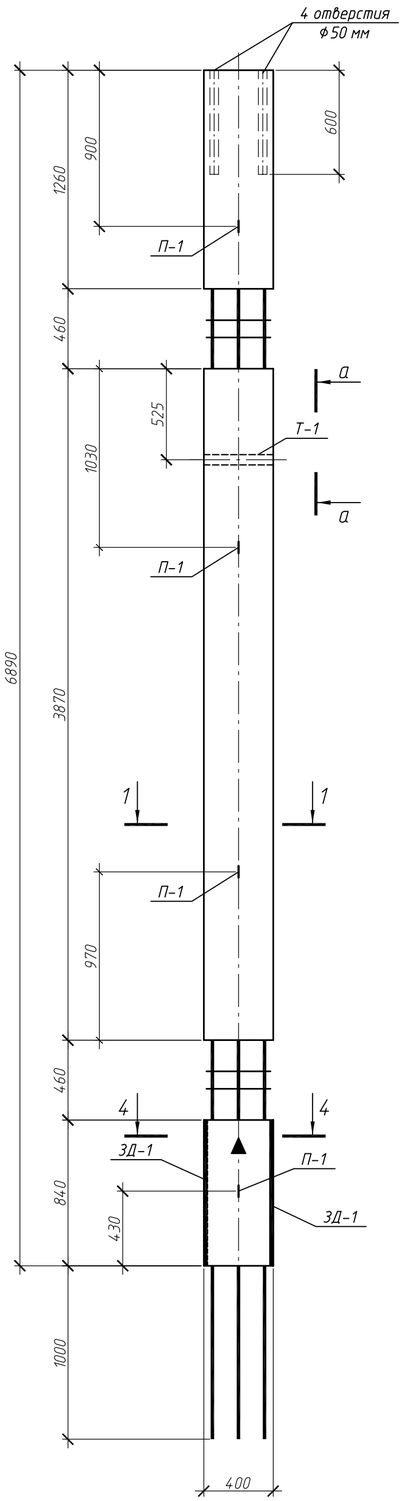

Колонна Кн1.3з1
(армирование)

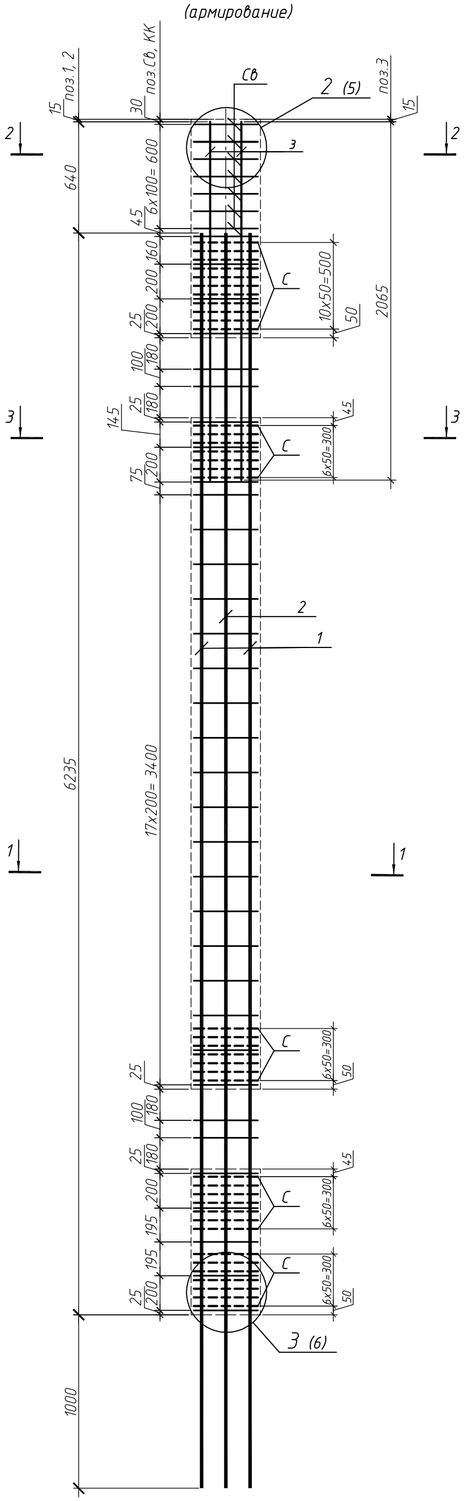

1–1

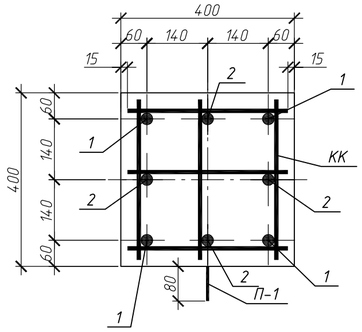

2–2

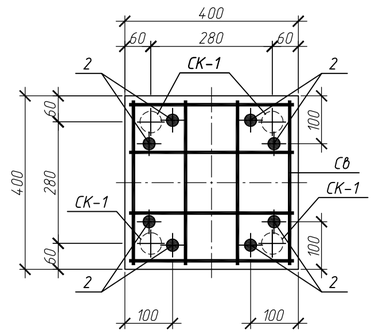

Поз.	Обозначение	Наименование	Кол.	Масса ед., кг	Примеч.
		Документация			
	127-СТТ/24-1-1.3-КЖ2.И1-ТТ	Технические требования к изготовлению			
		железобетонных конструкции			
		Сборочные единицы			
1		ф36 А500С ГОСТ 34028-2016 L= 7235	4	57.81	
2		ф20 А500С ГОСТ 34028-2016 L= 7235	4	17.87	
3		ф32 А500С ГОСТ 34028-2016 L= 2065	8	13.03	
КК	127-СТТ/24-1-1.3-КЖ2.И1-01	Каркас арматурный КК 4.4-2	34	1.37	
С	127-СТТ/24-1-1.3-КЖ2.И1-02	Сетка арматурная С 4.4-1	39	0,67	
Св	127-СТТ/24-1-1.3-КЖ2.И1-02	Сетка арматурная верхняя Св-1	7	1,84	
СК-1	127-СТТ/24-1-1.3-КЖ2.И1-02	Спираль СК-1	4	0,11	
Т-1		Труба 50х3,5 ГОСТ 3262-75 L=400	1	1,96	
П-1	127-СТТ/24-1-1.3-КЖ2.И1-02	Петля П-1	4	1,74	
ЗД-1	127-СТТ/24-1-1.3-КЖ2.И1-03	Закладная деталь ЗД-1	2	20.69	
		Материалы			
		БСТ В30 F100 ГОСТ 7473-2010	0,96		м3

Ведомость расхода стали, кг

Марка элемента	Изделия арматурные								Всего	Изделия закладные							Всего	Всего на изделие
	Арматура класса									Арматура класса				Прокат марки				
	А500С					Вр-1				А240		А500С		ВСт3кп2	С245			
	ГОСТ 34028-2016					ГОСТ 6727-80				ГОСТ 34028-2016		ГОСТ 34028-2016		ГОСТ 10704-91	ГОСТ 19903-2015			
	ф10	ф20	ф32	ф36	Итого	ф3	ф5	Итого		ф14	Итого	ф12	Итого	Труба 50х3.0	t=10	Итого		
Кн1.3з1	59.46	71.48	104.24	231.23	466.41	0.44	26.13	26.57	492.98	6.96	6.96	9.72	9.72	1.96	31.66	33.62	50.3	543.28

3–3

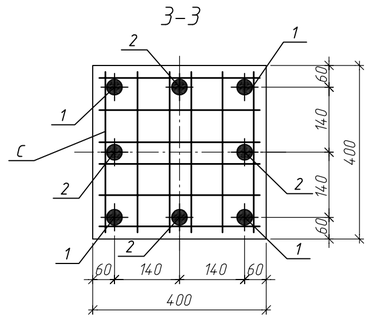

4–4

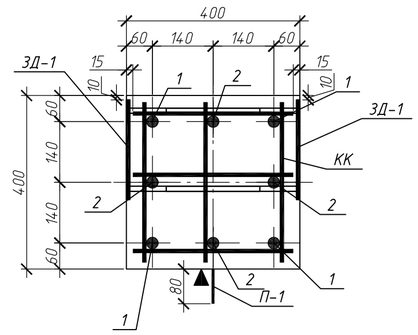

Знак "▲" обозначает ориентацию колонны на плане. Нанести несмываемой краской

а–а

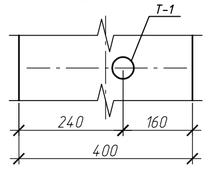

Изм.	Кол.уч	Лист	N°док.	Подп.	Дата	127-СТТ/24-1-1.3-КЖ2.И1-17		
Разработ.		Макарчук			06.26	Железобетонная колонна 2Кн-689-4.4-36.4(20.4)-з1	Стадия	Масса	Масштаб
Проверил		Гельрот			06.26		Р	2700	
							Лист 1	Листов 1	
Н.контр.		Петрова			06.26	Кн1.3з1	ООО "УДС-ПРОЕКТ"		

Согласовано

Взам. инв. N°

Подп. и дата

Инв. N° подл.

Колонна Кн2.1эп1
(опалубка)

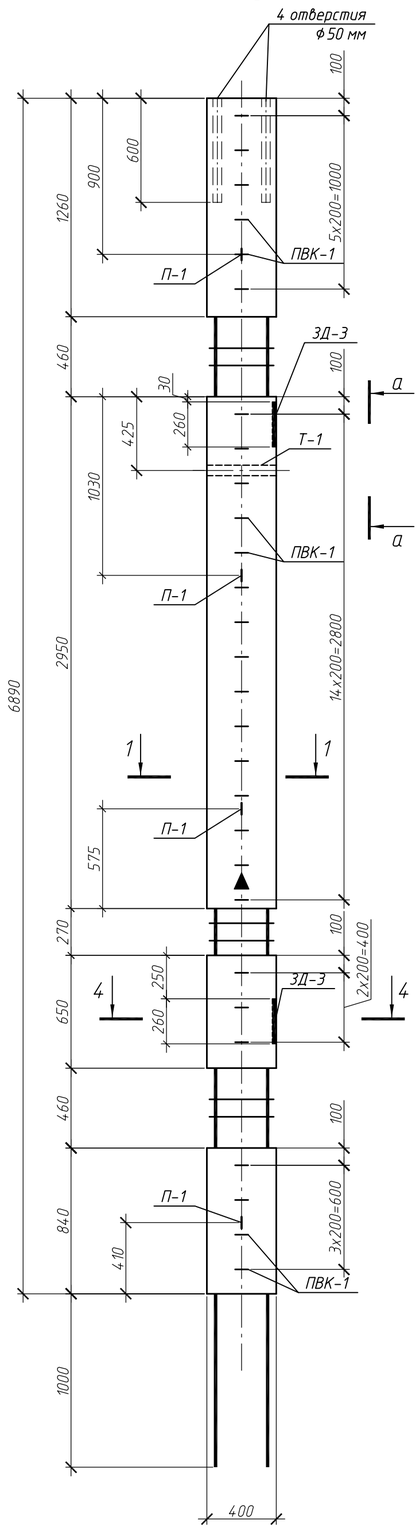

Колонна Кн2.1эп1
(армирование)

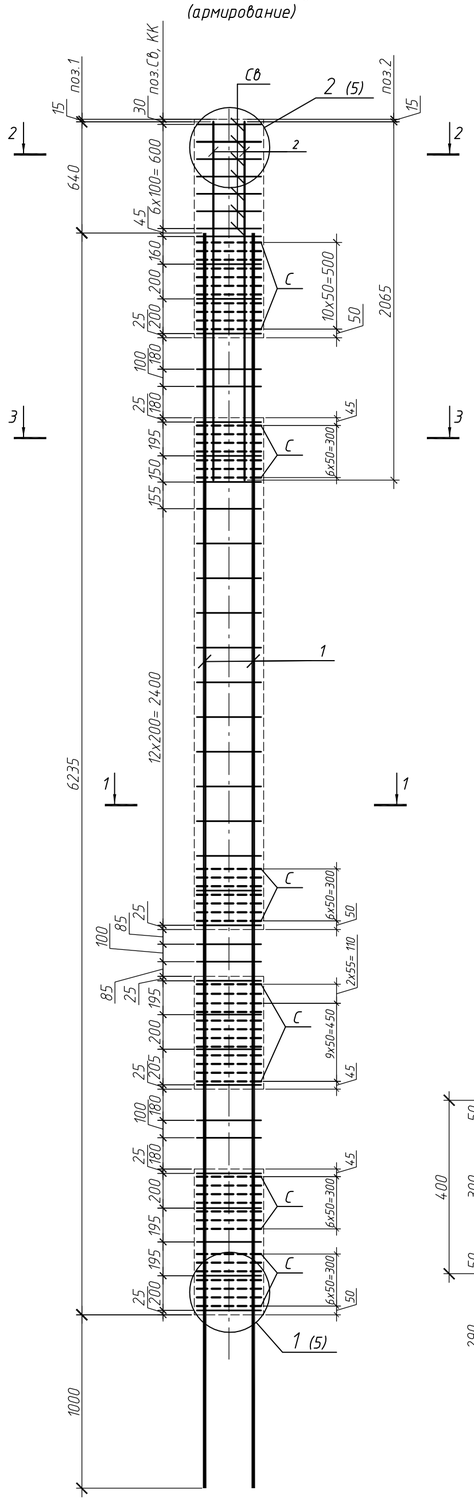

1–1

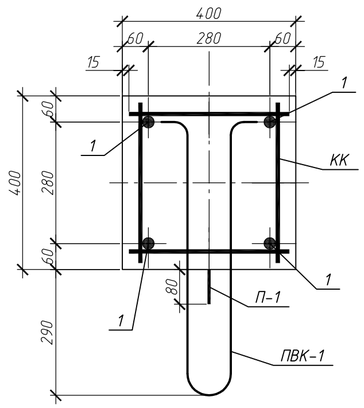

Поз.	Обозначение	Наименование	Кол.	Масса ед., кг	Примеч.
		Документация			
	127-СТТ/24-1-1.3-КЖ2.И1-ТТ	Технические требования к изготовлению			
		железобетонных конструкции			
		Сборочные единицы			
1		⌀36 А500С ГОСТ 34028-2016 L= 7235	4	57.81	
2		⌀25 А500С ГОСТ 34028-2016 L= 2065	8	7,95	
КК	127-СТТ/24-1-1.3-КЖ2.И1-01	Каркас арматурный КК 4.4-1	35	0.91	
С	127-СТТ/24-1-1.3-КЖ2.И1-02	Сетка арматурная С 4.4-1	51	0,67	
Св	127-СТТ/24-1-1.3-КЖ2.И1-02	Сетка арматурная верхняя Св-1	7	1,84	
СК-1	127-СТТ/24-1-1.3-КЖ2.И1-02	Спираль СК-1	4	0,11	
Т-1		Труба 50х3,5 ГОСТ 3262-75 L=400	1	1,96	
П-1	127-СТТ/24-1-1.3-КЖ2.И1-02	Петля П-1	4	1,74	
ПВК-1	127-СТТ/24-1-1.3-КЖ2.И1-02	Петлевой выпуск ПВК-1	28	1.24	
ЗД-3	127-СТТ/24-1-1.3-КЖ2.И1-03	Закладная деталь ЗД-3	2	19.68	
		Материалы			
		БСТ В30 F100 ГОСТ 7473-2010	0,91		м3

Ведомость расхода стали, кг

Марка элемента	Изделия арматурные								Изделия закладные									Всего на изделие
	Арматура класса							Всего	Арматура класса					Прокат марки			Всего	
	А500С				Вр-1				А240		А500С			ВСт3кп2	С245			
	ГОСТ 34028-2016				ГОСТ 6727-80				ГОСТ 34028-2016		ГОСТ 34028-2016			ГОСТ 10704-91	ГОСТ 19903-2015			
	⌀10	⌀25	⌀36	Итого	⌀3	⌀5	Итого		⌀14	Итого	⌀12	⌀20	Итого	Труба 50х3.0	t=14	Итого		
Кн2.1эп1	31.85	63.6	231.23	326.68	0.44	34.17	34.61	361.29	6.96	6.96	34.72	16.5	51.22	1.96	22.86	24.82	83	444.29

2–2

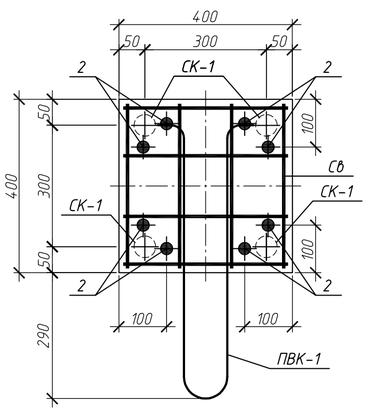

3–3

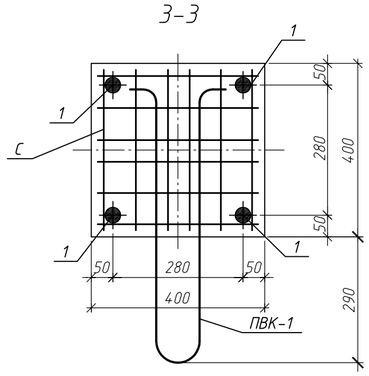

4–4

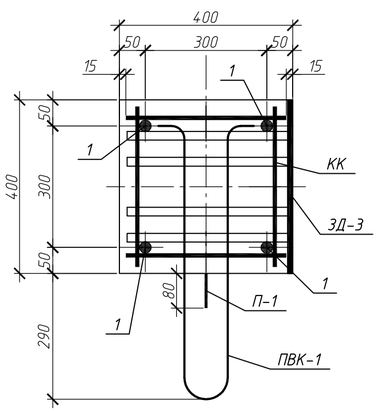

а–а

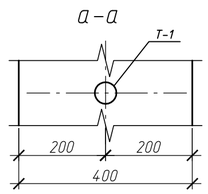

Знак "▲" обозначает ориентацию колонны на плане. Нанести несмываемой краской

Изм.	Кол.уч	Лист	N°док.	Подп.	Дата	127-СТТ/24-1-1.3-КЖ2.И1-18		
Разработ.		Макарчук			06.26	Железобетонная колонна ЗКн-689-4.4-36.4-эп1	Стадия: Р	Масса: 2500	Масштаб
Проверил		Гельрот			06.26		Лист 1	Листов 1	
Н.контр.		Петрова			06.26	Кн2.1эп1	ООО "УДС-ПРОЕКТ"		

Согласовано

Взам. инв. N°

Подп. и дата

Инв. N° подл.

Колонна Кн2.1зп2
(опалубка)

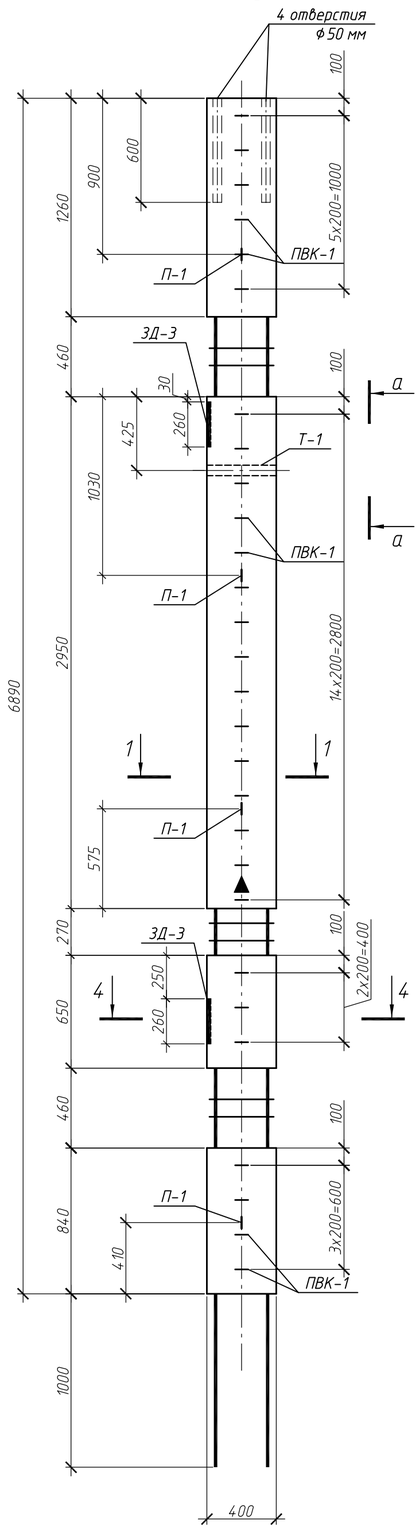

Колонна Кн2.1зп2
(армирование)

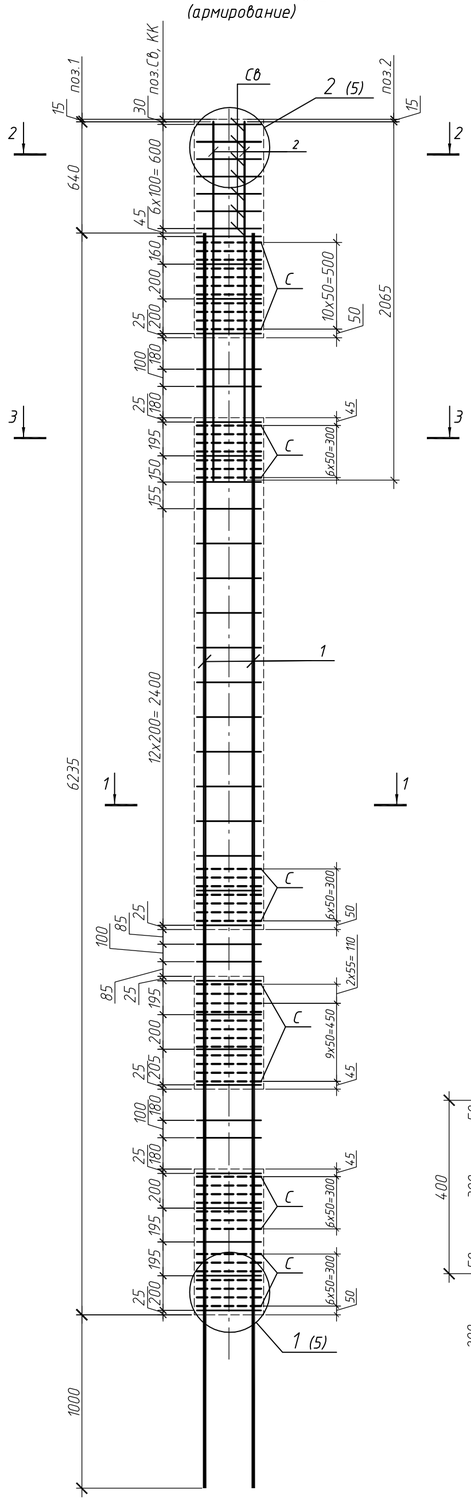

1–1

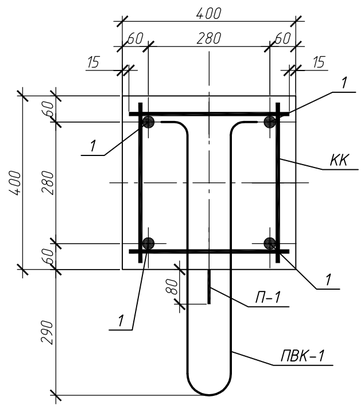

Поз.	Обозначение	Наименование	Кол.	Масса ед., кг	Примеч.
		Документация			
	127-СТТ/24-1-1.3-КЖ2.И1-ТТ	Технические требования к изготовлению			
		железобетонных конструкции			
		Сборочные единицы			
1		⌀36 А500С ГОСТ 34028-2016 L= 7235	4	57.81	
2		⌀25 А500С ГОСТ 34028-2016 L= 2065	8	7,95	
КК	127-СТТ/24-1-1.3-КЖ2.И1-01	Каркас арматурный КК 4.4-1	35	0.91	
С	127-СТТ/24-1-1.3-КЖ2.И1-02	Сетка арматурная С 4.4-1	51	0,67	
Св	127-СТТ/24-1-1.3-КЖ2.И1-02	Сетка арматурная верхняя Св-1	7	1,84	
СК-1	127-СТТ/24-1-1.3-КЖ2.И1-02	Спираль СК-1	4	0,11	
Т-1		Труба 50х3,5 ГОСТ 3262-75 L=400	1	1,96	
П-1	127-СТТ/24-1-1.3-КЖ2.И1-02	Петля П-1	4	1,74	
ПВК-1	127-СТТ/24-1-1.3-КЖ2.И1-02	Петлевой выпуск ПВК-1	28	1.24	
ЗД-3	127-СТТ/24-1-1.3-КЖ2.И1-03	Закладная деталь ЗД-3	2	19.68	
		Материалы			
		БСТ В30 F100 ГОСТ 7473-2010	0,91		м3

Ведомость расхода стали, кг

Марка элемента	Изделия арматурные								Изделия закладные									Всего на изделие
	Арматура класса							Всего	Арматура класса					Прокат марки			Всего	
	А500С				Вр-1				А240		А500С			ВСт3кп2	С245			
	ГОСТ 34028-2016				ГОСТ 6727-80				ГОСТ 34028-2016		ГОСТ 34028-2016			ГОСТ 10704-91	ГОСТ 19903-2015			
	⌀10	⌀25	⌀36	Итого	⌀3	⌀5	Итого		⌀14	Итого	⌀12	⌀20	Итого	Труба 50х3.0	t=14	Итого		
Кн2.1зп2	31.85	63.6	231.23	326.68	0.44	34.17	34.61	361.29	6.96	6.96	34.72	16.5	51.22	1.96	22.86	24.82	83	444.29

2–2

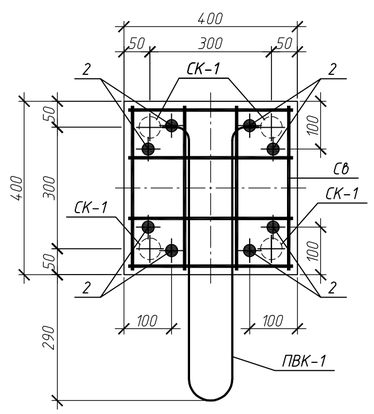

3–3

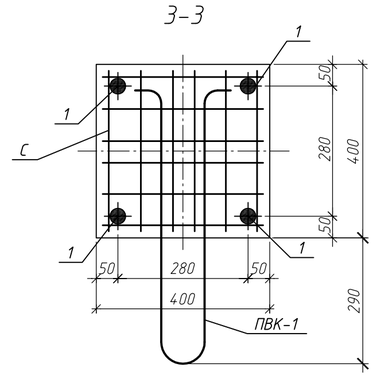

4–4

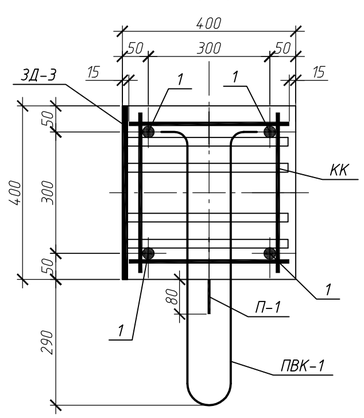

а–а

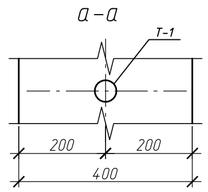

Знак "▲" обозначает ориентацию колонны на плане. Нанести несмываемой краской

Изм.	Кол.уч	Лист	N°док.	Подп.	Дата	127-СТТ/24-1-1.3-КЖ2.И1-19		
Разработ.		Макарчук			06.26	Железобетонная колонна ЗКн-689-4.4-36.4-зп2	Стадия: Р	Масса: 2500	Масштаб
Проверил		Гельрот			06.26		Лист 1	Листов 1	
Н.контр.		Петрова			06.26	Кн2.1зп2	ООО "УДС-ПРОЕКТ"		

Взам. инв. N° | Подп. и дата | Инв. N° подл.

Колонна КН3.1з1
(опалубка)

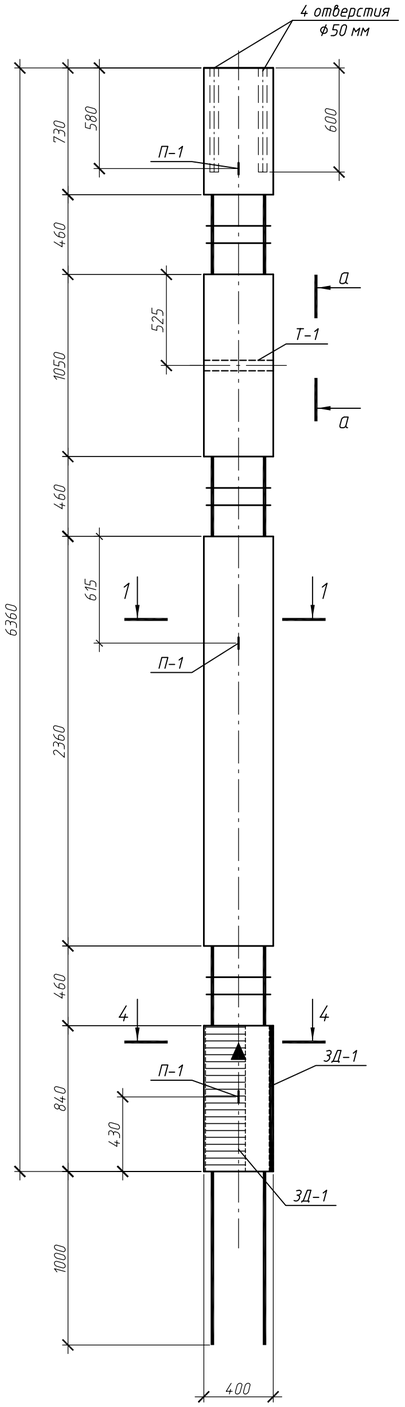

Колонна КН3.1з1
(армирование)

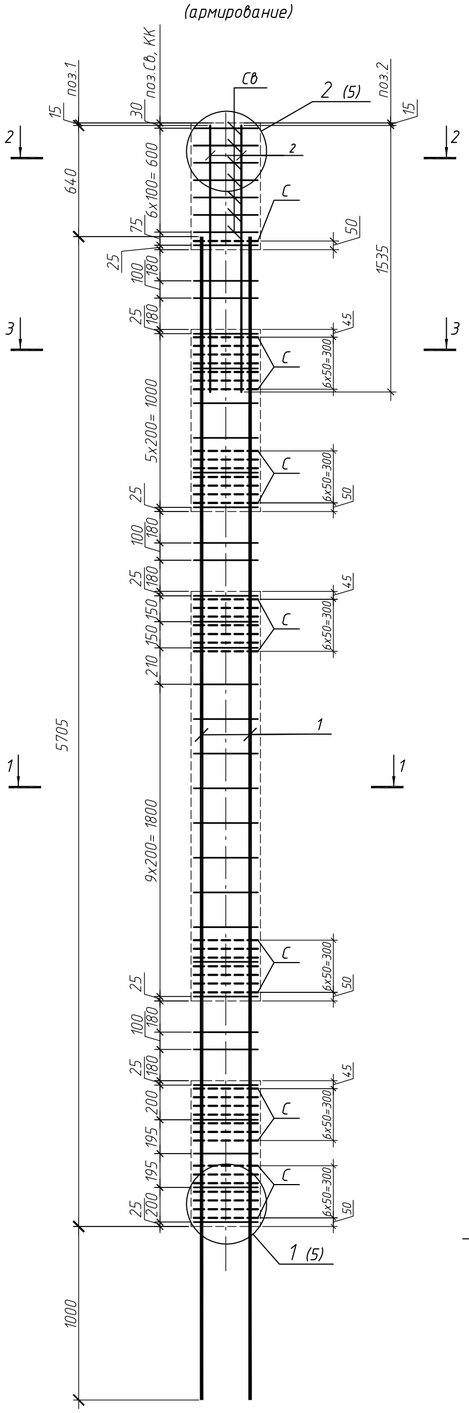

1–1

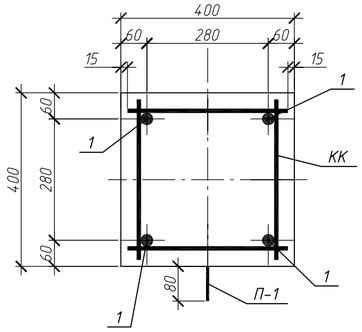

2–2

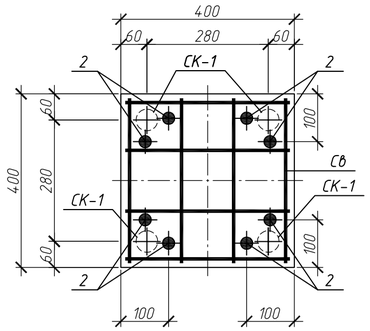

Поз.	Обозначение	Наименование	Кол.	Масса ед., кг	Примеч.
		Документация			
	127-СТТ/24-1-1.3-КЖ2.И1-ТТ	Технические требования к изготовлению			
		железобетонных конструкции			
		Сборочные единицы			
1		ф36 А500С ГОСТ 34028-2016 L= 6705	4	53.57	
2		ф25 А500С ГОСТ 34028-2016 L= 1535	8	5.91	
КК	127-СТТ/24-1-1.3-КЖ2.И1-01	Каркас арматурный КК 4.4-1	31	0.91	
С	127-СТТ/24-1-1.3-КЖ2.И1-02	Сетка арматурная С 4.4-1	43	0,67	
Св	127-СТТ/24-1-1.3-КЖ2.И1-02	Сетка арматурная верхняя Св-1	7	1,84	
СК-1	127-СТТ/24-1-1.3-КЖ2.И1-02	Спираль СК-1	4	0,11	
Т-1		Труба 50х3,5 ГОСТ 3262-75 L=400	1	1,96	
П-1	127-СТТ/24-1-1.3-КЖ2.И1-02	Петля П-1	3	1,74	
ЗД-1	127-СТТ/24-1-1.3-КЖ2.И1-03	Закладная деталь ЗД-1	2	20.69	
		Материалы			
		БСТ В30 F100 ГОСТ 7473-2010	0.8		м3

Ведомость расхода стали, кг

Марка элемента	Изделия арматурные								Изделия закладные								
	Арматура класса							Всего	Арматура класса				Прокат марки			Всего	Всего на изделие
	А500С				Вр-1				А240		А500С		ВСт3кп2	С245			
	ГОСТ 34028-2016				ГОСТ 6727-80				ГОСТ 34028-2016		ГОСТ 34028-2016		ГОСТ 10704-91	ГОСТ 19903-2015			
	ф10	ф25	ф36	Итого	ф3	ф5	Итого		ф14	Итого	ф12	Итого	Труба 50х3.0	t=10	Итого		
Кн3.1з1	41.09	47.28	214.29	302.66	0.44	28.81	29.25	331.91	5.22	5.22	9.72	9.72	1.96	31.66	33.62	48.56	380.47

3–3

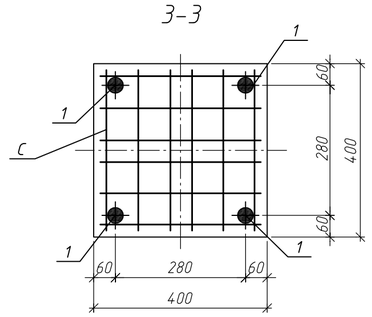

4–4

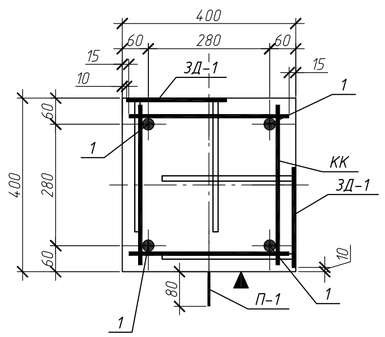

а–а

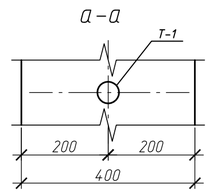

Знак "▲" обозначает ориентацию колонны на плане. Нанести несмываемой краской

Изм.	Кол.уч	Лист	N°док.	Подп.	Дата	127-СТТ/24-1-1.3-КЖ2.И1-20			
Разработ.		Макарчук			06.26	Железобетонная колонна ЗКн-636-4.4-36.4-з1	Стадия	Масса	Масштаб
Проверил		Гельрот			06.26		Р	2200	
							Лист 1	Листов 1	
Н.контр.		Петрова			06.26	Кн3.1з1	ООО "УДС-ПРОЕКТ"		

Согласовано

Взам. инв. №

Подп. и дата

Инв. № подл.

Колонна КнЗ.1з2
(опалубка)

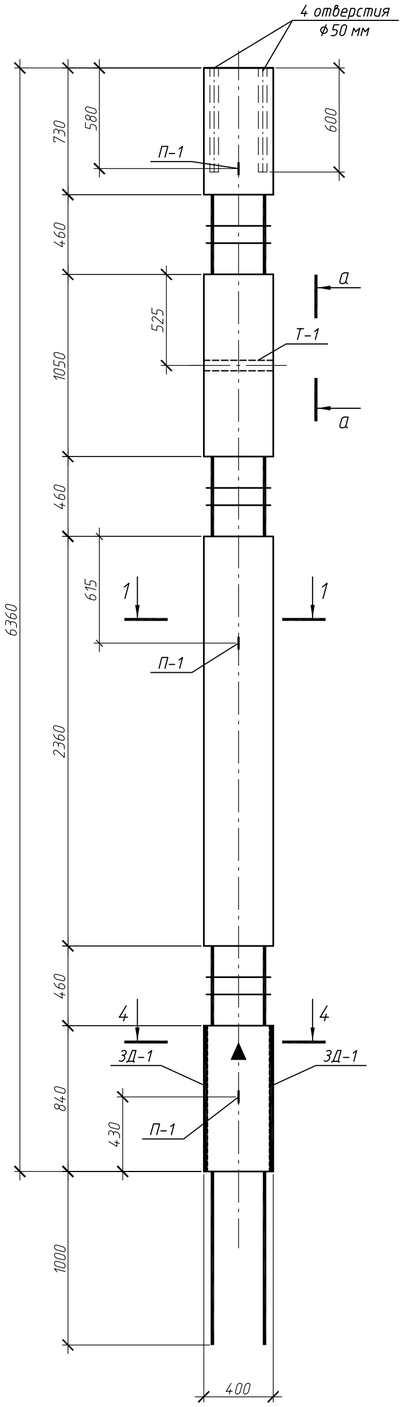

Колонна КнЗ.1з2
(армирование)

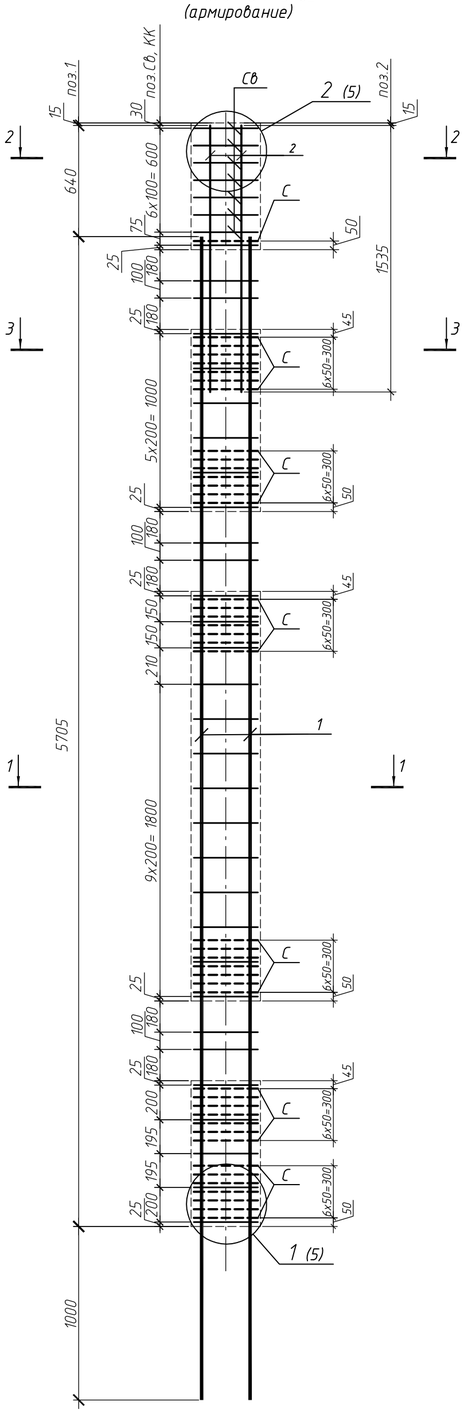

1–1

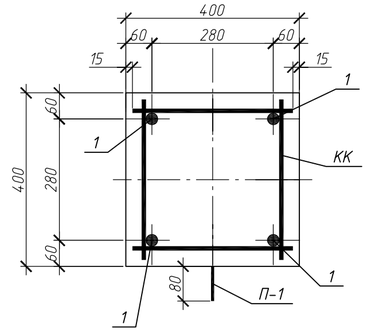

2–2

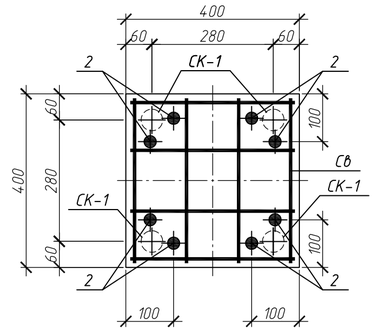

Поз.	Обозначение	Наименование	Кол.	Масса ед., кг	Примеч.
		Документация			
	127-СТТ/24-1-1.3-КЖ2.И1-ТТ	Технические требования к изготовлению			
		железобетонных конструкции			
		Сборочные единицы			
1		ф36 А500С ГОСТ 34028-2016 L= 6705	4	53.57	
2		ф25 А500С ГОСТ 34028-2016 L= 1535	8	5.91	
КК	127-СТТ/24-1-1.3-КЖ2.И1-01	Каркас арматурный КК 4.4-1	31	0.91	
С	127-СТТ/24-1-1.3-КЖ2.И1-02	Сетка арматурная С 4.4-1	43	0,67	
Св	127-СТТ/24-1-1.3-КЖ2.И1-02	Сетка арматурная верхняя Св-1	7	1,84	
СК-1	127-СТТ/24-1-1.3-КЖ2.И1-02	Спираль СК-1	4	0,11	
Т-1		Труба 50х3,5 ГОСТ 3262-75 L=400	1	1,96	
П-1	127-СТТ/24-1-1.3-КЖ2.И1-02	Петля П-1	3	1,74	
ЗД-1	127-СТТ/24-1-1.3-КЖ2.И1-03	Закладная деталь ЗД-1	2	20.69	
		Материалы			
		БСТ В30 F100 ГОСТ 7473-2010	0.8		м3

Ведомость расхода стали, кг

Марка элемента	Изделия арматурные								Изделия закладные								
	Арматура класса							Всего	Арматура класса				Прокат марки			Всего	Всего на изделие
	А500С				Вр-1				А240		А500С		ВСт3кп2	С245			
	ГОСТ 34028-2016				ГОСТ 6727-80				ГОСТ 34028-2016		ГОСТ 34028-2016		ГОСТ 10704-91	ГОСТ 19903-2015			
	ф10	ф25	ф36	Итого	ф3	ф5	Итого		ф14	Итого	ф12	Итого	Труба 50х3.0	t=10	Итого		
КнЗ.1з2	41.09	47.28	214.29	302.66	0.44	28.81	29.25	331.91	5.22	5.22	9.72	9.72	1.96	31.66	33.62	48.56	380.47

3–3

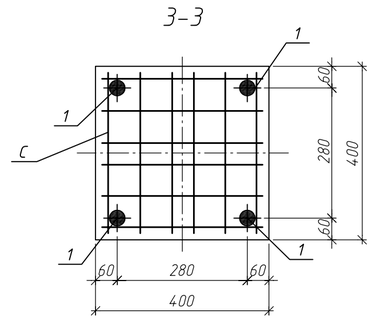

4–4

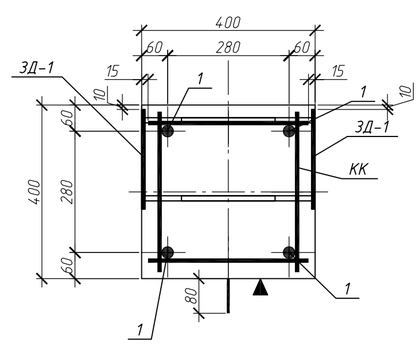

а–а

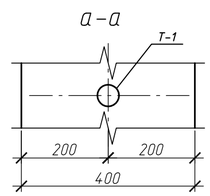

Знак "▲" обозначает ориентацию колонны на плане. Нанести несмываемой краской

Изм.	Кол.уч	Лист	N°док.	Подп.	Дата
Разработ.		Макарчук			06.26
Проверил		Гельрот			06.26
Н.контр.		Петрова			06.26

127-СТТ/24-1-1.3-КЖ2.И1-21

Железобетонная колонна
ЗКн-636-4.4-36.4-з2

Стадия	Масса	Масштаб
Р	2200	
Лист 1	Листов 1	

КнЗ.1з2

ООО "УДС-ПРОЕКТ"

Согласовано

Взам. инв. №

Подп. и дата

Инв. № подл.

Колонна Кн3.1эп1
(опалубка)

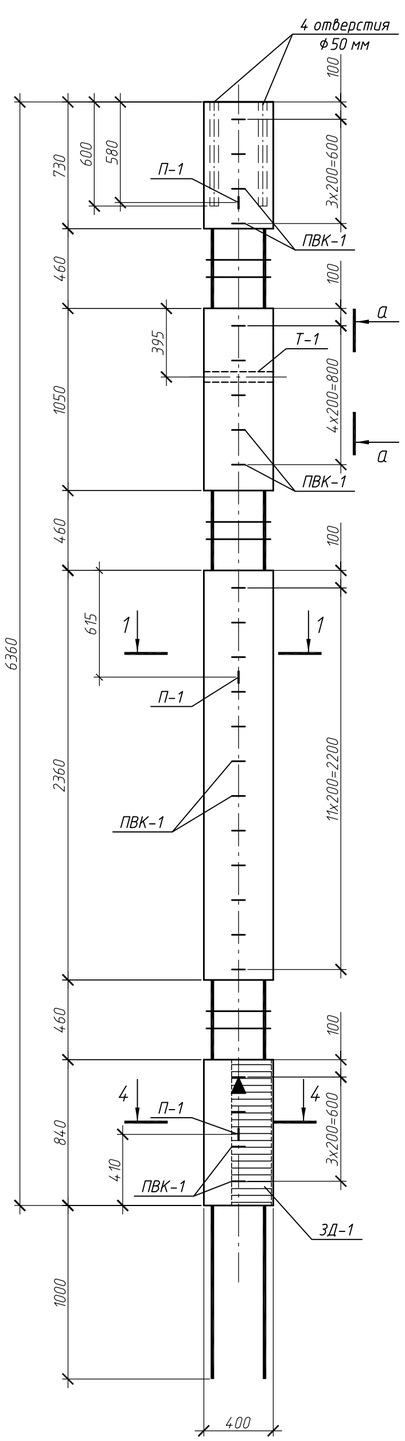

Колонна Кн3.1эп1
(армирование)

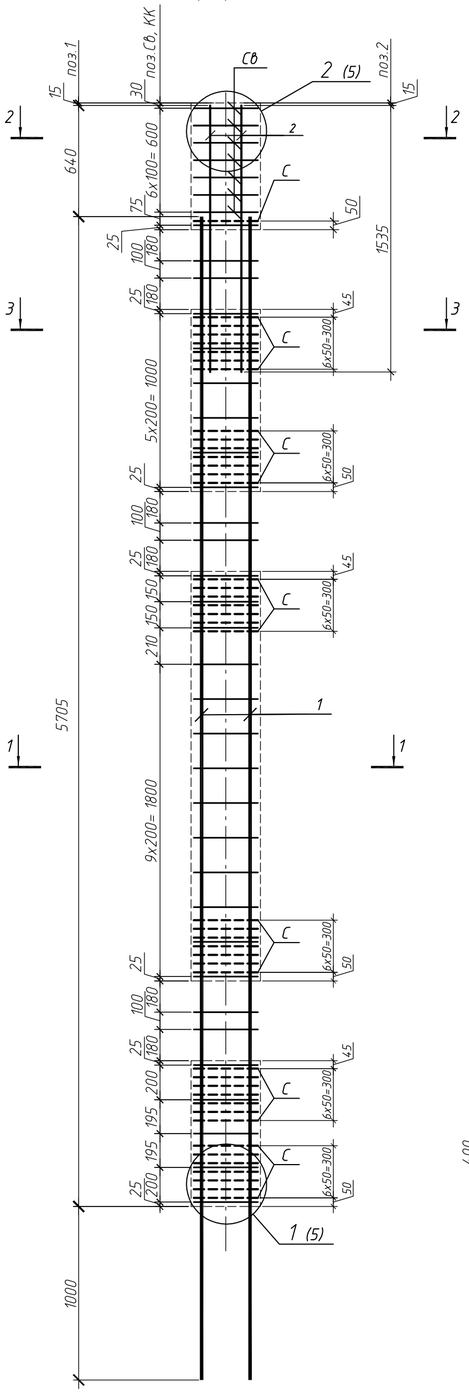

1–1

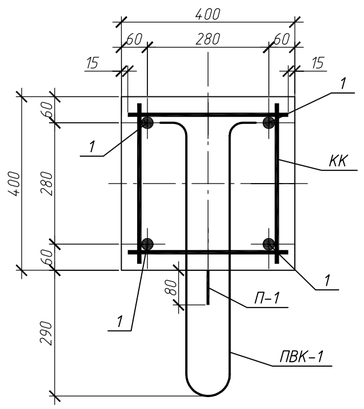

Поз.	Обозначение	Наименование	Кол.	Масса ед., кг	Примеч.
		Документация			
	127-СТТ/24-1-1.3-КЖ2.И1-ТТ	Технические требования к изготовлению			
		железобетонных конструкции			
		Сборочные единицы			
1		ø36 А500С ГОСТ 34028-2016 L= 6705	4	53.57	
2		ø25 А500С ГОСТ 34028-2016 L= 1535	8	5.91	
КК	127-СТТ/24-1-1.3-КЖ2.И1-01	Каркас арматурный КК 4.4-1	31	0.91	
С	127-СТТ/24-1-1.3-КЖ2.И1-02	Сетка арматурная С 4.4-1	43	0,67	
Св	127-СТТ/24-1-1.3-КЖ2.И1-02	Сетка арматурная верхняя Св-1	7	1,84	
СК-1	127-СТТ/24-1-1.3-КЖ2.И1-02	Спираль СК-1	4	0,11	
Т-1		Труба 50х3,5 ГОСТ 3262-75 L=400	1	1,96	
П-1	127-СТТ/24-1-1.3-КЖ2.И1-02	Петля П-1	3	1,74	
ЗД-1	127-СТТ/24-1-1.3-КЖ2.И1-03	Закладная деталь ЗД-1	1	20.69	
ПВК-1	127-СТТ/24-1-1.3-КЖ2.И1-02	Петлевой выпуск ПВК-1	25	1.24	
		Материалы			
		БСТ В30 F100 ГОСТ 7473-2010	0.8		м3

Ведомость расхода стали, кг

Марка элемента	Изделия арматурные								Изделия закладные								Всего на изделие
	Арматура класса							Всего	Арматура класса				Прокат марки			Всего	
	А500С				Вр-1				А240		А500С		Вст3кп2	С245			
	ГОСТ 34028-2016				ГОСТ 6727-80				ГОСТ 34028-2016		ГОСТ 34028-2016		ГОСТ 10704-91	ГОСТ 19903-2015			
	ø10	ø25	ø36	Итого	ø3	ø5	Итого		ø14	Итого	ø12	Итого	Труба 50х3.0	t=10	Итого		
Кн3.1эп1	41.09	47.28	214.29	302.66	0.44	28.81	29.25	331.91	5.22	5.22	35.86	35.86	1.96	15.83	17.79	58.87	390.78

2–2

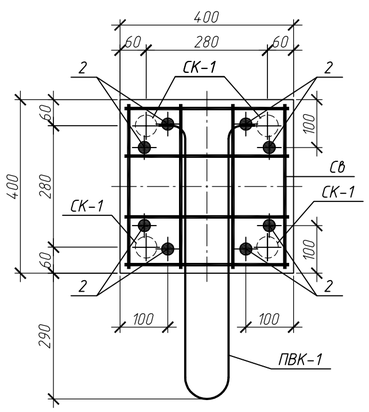

3–3

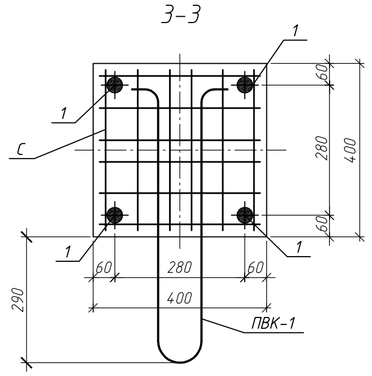

4–4

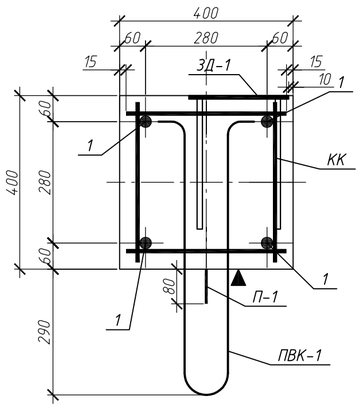

а–а

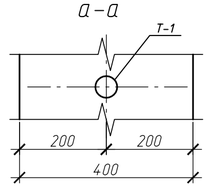

Знак "▲" обозначает ориентацию колонны на плане. Нанести несмываемой краской

Изм.	Кол.уч	Лист	N°док.	Подп.	Дата	127-СТТ/24-1-1.3-КЖ2.И1-22		
Разработ.		Макарчук			06.26	Железобетонная колонна ЗКн-636-4.4-36.4-эп1	Стадия: Р	Масса: 2200
Проверил		Гельрот			06.26		Лист 1	Листов 1
Н.контр.		Петрова			06.26	Кн3.1эп1	ООО "УДС-ПРОЕКТ"	

Согласовано

Взам. инв. N°

Подп. и дата

Инв. N° подл.

Колонна КнЗ.1п1
(опалубка)

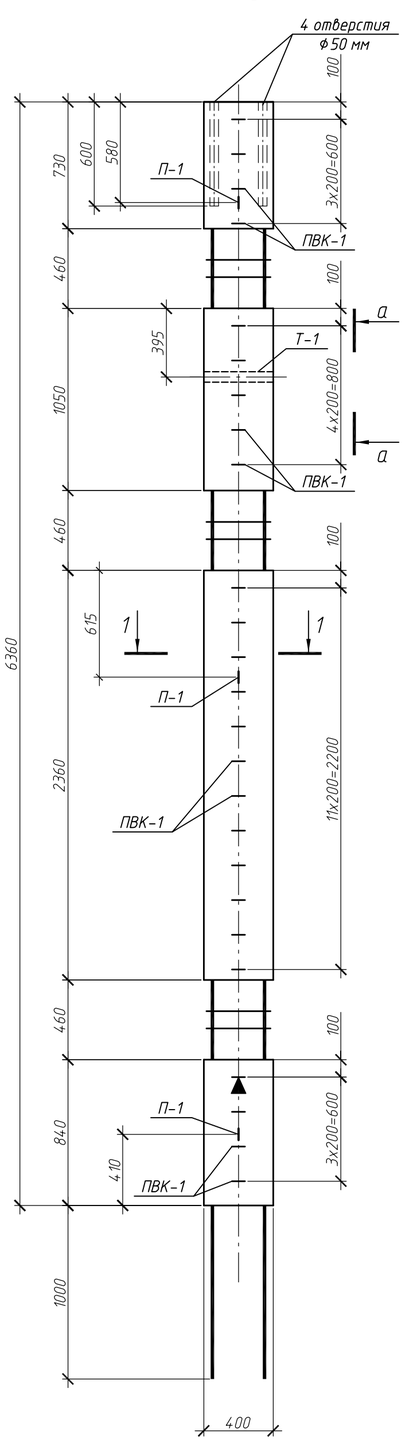

Колонна КнЗ.1п1
(армирование)

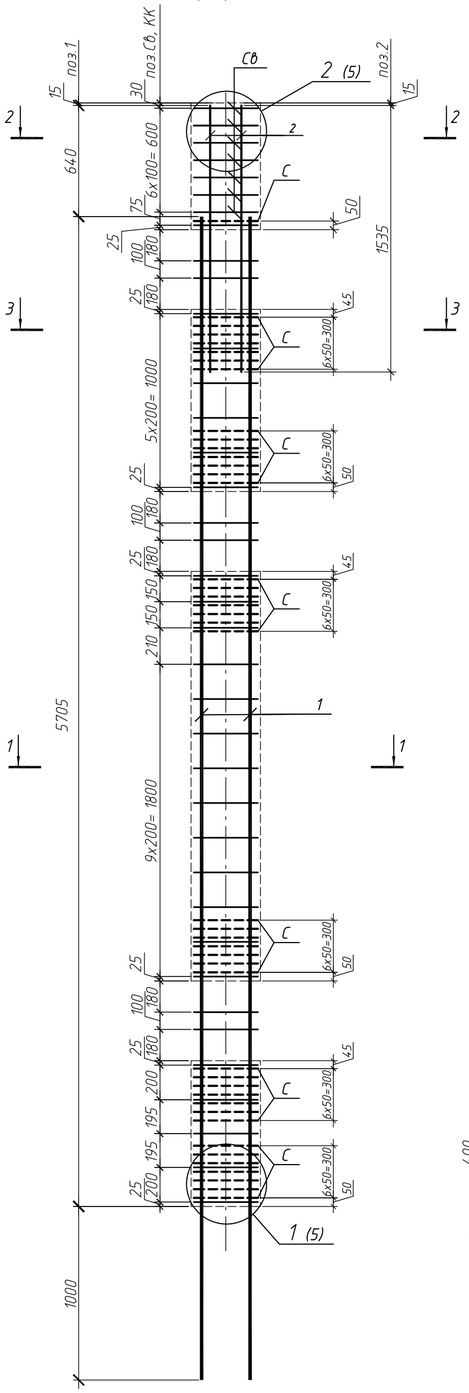

1-1

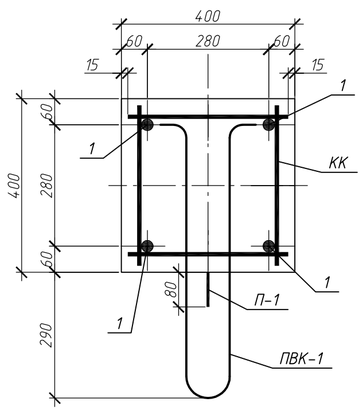

Поз.	Обозначение	Наименование	Кол.	Масса ед., кг	Примеч.
		Документация			
	127-СТТ/24-1-1.3-КЖ2.И1-ТТ	Технические требования к изготовлению			
		железобетонных конструкции			
		Сборочные единицы			
1		ø36 А500С ГОСТ 34028-2016 L= 6705	4	53.57	
2		ø25 А500С ГОСТ 34028-2016 L= 1535	8	5.91	
КК	127-СТТ/24-1-1.3-КЖ2.И1-01	Каркас арматурный КК 4.4-1	31	0.91	
С	127-СТТ/24-1-1.3-КЖ2.И1-02	Сетка арматурная С 4.4-1	43	0,67	
Св	127-СТТ/24-1-1.3-КЖ2.И1-02	Сетка арматурная верхняя Св-1	7	1,84	
СК-1	127-СТТ/24-1-1.3-КЖ2.И1-02	Спираль СК-1	4	0,11	
Т-1		Труба 50х3,5 ГОСТ 3262-75 L=400	1	1,96	
П-1	127-СТТ/24-1-1.3-КЖ2.И1-02	Петля П-1	3	1,74	
ПВК-1	127-СТТ/24-1-1.3-КЖ2.И1-02	Петлевой выпуск ПВК-1	25	1.24	
		Материалы			
		БСТ В30 F100 ГОСТ 7473-2010	0.8		м3

Ведомость расхода стали, кг

Марка элемента	Изделия арматурные								Изделия закладные							Всего на изделие
	Арматура класса							Всего	Арматура класса				Прокат марки		Всего	
	А500С				Вр-1				А240		А500С		ВСт3кп2			
	ГОСТ 34028-2016				ГОСТ 6727-80				ГОСТ 34028-2016		ГОСТ 34028-2016		ГОСТ 10704-91			
	ø10	ø25	ø36	Итого	ø3	ø5	Итого		ø14	Итого	ø12	Итого	Труба 50х3.0	Итого		
КнЗ.1п1	41.09	47.28	214.29	302.66	0.44	28.81	29.25	331.91	5.22	5.22	29.76	29.76	1.96	1.96	36.94	368.85

2-2

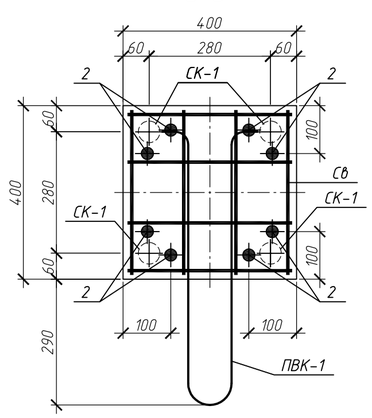

3-3

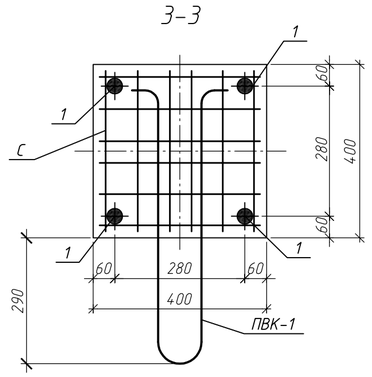

а-а

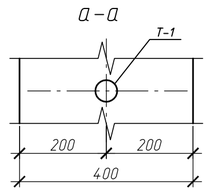

Знак "▲" обозначает ориентацию колонны на плане. Нанести несмываемой краской

Изм.	Кол.уч	Лист	N°док.	Подп.	Дата	127-СТТ/24-1-1.3-КЖ2.И1-23		
Разработ.		Макарчук			06.26	Железобетонная колонна ЭКн-636-4.4-36.4-п1	Стадия: Р	Масса: 2200	Масштаб
Проверил		Гельрот			06.26		Лист 1	Листов 1
Н.контр.		Петрова			06.26	КнЗ.1п1	ООО "УДС-ПРОЕКТ"	

Согласовано

Взам. инв. N°

Подп. и дата

Инв. N° подл.

Колонна Кн3.2з1
(опалубка)

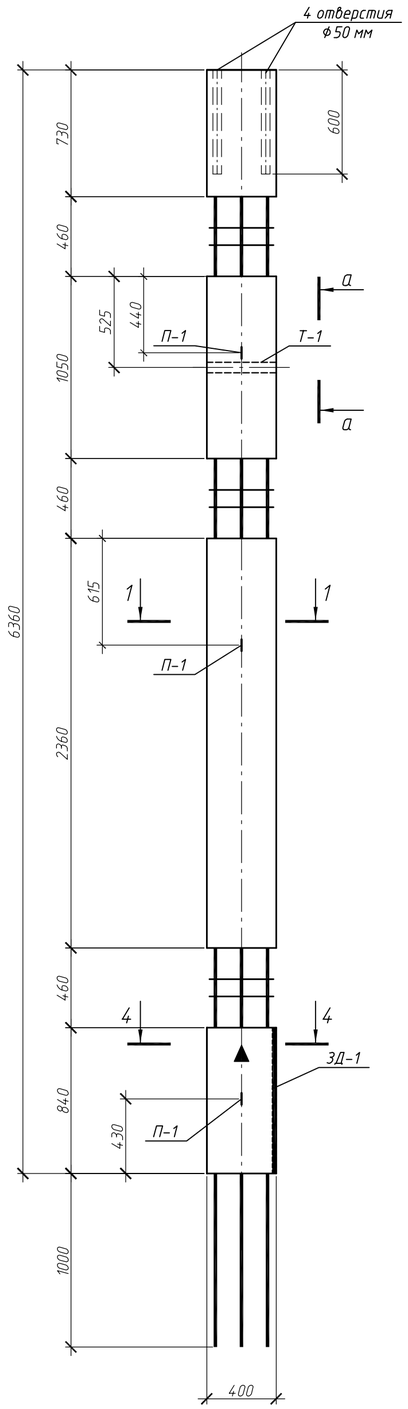

Колонна Кн3.2з1
(армирование)

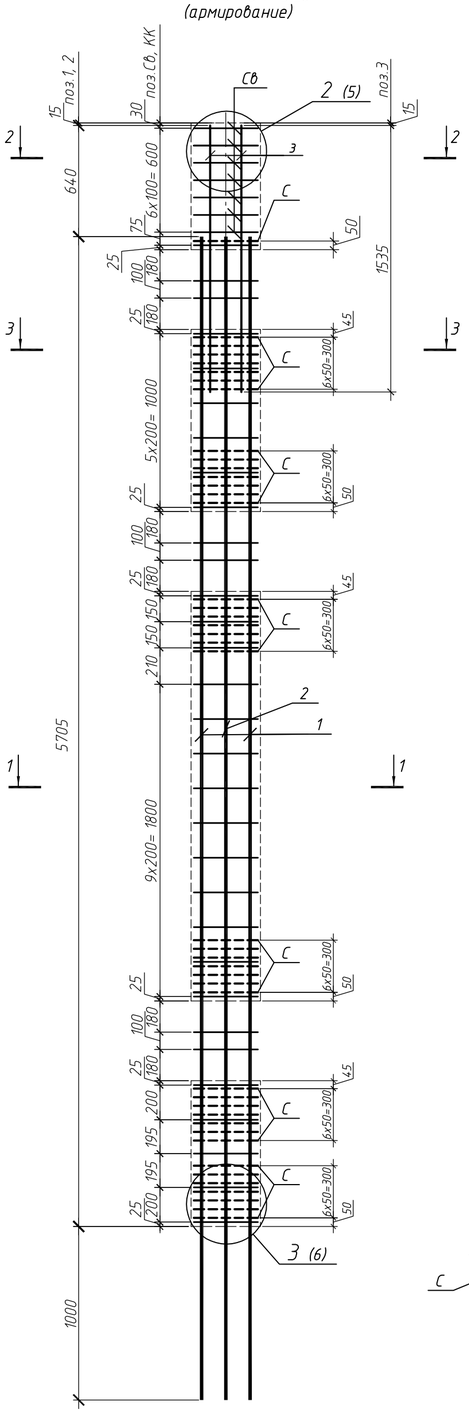

1–1

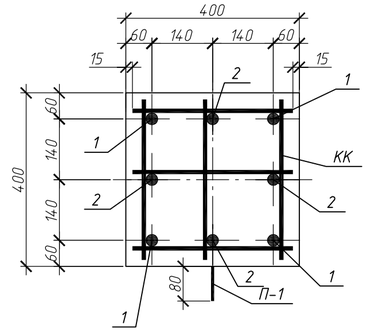

2–2

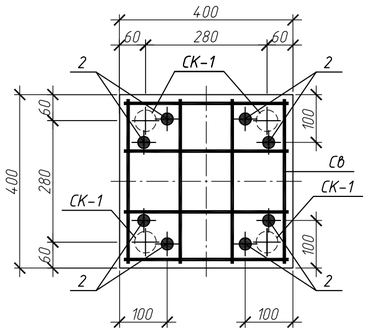

Поз.	Обозначение	Наименование	Кол.	Масса ед., кг	Примеч.
		Документация			
	127-СТТ/24-1-1.3-КЖ2.И1-ТТ	Технические требования к изготовлению			
		железобетонных конструкции			
		Сборочные единицы			
1		ф36 А500С ГОСТ 34028-2016 L= 6705	4	53.57	
2		ф25 А500С ГОСТ 34028-2016 L= 6705	4	25.81	
3		ф32 А500С ГОСТ 34028-2016 L= 1535	8	9.69	
КК	127-СТТ/24-1-1.3-КЖ2.И1-01	Каркас арматурный КК 4.4-2	31	1.37	
С	127-СТТ/24-1-1.3-КЖ2.И1-02	Сетка арматурная С 4.4-1	43	0,67	
Св	127-СТТ/24-1-1.3-КЖ2.И1-02	Сетка арматурная верхняя Св-1	7	1,84	
СК-1	127-СТТ/24-1-1.3-КЖ2.И1-02	Спираль СК-1	4	0,11	
Т-1		Труба 50х3,5 ГОСТ 3262-75 L=400	1	1,96	
П-1	127-СТТ/24-1-1.3-КЖ2.И1-02	Петля П-1	3	1,74	
ЗД-1	127-СТТ/24-1-1.3-КЖ2.И1-03	Закладная деталь ЗД-1	1	20.69	
		Материалы			
		БСТ В30 F100 ГОСТ 7473-2010	0.8		м3

Ведомость расхода стали, кг

Марка элемента	Изделия арматурные								Всего	Изделия закладные							Всего	Всего на изделие
	Арматура класса									Арматура класса				Прокат марки				
	А500С					Вр-1				А240		А500С		ВСт3кп2	С245			
	ГОСТ 34028-2016					ГОСТ 6727-80				ГОСТ 34028-2016		ГОСТ 34028-2016		ГОСТ 10704-91	ГОСТ 19903-2015			
	ф10	ф25	ф32	ф36	Итого	ф3	ф5	Итого		ф14	Итого	ф12	Итого	Труба 50х3.0	t=10	Итого		
Кн3.2з1	55.35	103.26	77.52	214.29	450.42	0.44	28.81	29.25	479.67	5.22	5.22	4.86	4.86	1.96	15.83	17.79	27.87	507.54

3–3

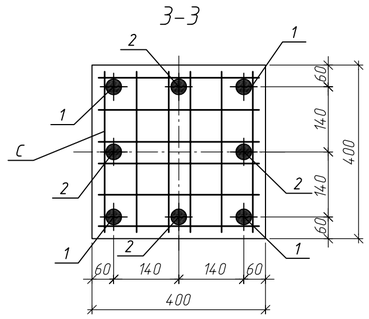

4–4

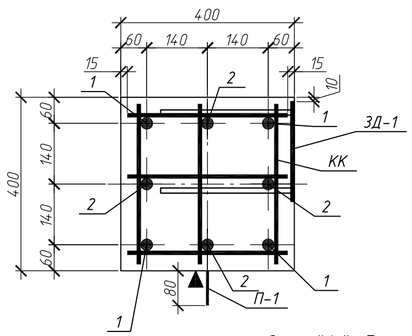

а–а

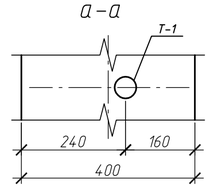

Знак "▲" обозначает ориентацию колонны на плане. Нанести несмываемой краской

Изм.	Кол.уч	Лист	N°док.	Подп.	Дата	127-СТТ/24-1-1.3-КЖ2.И1-24		
Разработ.		Макарчук			06.26	Железобетонная колонна ЗКн-636-4.4-36.4(25.4)-з1	Стадия: Р	Масса: 2300
Проверил		Гельрот			06.26		Лист 1	Листов 1
Н.контр.		Петрова			06.26	Кн3.2з1	ООО "УДС-ПРОЕКТ"	

Взам. инв. N° | Подп. и дата | Инв. N° подл.

Колонна Кн4.1зп1
(опалубка)

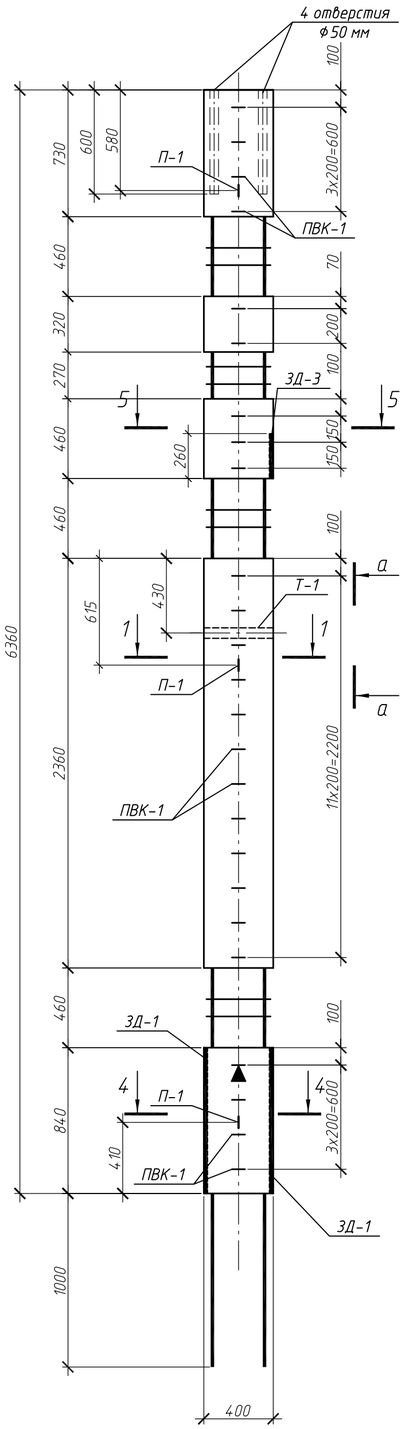

Колонна Кн4.1зп1
(армирование)

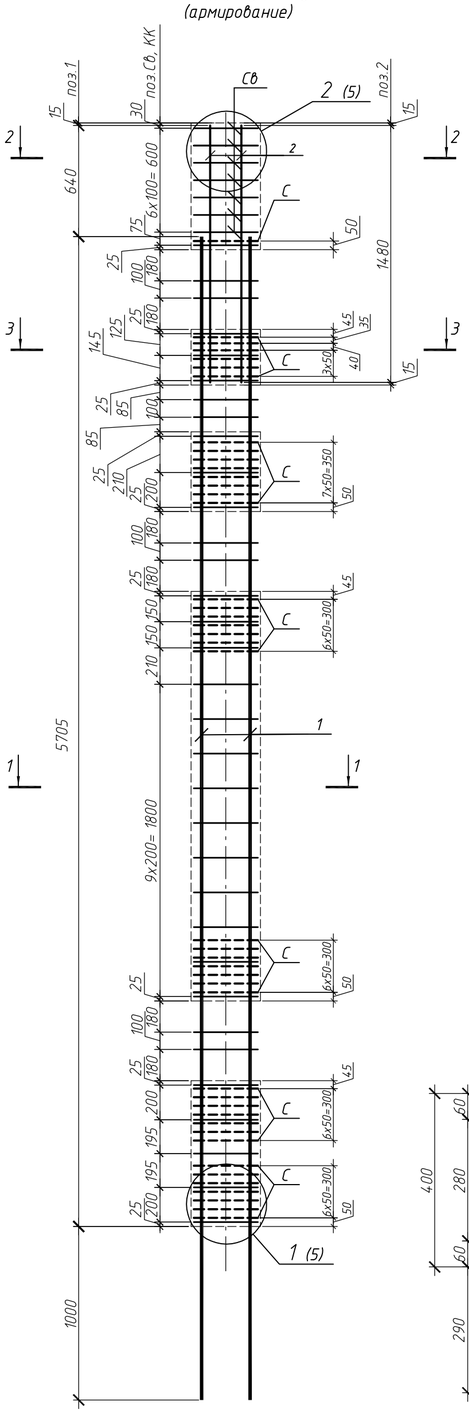

1–1

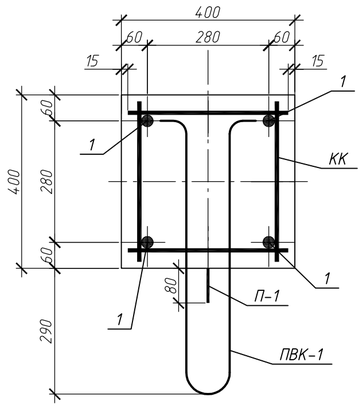

А–А

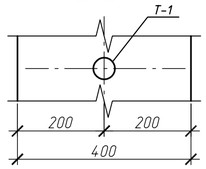

Поз.	Обозначение	Наименование	Кол.	Масса ед., кг	Примеч.
		Документация			
	127-СТТ/24-1-1.3-КЖ2.И1-ТТ	Технические требования к изготовлению			
		железобетонных конструкции			
		Сборочные единицы			
1		ø36 А500С ГОСТ 34028-2016 L= 6705	4	53.57	
2		ø25 А500С ГОСТ 34028-2016 L= 1480	8	5.70	
КК	127-СТТ/24-1-1.3-КЖ2.И1-01	Каркас арматурный КК 4.4-1	33	0.91	
С	127-СТТ/24-1-1.3-КЖ2.И1-02	Сетка арматурная С 4.4-1	43	0,67	
Св	127-СТТ/24-1-1.3-КЖ2.И1-02	Сетка арматурная верхняя Св-1	7	1,84	
СК-1	127-СТТ/24-1-1.3-КЖ2.И1-02	Спираль СК-1	4	0,11	
Т-1		Труба 50х3,5 ГОСТ 3262-75 L=400	1	1,96	
П-1	127-СТТ/24-1-1.3-КЖ2.И1-02	Петля П-1	3	1,74	
ЗД-1	127-СТТ/24-1-1.3-КЖ2.И1-03	Закладная деталь ЗД-1	2	20.69	
ПВК-1	127-СТТ/24-1-1.3-КЖ2.И1-02	Петлевой выпуск ПВК-1	25	1.24	
ЗД-3	127-СТТ/24-1-1.3-КЖ2.И1-03	Закладная деталь ЗД-3	1	19.68	
		Материалы			
		БСТ В30 F100 ГОСТ 7473-2010	0.75		м3

Ведомость расхода стали, кг

Марка элемента	Изделия арматурные								Изделия закладные											Всего на изделие
	Арматура класса							Всего	Арматура класса					Прокат марки					Всего	
	А500С				Вр-1				А240		А500С			Вст3кп2	С245					
	ГОСТ 34028-2016				ГОСТ 6727-80				ГОСТ 34028-2016		ГОСТ 34028-2016			ГОСТ 10704-91	ГОСТ 19903-2015					
	ø10	ø25	ø36	Итого	ø3	ø5	Итого		ø14	Итого	ø12	ø20	Итого	Труба 50х3.0	t=10	t=14	Итого	Итого		
Кн4.1зп1	42.91	45.6	214.29	302.8	0.44	28.81	29.25	332.05	5.22	5.22	40.72	8.25	48.97	1.96	31.66	11.43	43.09	99.24	153.43	485.48

2–2

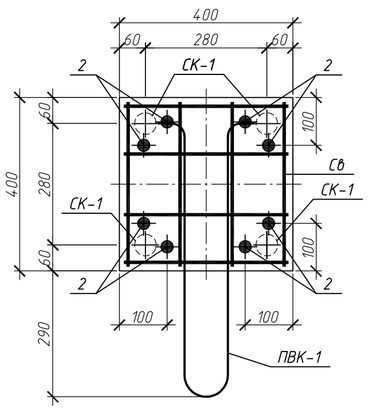

3–3

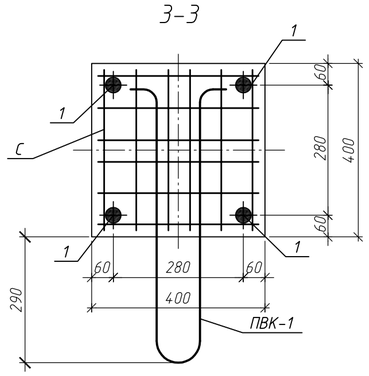

4–4

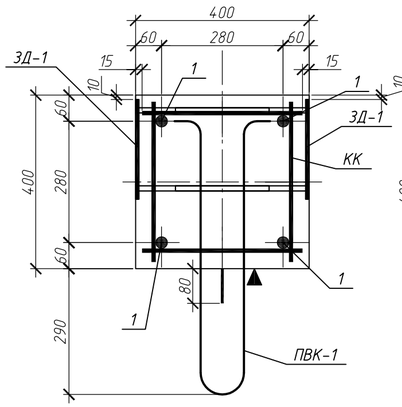

5–5

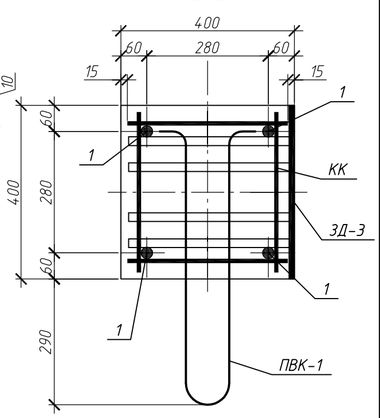

Знак "▲" обозначает ориентацию колонны на плане. Нанести несмываемой краской

Изм.	Кол.уч	Лист	N°док.	Подп.	Дата	127-СТТ/24-1-1.3-КЖ2.И1-25		
Разработ.		Макарчук			06.26	Железобетонная колонна 4Кн-636-4.4-36.4-зп1	Стадия	Масса	Масштаб
Проверил		Гельрот			06.26		Р	2150	
							Лист 1	Листов 1	
Н.контр.		Петрова			06.26	Кн4.1зп1	ООО "УДС-ПРОЕКТ"		

Согласовано

Взам. инв. N°

Подп. и дата

Инв. N° подл.

Колонна Кн5.1зп1
(опалубка)

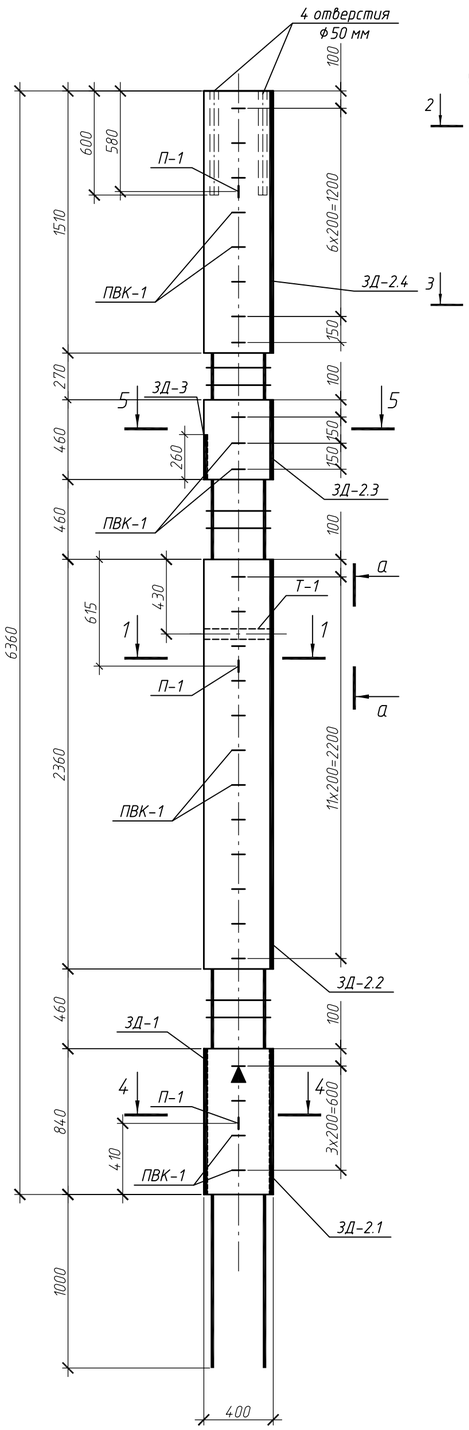

Колонна Кн5.1зп1
(армирование)

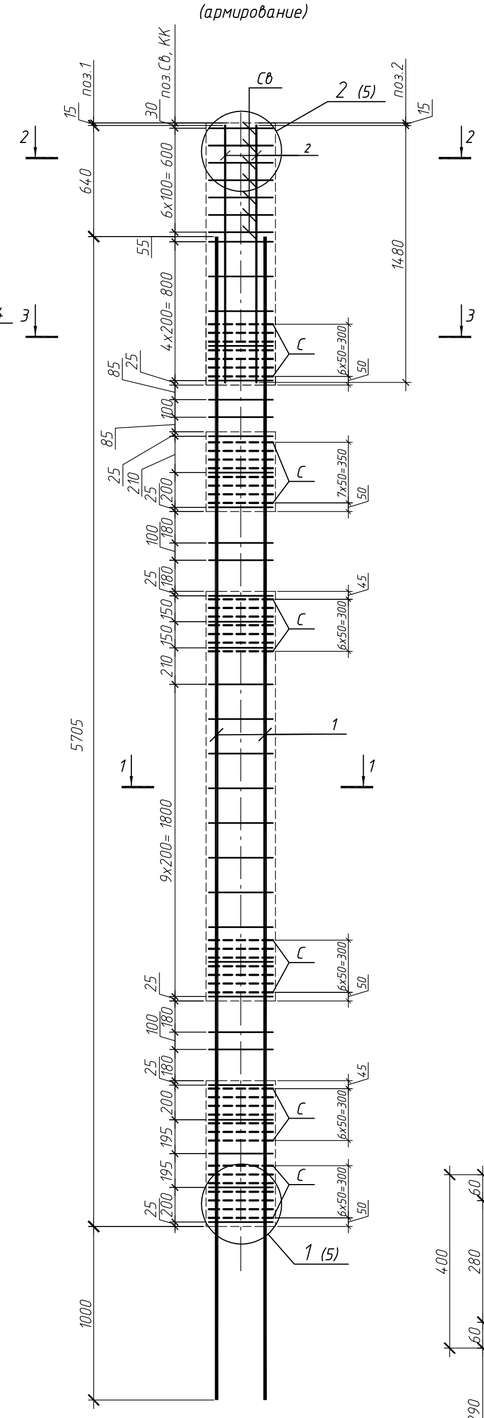

1–1

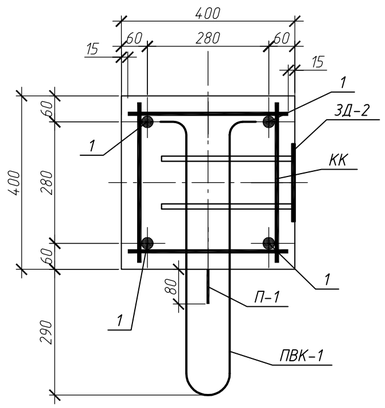

ЗД-2
высверлить отверстие в ЗД под трубу

А–А

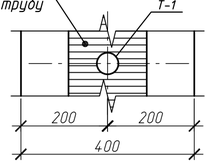

Поз.	Обозначение	Наименование	Кол.	Масса ед., кг	Примеч.
		Документация			
	127-СТТ/24-1-1.3-КЖ2.И1-ТТ	Технические требования к изготовлению			
		железобетонных конструкции			
		Сборочные единицы			
1		ø32 А500С ГОСТ 34028-2016 L= 6705	4	42.31	
2		ø25 А500С ГОСТ 34028-2016 L= 1480	8	5.70	
КК	127-СТТ/24-1-1.3-КЖ2.И1-01	Каркас арматурный КК 4.4-3	32	0.91	
С	127-СТТ/24-1-1.3-КЖ2.И1-02	Сетка арматурная С 4.4-2	43	0,67	
Св	127-СТТ/24-1-1.3-КЖ2.И1-02	Сетка арматурная верхняя Св-1	7	1,84	
СК-1	127-СТТ/24-1-1.3-КЖ2.И1-02	Спираль СК-1	4	0,11	
Т-1		Труба 50х3,5 ГОСТ 3262-75 L=400	1	1,96	
П-1	127-СТТ/24-1-1.3-КЖ2.И1-02	Петля П-1	3	1,74	
ЗД-1	127-СТТ/24-1-1.3-КЖ2.И1-03	Закладная деталь ЗД-1	1	20.69	
ПВК-1	127-СТТ/24-1-1.3-КЖ2.И1-02	Петлевой выпуск ПВК-1	27	1.24	
ЗД-3	127-СТТ/24-1-1.3-КЖ2.И1-03	Закладная деталь ЗД-3	1	19.68	
ЗД-2.1	127-СТТ/24-1-1.3-КЖ2.И1-03	Закладная деталь ЗД-2, L=840мм	1	11.14	
ЗД-2.2	127-СТТ/24-1-1.3-КЖ2.И1-03	Закладная деталь ЗД-2, L=2360мм	1	30.74	
ЗД-2.3	127-СТТ/24-1-1.3-КЖ2.И1-03	Закладная деталь ЗД-2, L=460мм	1	6.24	
ЗД-2.4	127-СТТ/24-1-1.3-КЖ2.И1-03	Закладная деталь ЗД-2, L=1510мм	1	20.04	
		Материалы			
		БСТ В30 F100 ГОСТ 7473-2010	0.83		м3

Ведомость расхода стали, кг

Марка элемента	Изделия арматурные								Изделия закладные												
	Арматура класса							Всего	Арматура класса					Прокат марки						Всего	Всего на изделие
	А500С				Вр-1				А240		А500С			ВСт3кп2	С245						
	ГОСТ 34028-2016				ГОСТ 6727-80				ГОСТ 34028-2016		ГОСТ 34028-2016			ГОСТ 10704-91	ГОСТ 19903-2015						
	ø10	ø25	ø32	Итого	ø3	ø5	Итого		ø14	Итого	ø12	ø20	Итого	Труба 50х3.0	t=8	t=10	t=14	Итого	Итого		
Кн5.1зп1	4.2	45.6	169.23	256.83	0.44	28.81	29.25	286.08	5.22	5.22	54.54	8.25	62.79	1.96	51.96	15.83	11.43	81.18	151.15	219.16	505.24

2–2

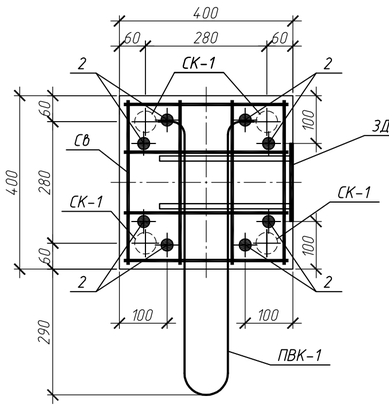

3–3

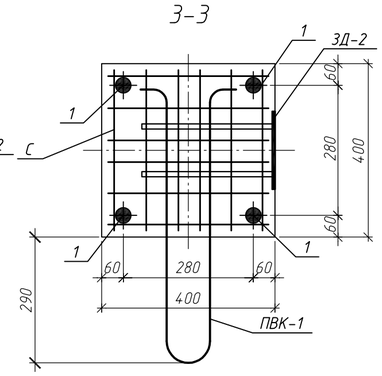

4–4

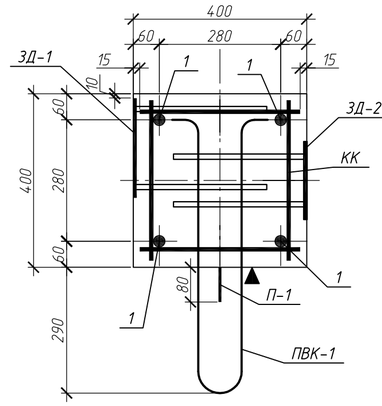

5–5

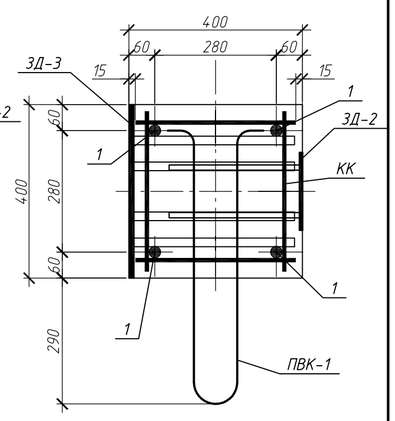

Знак "▲" обозначает ориентацию колонны на плане. Нанести несмываемой краской

Изм.	Кол.уч	Лист	N°док.	Подп.	Дата
Разработ.		Макарчук			06.26
Проверил		Гельрот			06.26
Н.контр.		Петрова			06.26

127-СТТ/24-1-1.3-КЖ2.И1-26

Железобетонная колонна
ЗКн-636-4.4-32.4-зп1

Стадия	Масса	Масштаб
Р	2350	
Лист 1	Листов 1	

Кн5.1зп1

ООО "УДС-ПРОЕКТ"

Взам. инв. N° | Подп. и дата | Инв. N° подл.

Колонна Кн6.1эп1
(опалубка)

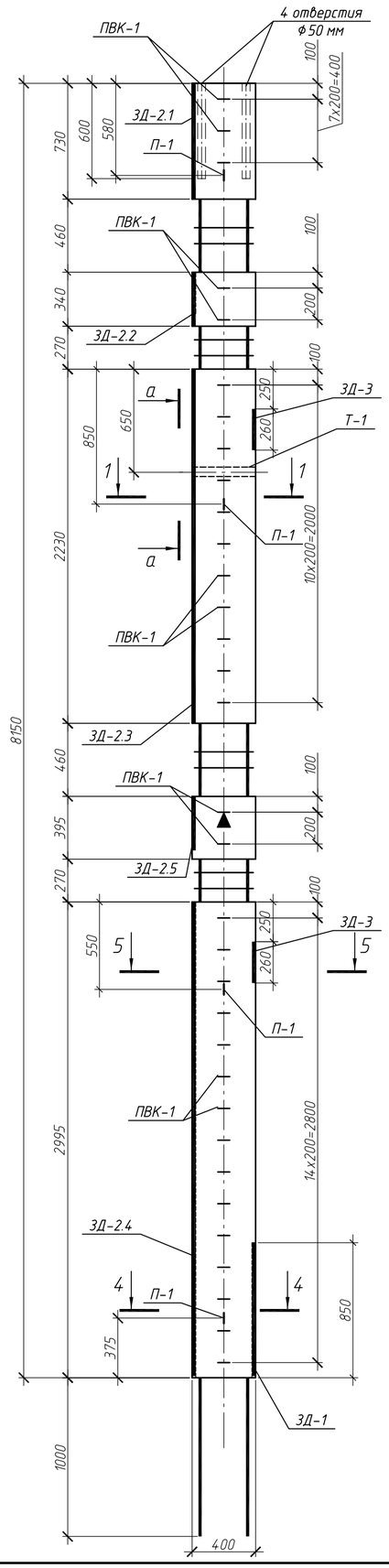

Колонна Кн6.1эп1
(армирование)

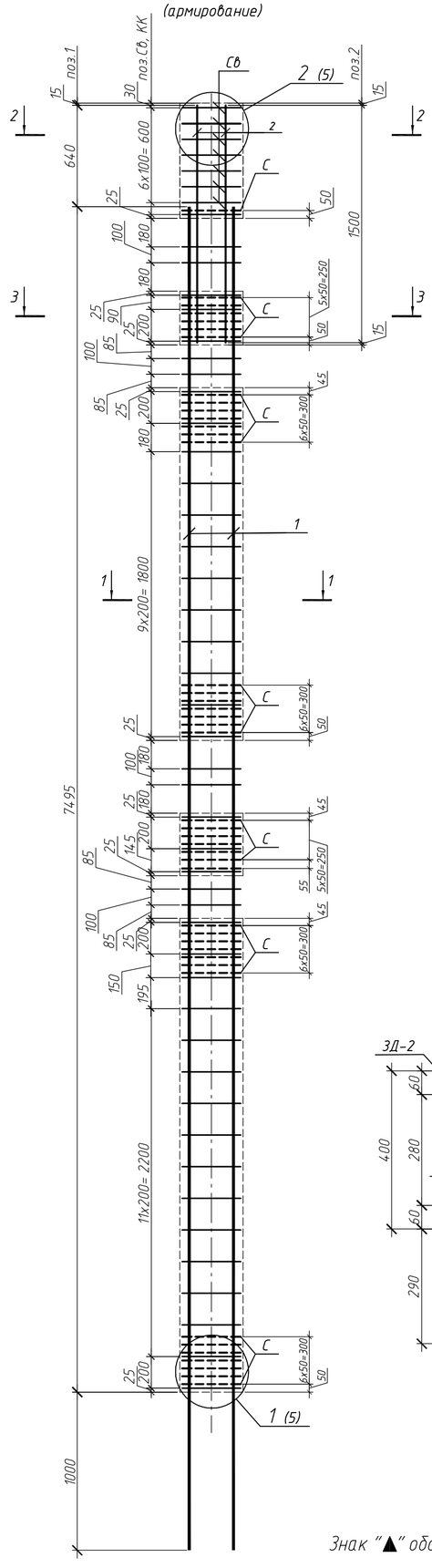

1–1

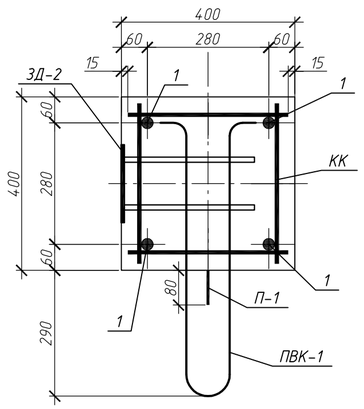

ЗД-2
высверлить отверстие в ЗД под трубу

А–А

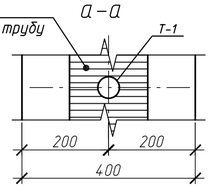

Поз.	Обозначение	Наименование	Кол.	Масса ед., кг	Примеч.
		Документация			
	127-СТТ/24-1-1.3-КЖ2.И1-ТТ	Технические требования к изготовлению			
		железобетонных конструкции			
		Сборочные единицы			
1		ф32 А500С ГОСТ 34028-2016 L= 8495	4	53.60	
2		ф25 А500С ГОСТ 34028-2016 L= 1500	8	5.78	
КК	127-СТТ/24-1-1.3-КЖ2.И1-01	Каркас арматурный КК 4.4-3	43	0.91	
С	127-СТТ/24-1-1.3-КЖ2.И1-02	Сетка арматурная С 4.4-2	42	0,67	
Св	127-СТТ/24-1-1.3-КЖ2.И1-02	Сетка арматурная верхняя Св-1	7	1,84	
СК-1	127-СТТ/24-1-1.3-КЖ2.И1-02	Спираль СК-1	4	0,11	
Т-1		Труба 50х3,5 ГОСТ 3262-75 L=400	1	1,96	
П-1	127-СТТ/24-1-1.3-КЖ2.И1-02	Петля П-1	4	1,74	
ЗД-1	127-СТТ/24-1-1.3-КЖ2.И1-03	Закладная деталь ЗД-1	1	20.69	
ПВК-1	127-СТТ/24-1-1.3-КЖ2.И1-02	Петлевой выпуск ПВК-1	33	1.24	
ЗД-3	127-СТТ/24-1-1.3-КЖ2.И1-03	Закладная деталь ЗД-3	2	19.68	
ЗД-2.1	127-СТТ/24-1-1.3-КЖ2.И1-03	Закладная деталь ЗД-2, L=730мм	1	10.04	
ЗД-2.2	127-СТТ/24-1-1.3-КЖ2.И1-03	Закладная деталь ЗД-2, L=340мм	1	5.04	
ЗД-2.3	127-СТТ/24-1-1.3-КЖ2.И1-03	Закладная деталь ЗД-2, L=2230мм	1	28.89	
ЗД-2.4	127-СТТ/24-1-1.3-КЖ2.И1-03	Закладная деталь ЗД-2, L=2985мм	1	38.74	
ЗД-2.5	127-СТТ/24-1-1.3-КЖ2.И1-03	Закладная деталь ЗД-2, L=395мм	1	5.59	
		Материалы			
		БСТ В30 F100 ГОСТ 7473-2010	1.07		м3

Ведомость расхода стали, кг

Марка элемента	Изделия арматурные								Изделия закладные												
	Арматура класса							Всего	Арматура класса					Прокат марки						Всего	Всего на изделие
	А500С				Вр-1				А240		А500С			ВСт3кп2	С245						
	ГОСТ 34028-2016				ГОСТ 6727-80				ГОСТ 34028-2016		ГОСТ 34028-2016			ГОСТ 10704-91	ГОСТ 19903-2015						
	ф10	ф25	ф32	Итого	ф3	ф5	Итого		ф14	Итого	ф12	ф20	Итого	Труба 50х3.0	t=8	t=10	t=14	Итого	Итого		
Кн6.1эп1	52.01	46.24	214.41	312.66	0.44	28.14	28.58	341.24	6.96	6.96	66.84	16.5	83.34	1.96	67.23	15.83	22.86	107.88	200.14	290.44	631.68

2–2

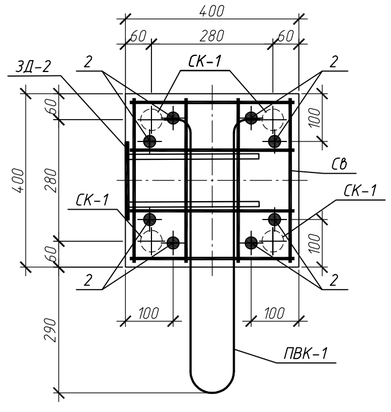

3–3

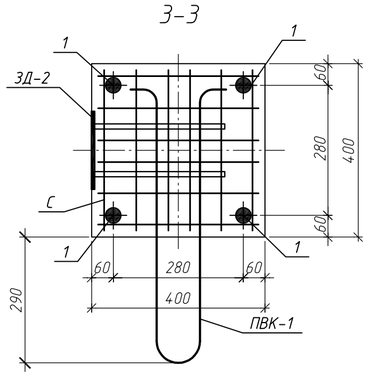

4–4

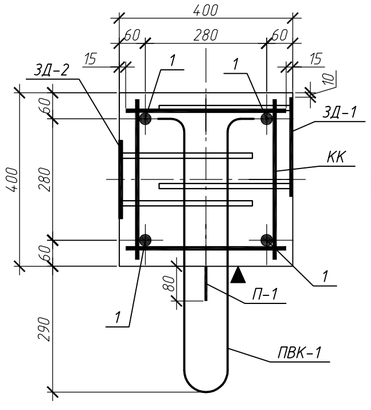

5–5

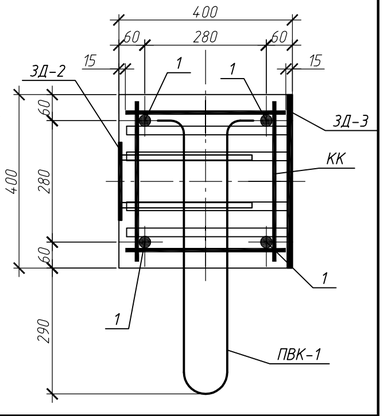

Знак "▲" обозначает ориентацию колонны на плане. Нанести несмываемой краской

Изм.	Кол.уч	Лист	N°док.	Подп.	Дата	127-СТТ/24-1-1.3-КЖ2.И1-27		
Разработ.		Макарчук			06.26	Железобетонная колонна 4Кн-815-4.4-32.4-эп1	Стадия	Масса	Масштаб
Проверил		Гельрот			06.26		Р	3020	
							Лист 1	Листов 1	
Н.контр.		Петрова			06.26	Кн6.1эп1	ООО "УДС-ПРОЕКТ"		

Согласовано

Взам. инв. N°

Подп. и дата

Инв. N° подл.

Колонна Кн7.1зп1
(опалубка)

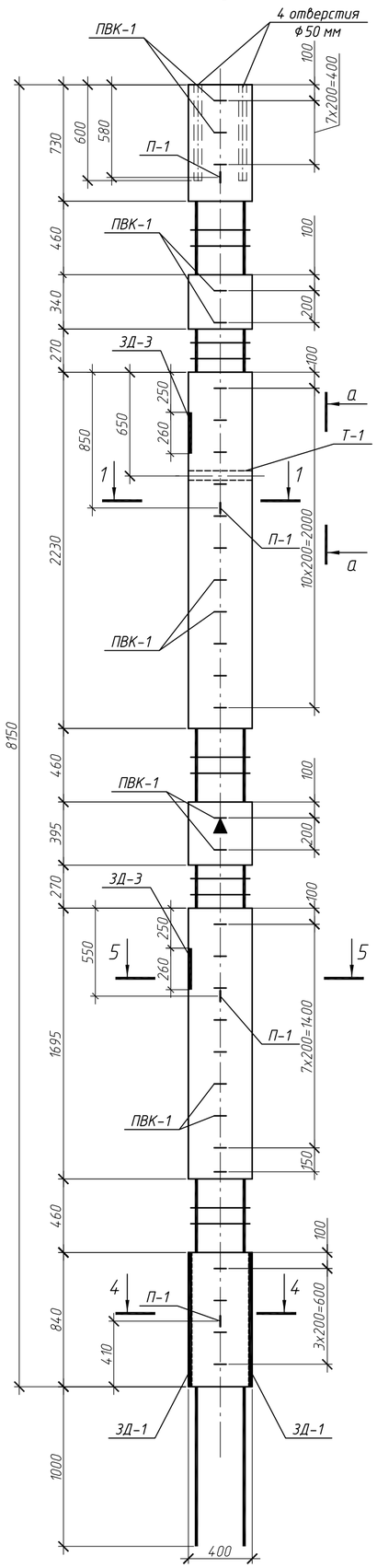

Колонна Кн7.1зп1
(армирование)

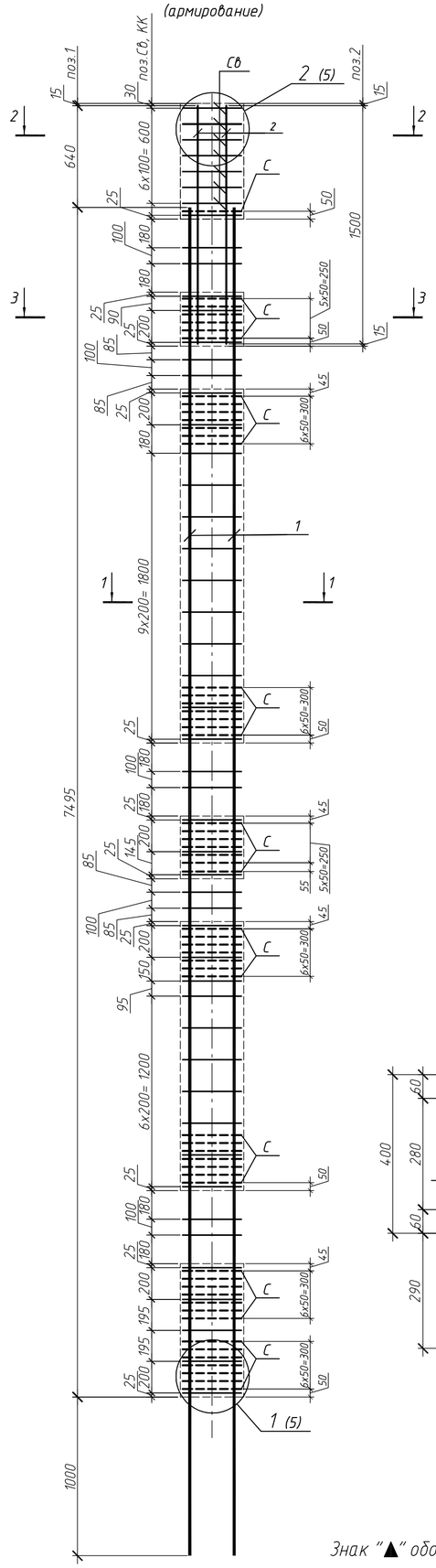

1–1

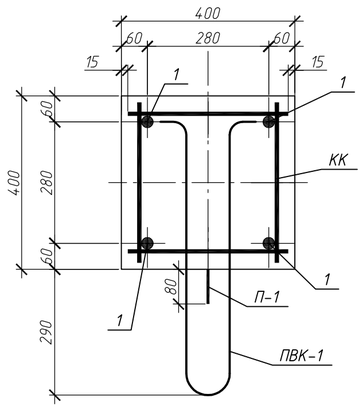

А–А

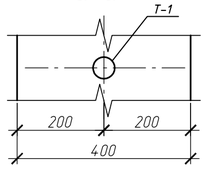

Поз.	Обозначение	Наименование	Кол.	Масса ед., кг	Примеч.
		Документация			
	127-СТТ/24-1-1.3-КЖ2.И1-ТТ	Технические требования к изготовлению			
		железобетонных конструкции			
		Сборочные единицы			
1		ф36 А500С ГОСТ 34028-2016 L= 8495	4	67.88	
2		ф25 А500С ГОСТ 34028-2016 L= 1500	8	5.78	
КК	127-СТТ/24-1-1.3-КЖ2.И1-01	Каркас арматурный КК 4.4-1	44	0.91	
С	127-СТТ/24-1-1.3-КЖ2.И1-02	Сетка арматурная С 4.4-1	56	0,67	
Св	127-СТТ/24-1-1.3-КЖ2.И1-02	Сетка арматурная верхняя Св-1	7	1,84	
СК-1	127-СТТ/24-1-1.3-КЖ2.И1-02	Спираль СК-1	4	0,11	
Т-1		Труба 50х3,5 ГОСТ 3262-75 L=400	1	1,96	
П-1	127-СТТ/24-1-1.3-КЖ2.И1-02	Петля П-1	4	1,74	
ЗД-1	127-СТТ/24-1-1.3-КЖ2.И1-03	Закладная деталь ЗД-1	2	20.69	
ПВК-1	127-СТТ/24-1-1.3-КЖ2.И1-02	Петлевой выпуск ПВК-1	31	1.24	
ЗД-3	127-СТТ/24-1-1.3-КЖ2.И1-03	Закладная деталь ЗД-3	2	19.68	
		Материалы			
		БСТ В30 F100 ГОСТ 7473-2010	1.00		м3

Ведомость расхода стали, кг

Марка элемента	Изделия арматурные								Изделия закладные											
	Арматура класса							Всего	Арматура класса					Прокат марки					Всего	Всего на изделие
	А500С				Вр-1				А240		А500С			ВСт3кп2	С245					
	ГОСТ 34028-2016				ГОСТ 6727-80				ГОСТ 34028-2016		ГОСТ 34028-2016			ГОСТ 10704-91	ГОСТ 19903-2015					
	ф10	ф25	ф36	Итого	ф3	ф5	Итого		ф14	Итого	ф12	ф20	Итого	Труба 50х3.0	t=10	t=14	Итого	Итого		
Кн7.1зп1	52.92	46.24	271.5	370.66	0.44	37.52	37.96	408.62	6.96	6.96	9.72	16.5	26.22	1.96	31.66	22.86	54.52	89.66	122.84	531.46

2–2

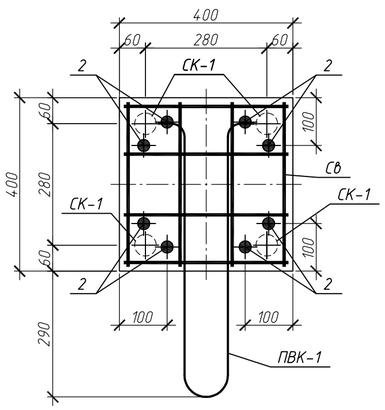

3–3

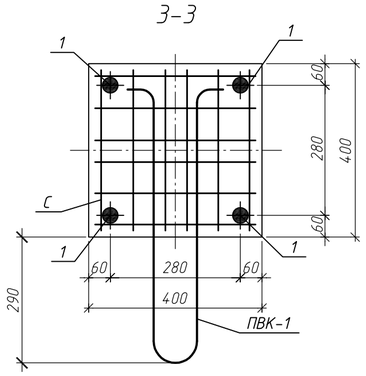

4–4

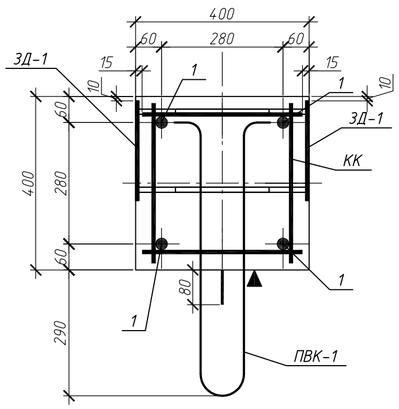

5–5

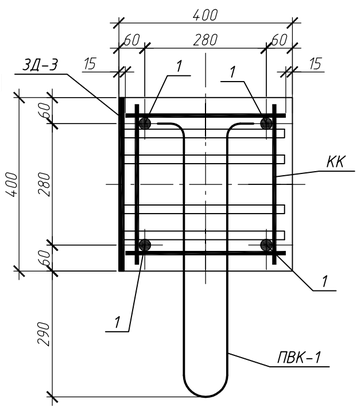

Знак "▲" обозначает ориентацию колонны на плане. Нанести несмываемой краской

Изм.	Кол.уч	Лист	N°док.	Подп.	Дата	127-СТТ/24-1-1.3-КЖ2.И1-28			
Разработ.		Макарчук			06.26	Железобетонная колонна 5Кн-815-4.4-32.4-зп1	Стадия	Масса	Масштаб
Проверил		Гельрот			06.26		Р	2800	
							Лист 1	Листов 1	
Н.контр.		Петрова			06.26	Кн7.1зп1	ООО "УДС-ПРОЕКТ"		

Согласовано

Взам. инв. N°

Подп. и дата

Инв. N° подл.

Колонна Кн8.1
(опалубка)

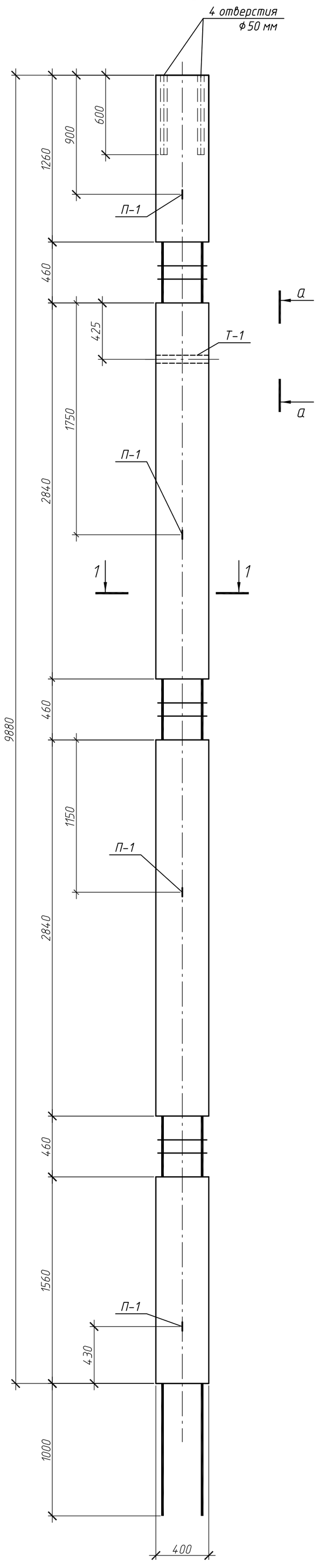

Колонна Кн8.1
(армирование)

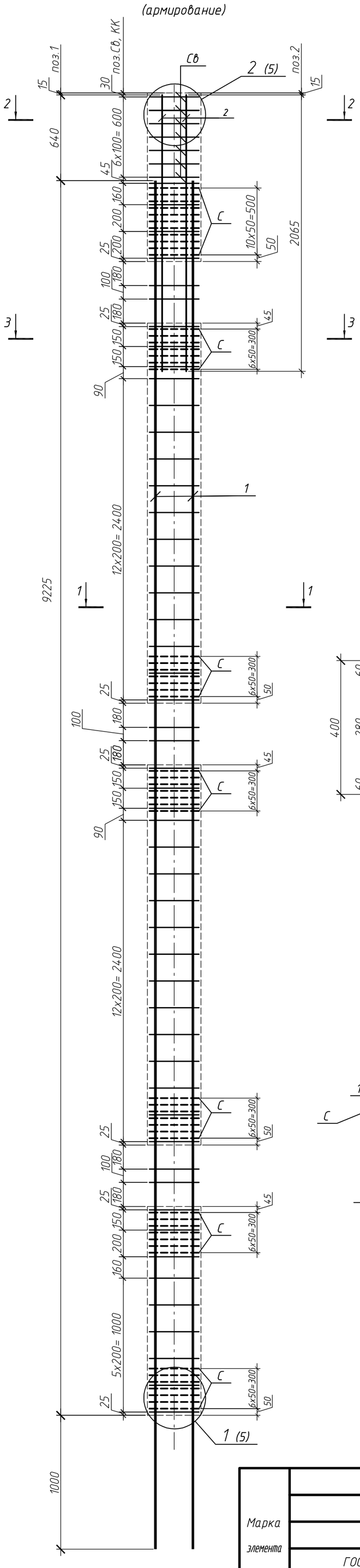

Поз.	Обозначение	Наименование	Кол.	Масса ед., кг	Примеч.
		Документация			
	127-СТТ/24-1-1.3-КЖ2.И1-ТТ	Технические требования к изготовлению			
		железобетонных конструкции			
		Сборочные единицы			
1		⌀36 А500С ГОСТ 34028-2016 L=10225	4	81.7	
2		⌀25 А500С ГОСТ 34028-2016 L= 2065	8	7,95	
КК	127-СТТ/24-1-1.3-КЖ2.И1-01	Каркас арматурный КК 4.4-1	51	0.91	
С	127-СТТ/24-1-1.3-КЖ2.И1-02	Сетка арматурная С 4.4-1	53	0,67	
Св	127-СТТ/24-1-1.3-КЖ2.И1-02	Сетка арматурная верхняя Св-1	7	1,84	
СК-1	127-СТТ/24-1-1.3-КЖ2.И1-02	Спираль СК-1	4	0,11	
Т-1		Труба 50х3,5 ГОСТ 3262-75 L=400	1	1,96	
П-1	127-СТТ/24-1-1.3-КЖ2.И1-02	Петля П-1	4	1,74	
		Материалы			
		БСТ В30 F100 ГОСТ 7473-2010	1.36		м3

1-1

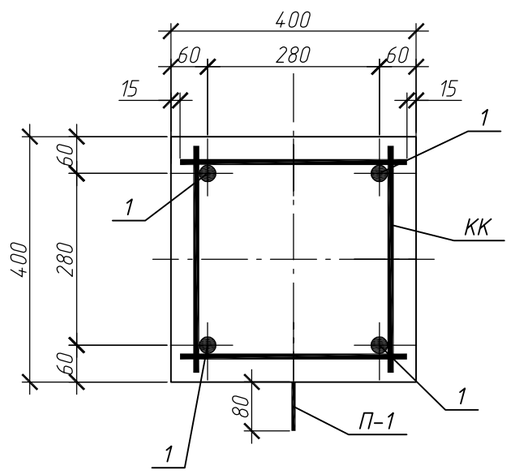

2-2

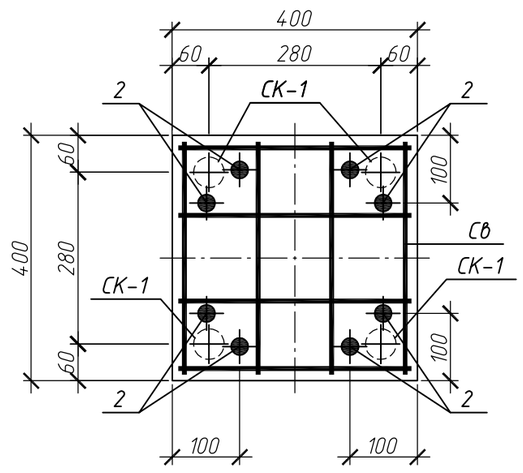

3-3

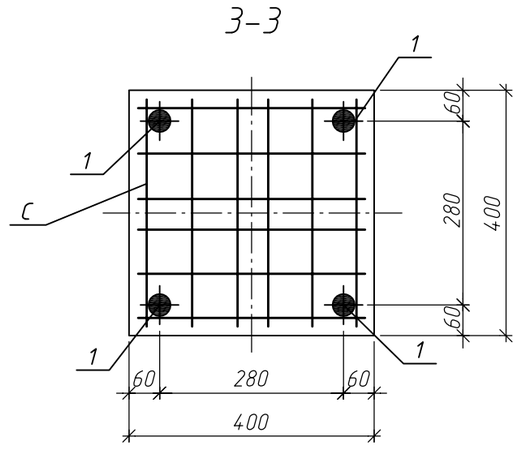

а-а

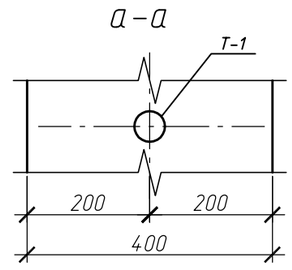

Ведомость расхода стали, кг

Марка элемента	Изделия арматурные								Изделия закладные					Всего на изделие
	Арматура класса							Всего	Арматура класса		Прокат марки		Всего	
	А500С				Вр-1				А240		ВСт3кп2			
	ГОСТ 34028-2016				ГОСТ 6727-80				ГОСТ 34028-2016		ГОСТ 10704-91			
	⌀10	⌀25	⌀36	Итого	⌀3	⌀5	Итого		⌀14	Итого	Труба 50х3.0	Итого		
Кн8.1	59.5	63.6	326.8	449.9	0.44	35.51	35.95	485.85	6.96	6.96	1.96	1.96	8.92	494.77

Изм.	Кол.уч	Лист	N°док.	Подп.	Дата
Разработ.		Макарчук			06.26
Проверил		Гельрот			06.26
Н. контр.		Петрова			06.26

127-СТТ/24-1-1.3-КЖ2.И1-29

Железобетонная колонна
ЗКн-988-4.4-36.4

Стадия	Масса	Масштаб
Р	3620	
Лист 1	Листов 1	

Кн8.1

ООО "УДС-ПРОЕКТ"

Взам. инв. N° | Подп. и дата | Инв. N° подл.

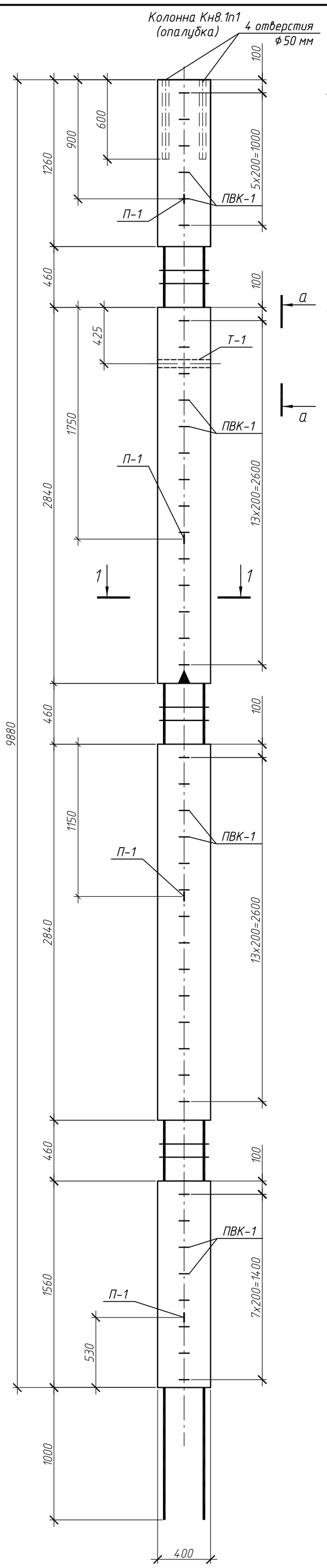

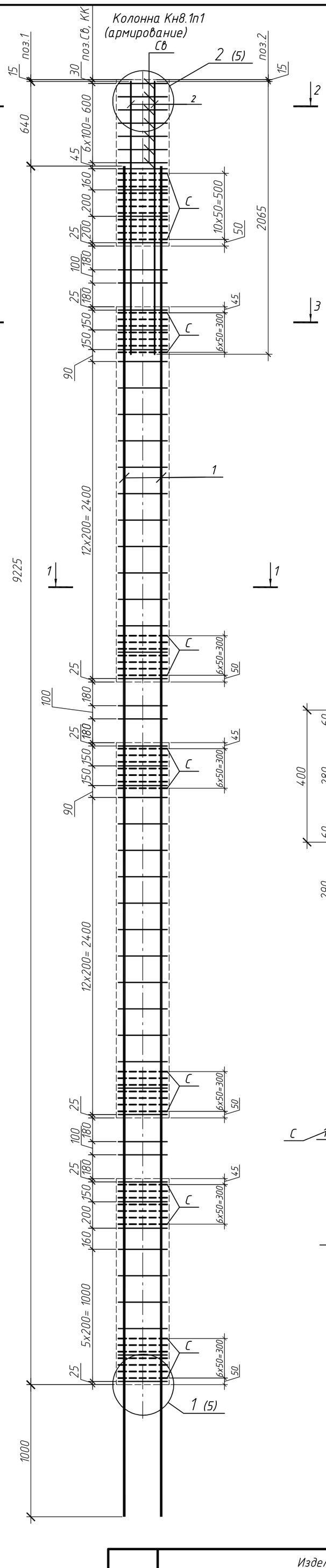

Поз.	Обозначение	Наименование	Кол.	Масса ед., кг	Примеч.
		Документация			
	127-СТТ/24-1-1.3-КЖ2.И1-ТТ	Технические требования к изготовлению			
		железобетонных конструкции			
		Сборочные единицы			
1		⌀36 А500С ГОСТ 34028-2016 L= 10225	4	81.7	
2		⌀25 А500С ГОСТ 34028-2016 L= 2065	8	7,95	
КК	127-СТТ/24-1-1.3-КЖ2.И1-01	Каркас арматурный КК 4.4-1	51	0.91	
С	127-СТТ/24-1-1.3-КЖ2.И1-02	Сетка арматурная С 4.4-1	53	0,67	
Св	127-СТТ/24-1-1.3-КЖ2.И1-02	Сетка арматурная верхняя Св-1	7	1,84	
СК-1	127-СТТ/24-1-1.3-КЖ2.И1-02	Спираль СК-1	4	0,11	
Т-1		Труба 50х3,5 ГОСТ 3262-75 L=400	1	1,96	
П-1	127-СТТ/24-1-1.3-КЖ2.И1-02	Петля П-1	4	1,74	
ПВК-1	127-СТТ/24-1-1.3-КЖ2.И1-02	Петлевой выпуск ПВК-1	42	1.24	
		Материалы			
		БСТ В30 F100 ГОСТ 7473-2010	1.36		м3

1-1

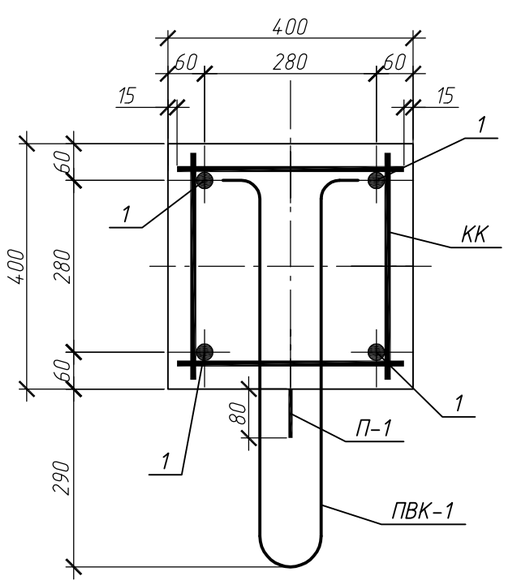

2-2

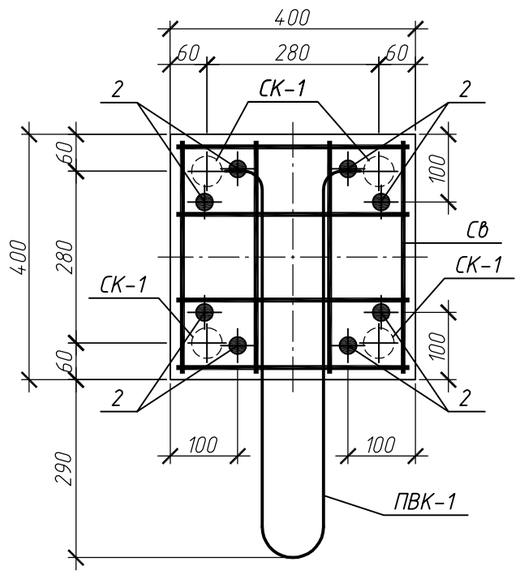

3-3

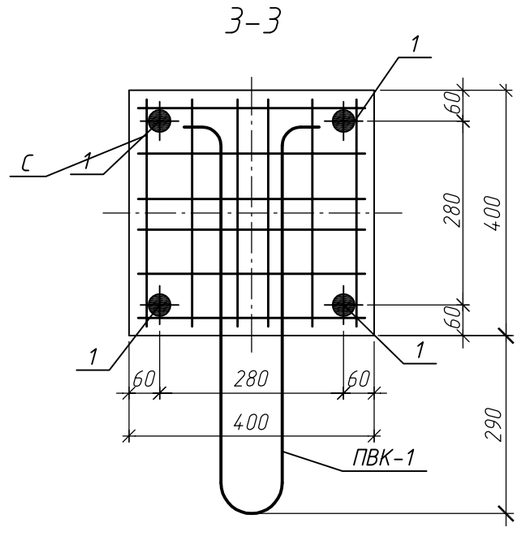

а-а

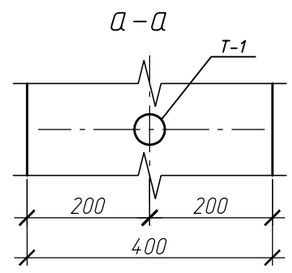

Ведомость расхода стали, кг

Марка элемента	Изделия арматурные								Изделия закладные							
	Арматура класса							Всего	Арматура класса				Прокат марки		Всего	Всего на изделие
	А500С				Вр-1				А240		А500С		ВСт3кп2			
	ГОСТ 34028-2016				ГОСТ 6727-80				ГОСТ 34028-2016		ГОСТ 34028-2016		ГОСТ 10704-91			
	⌀10	⌀25	⌀36	Итого	⌀3	⌀5	Итого		⌀14	Итого	⌀12	Итого	Труба 50х3.0	Итого		
Кн8.1п1	59.5	63.6	326.8	449.9	0.44	35.51	35.95	485.85	6.96	6.96	52.08	52.08	1.96	1.96	61	546.85

Знак "▲" обозначает ориентацию колонны на плане. Нанести несмываемой краской

Изм.	Кол.уч	Лист	N°док.	Подп.	Дата
Разработ.		Макарчук			06.26
Проверил		Гельрот			06.26
Н. контр.		Петрова			06.26

127-СТТ/24-1-1.3-КЖ2.И1-ЗО

Железобетонная колонна
ЗКн-988-4.4-36.4-п1

Стадия	Масса	Масштаб
Р	3660	
Лист 1	Листов 1	

Кн8.1п1

ООО "УДС-ПРОЕКТ"

Взам. инв. N° | Подп. и дата | Инв. N° подл.

Колонна Кн8.2п1
(опалубка)

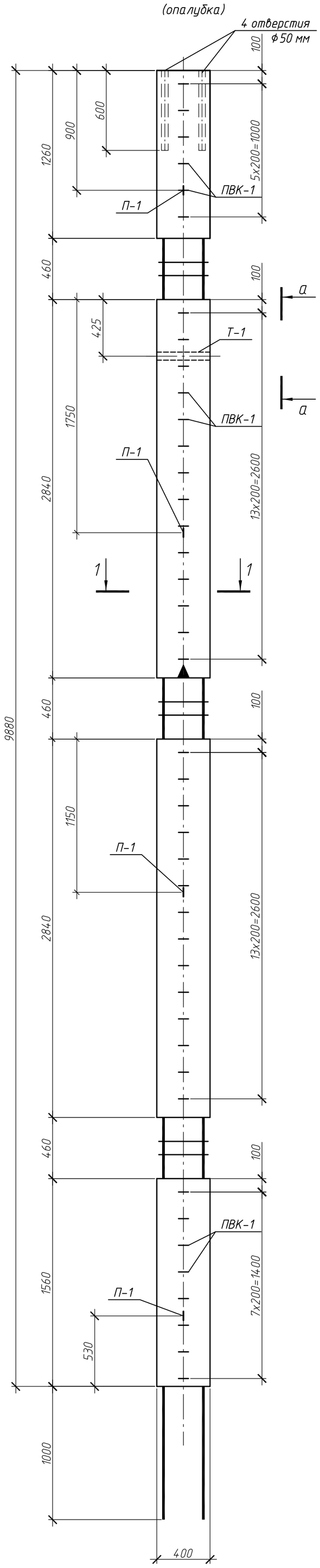

Колонна Кн8.2п1
(армирование)

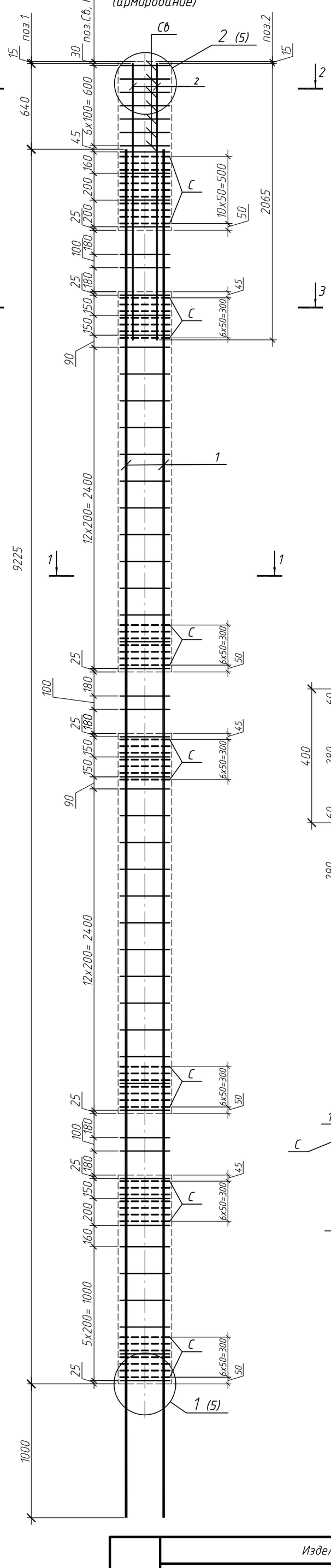

Поз.	Обозначение	Наименование	Кол.	Масса ед., кг	Примеч.
		Документация			
	127-СТТ/24-1-1.3-КЖ2.И1-ТТ	Технические требования к изготовлению			
		железобетонных конструкции			
		Сборочные единицы			
1		⌀32 А500С ГОСТ 34028-2016 L= 10225	4	64.52	
2		⌀25 А500С ГОСТ 34028-2016 L= 2065	8	7,95	
КК	127-СТТ/24-1-1.3-КЖ2.И1-01	Каркас арматурный КК 4.4-3	51	0.91	
С	127-СТТ/24-1-1.3-КЖ2.И1-02	Сетка арматурная С 4.4-2	53	0,67	
Св	127-СТТ/24-1-1.3-КЖ2.И1-02	Сетка арматурная верхняя Св-1	7	1,84	
СК-1	127-СТТ/24-1-1.3-КЖ2.И1-02	Спираль СК-1	4	0,11	
Т-1		Труба 50х3,5 ГОСТ 3262-75 L=400	1	1,96	
П-1	127-СТТ/24-1-1.3-КЖ2.И1-02	Петля П-1	4	1,74	
ПВК-1	127-СТТ/24-1-1.3-КЖ2.И1-02	Петлевой выпуск ПВК-1	42	1.24	
		Материалы			
		БСТ В30 F100 ГОСТ 7473-2010	1.36		м3

1-1

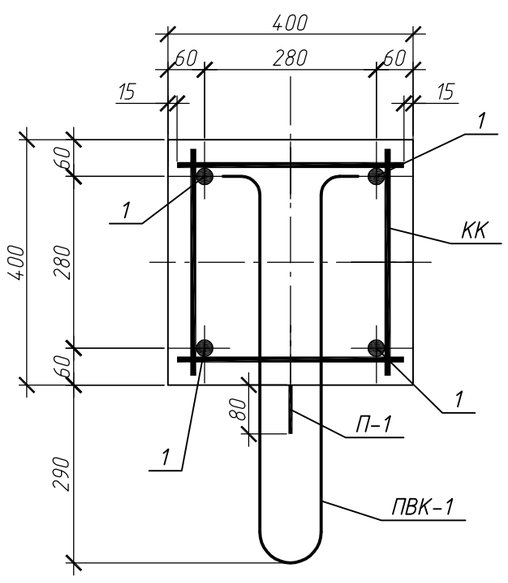

2-2

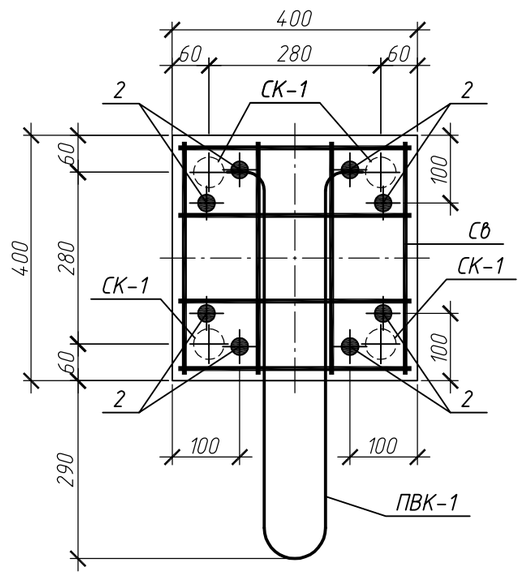

3-3

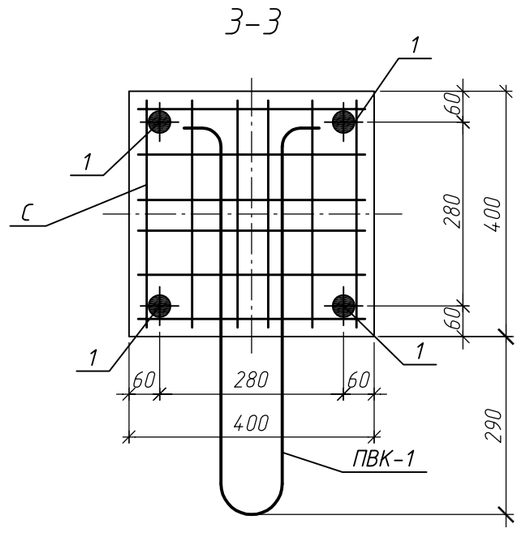

а-а

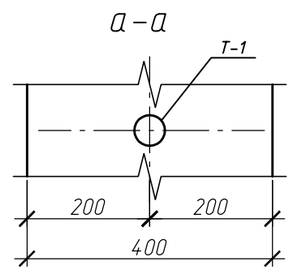

Ведомость расхода стали, кг

Марка элемента	Изделия арматурные								Изделия закладные							
	Арматура класса							Всего	Арматура класса				Прокат марки		Всего	Всего на изделие
	А500С				Вр-1				А240		А500С		ВСт3кп2			
	ГОСТ 34028-2016				ГОСТ 6727-80				ГОСТ 34028-2016		ГОСТ 34028-2016		ГОСТ 10704-91			
	⌀10	⌀25	⌀32	Итого	⌀3	⌀5	Итого		⌀14	Итого	⌀12	Итого	Труба 50х3.0	Итого		
Кн8.2п1	59.5	63.6	258.08	381.18	0.44	35.51	35.95	417.13	6.96	6.96	52.08	52.08	1.96	1.96	61	478.13

Знак "▲" обозначает ориентацию колонны на плане. Нанести несмываемой краской

127-СТТ/24-1-1.3-КЖ2.И1-31

Изм.	Кол.уч	Лист	N°док.	Подп.	Дата
Разработ.		Макарчук			06.26
Проверил		Гельрот			06.26
Н. контр.		Петрова			06.26

Железобетонная колонна
ЗКн-988-4.4-32.4-п1

Стадия	Масса	Масштаб
Р	3620	
Лист 1	Листов 1	

Кн8.2п1

ООО "УДС-ПРОЕКТ"

Взам. инв. N° | Подп. и дата | Инв. N° подл.

Колонна Кн8.3
(опалубка)

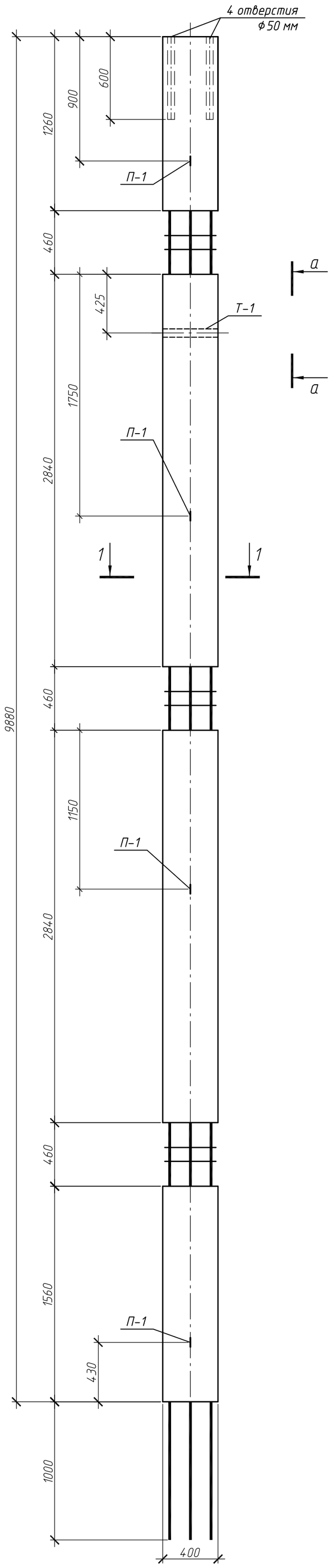

Колонна Кн8.3
(армирование)

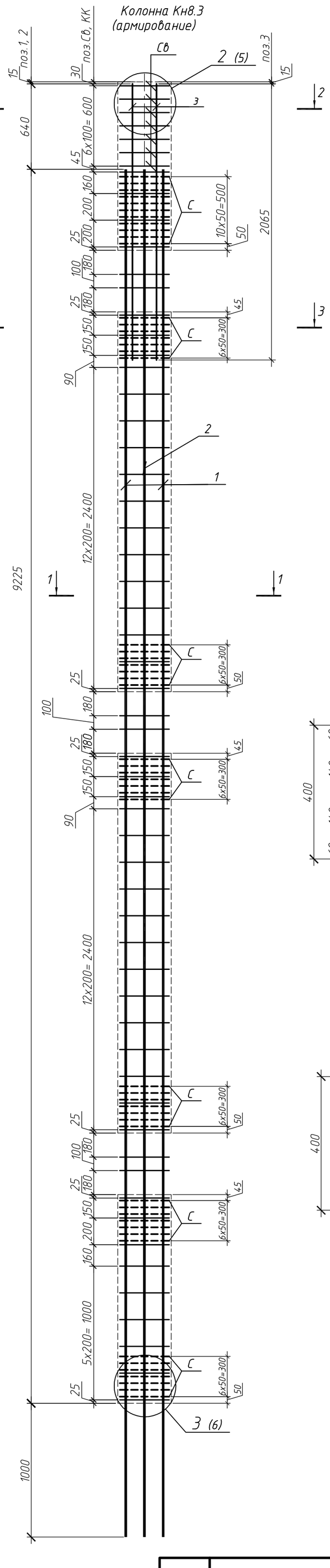

Поз.	Обозначение	Наименование	Кол.	Масса ед., кг	Примеч.
		Документация			
	127-СТТ/24-1-1.3-КЖ2.И1-ТТ	Технические требования к изготовлению			
		железобетонных конструкции			
		Сборочные единицы			
1		ф36 А500С ГОСТ 34028-2016 L= 10225	4	81.70	
2		ф25 А500С ГОСТ 34028-2016 L= 10225	4	39.37	
3		ф32 А500С ГОСТ 34028-2016 L= 2065	8	7,95	
КК	127-СТТ/24-1-1.3-КЖ2.И1-01	Каркас арматурный КК 4.4-2	51	1.37	
С	127-СТТ/24-1-1.3-КЖ2.И1-02	Сетка арматурная С 4.4-1	53	0,67	
Св	127-СТТ/24-1-1.3-КЖ2.И1-02	Сетка арматурная верхняя Св-1	7	1,84	
СК-1	127-СТТ/24-1-1.3-КЖ2.И1-02	Спираль СК-1	4	0,11	
Т-1		Труба 50х3,5 ГОСТ 3262-75 L=400	1	1,96	
П-1	127-СТТ/24-1-1.3-КЖ2.И1-02	Петля П-1	4	1,74	
		Материалы			
		БСТ В30 F100 ГОСТ 7473-2010	1.36		м3

1-1

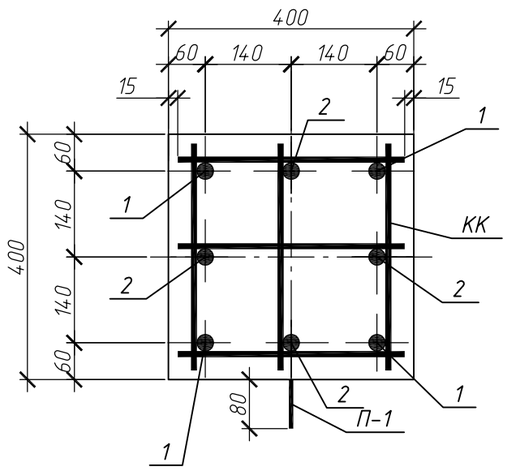

2-2

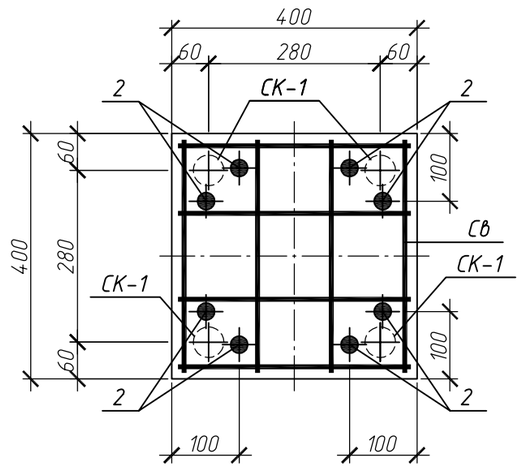

3-3

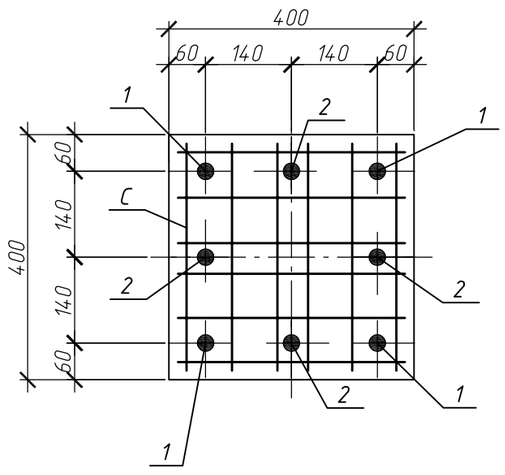

а-а

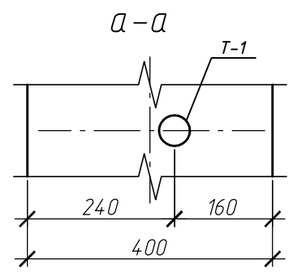

Ведомость расхода стали, кг

Марка элемента	Изделия арматурные									Изделия закладные					Всего на изделие
	Арматура класса								Всего	Арматура класса		Прокат марки		Всего	
	А500С					Вр-1				А240		ВСт3кп2			
	ГОСТ 34028-2016					ГОСТ 6727-80				ГОСТ 34028-2016		ГОСТ 10704-91			
	ф10	ф25	ф32	ф36	Итого	ф3	ф5	Итого		ф14	Итого	Труба 50х3.0	Итого		
Кн8.3	82.75	157.47	63.6	326.8	630.62	0.44	35.51	35.95	666.57	6.96	6.96	1.96	1.96	8.92	675.49

Изм.	Кол.уч	Лист	N°док.	Подп.	Дата
Разработ.		Макарчук			06.26
Проверил		Гельрот			06.26
Н. контр.		Петрова			06.26

127-СТТ/24-1-1.3-КЖ2.И1-32

Железобетонная колонна
ЗКн-988-4.4-36.4(25.4)

Стадия	Масса	Масштаб
Р	3750	
Лист 1	Листов 1	

Кн8.3

ООО "УДС-ПРОЕКТ"

Взам. инв. N°
Подп. и дата
Инв. N° подл.

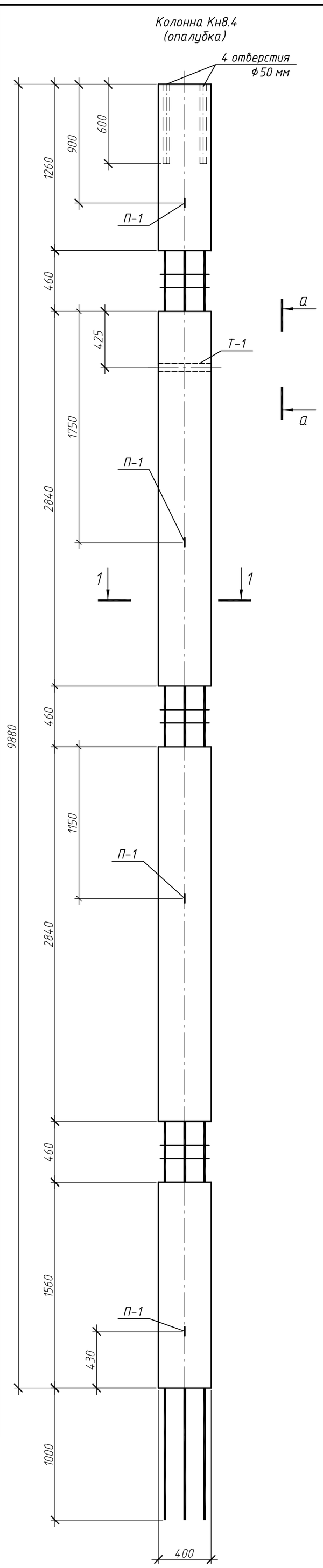

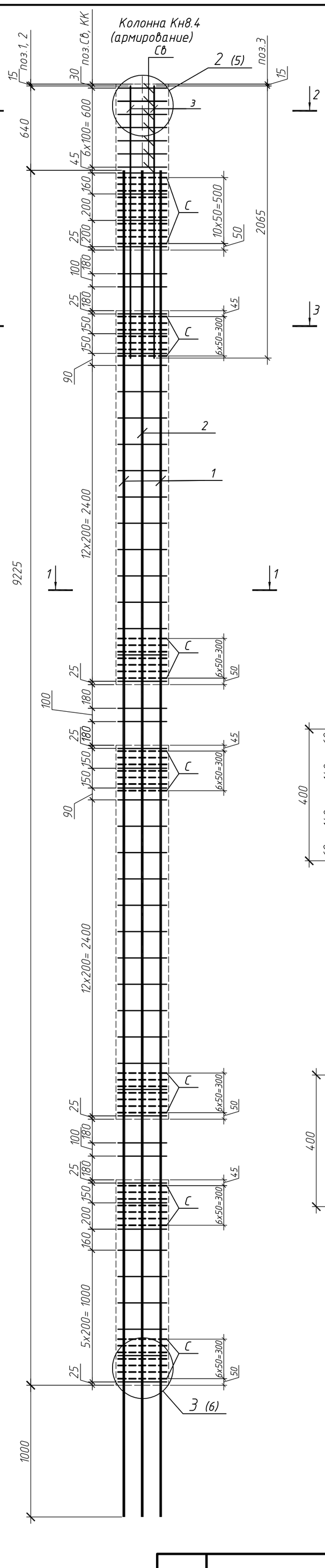

Поз.	Обозначение	Наименование	Кол.	Масса ед., кг	Примеч.
		Документация			
	127-СТТ/24-1-1.3-КЖ2.И1-ТТ	Технические требования к изготовлению			
		железобетонных конструкции			
		Сборочные единицы			
1		⌀36 А500С ГОСТ 34028-2016 L= 10225	4	81.7	
2		⌀20 А500С ГОСТ 34028-2016 L= 10225	4	25.26	
3		⌀32 А500С ГОСТ 34028-2016 L= 2065	8	7,95	
КК	127-СТТ/24-1-1.3-КЖ2.И1-01	Каркас арматурный КК 4.4-2	51	1.37	
С	127-СТТ/24-1-1.3-КЖ2.И1-02	Сетка арматурная С 4.4-1	53	0,67	
СВ	127-СТТ/24-1-1.3-КЖ2.И1-02	Сетка арматурная верхняя СВ-1	7	1,84	
СК-1	127-СТТ/24-1-1.3-КЖ2.И1-02	Спираль СК-1	4	0,11	
Т-1		Труба 50х3,5 ГОСТ 3262-75 L=400	1	1,96	
П-1	127-СТТ/24-1-1.3-КЖ2.И1-02	Петля П-1	4	1,74	
		Материалы			
		БСТ В30 F100 ГОСТ 7473-2010	1.36		м3

1-1

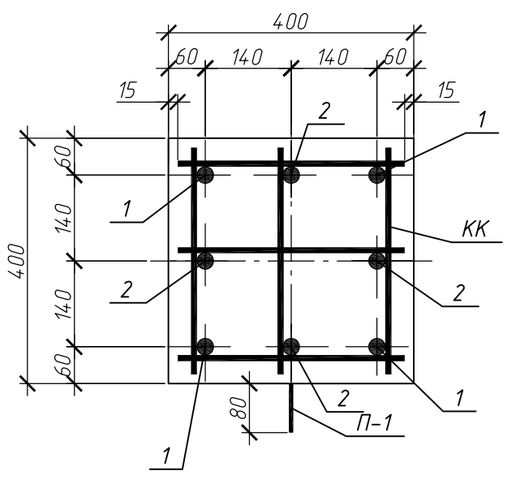

2-2

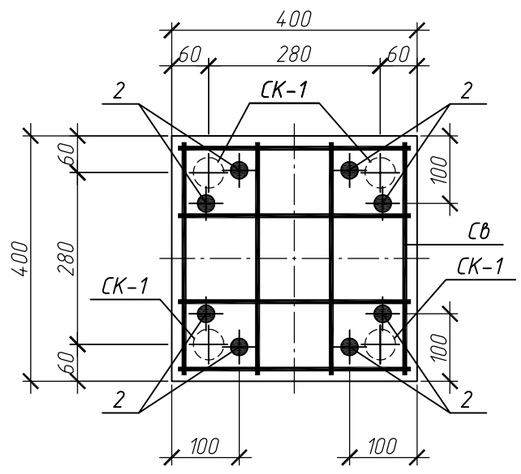

3-3

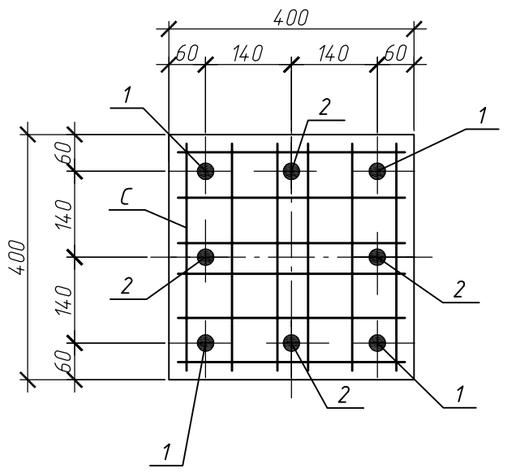

а-а

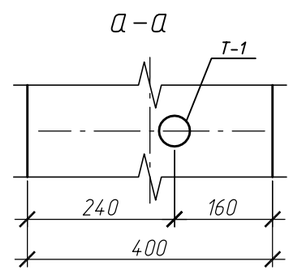

Ведомость расхода стали, кг

Марка элемента	Изделия арматурные									Изделия закладные					
	Арматура класса								Всего	Арматура класса		Прокат марки		Всего	Всего на изделие
	А500С					Вр-1				А240		ВСт3кп2			
	ГОСТ 34028-2016					ГОСТ 6727-80				ГОСТ 34028-2016		ГОСТ 10704-91			
	⌀10	⌀20	⌀32	⌀36	Итого	⌀3	⌀5	Итого		⌀14	Итого	Труба 50х3.0	Итого		
Кн8.4	82.75	101.02	63.6	326.8	574.17	0.44	35.51	35.95	610.12	6.96	6.96	1.96	1.96	8.92	619.04

Изм.	Кол.уч	Лист	N°док.	Подп.	Дата
Разработ.		Макарчук			06.26
Проверил		Гельрот			06.26
Н. контр.		Петрова			06.26

127-СТТ/24-1-1.3-КЖ2.И1-ЗЗ

Железобетонная колонна
ЗКн-988-4.4-36.4(20.4)

Стадия	Масса	Масштаб
Р	3720	
Лист 1	Листов 1	

Кн8.4

ООО "УДС-ПРОЕКТ"

Взам. инв. N° | Подп. и дата | Инв. N° подл.

Колонна Кн8.5
(опалубка)

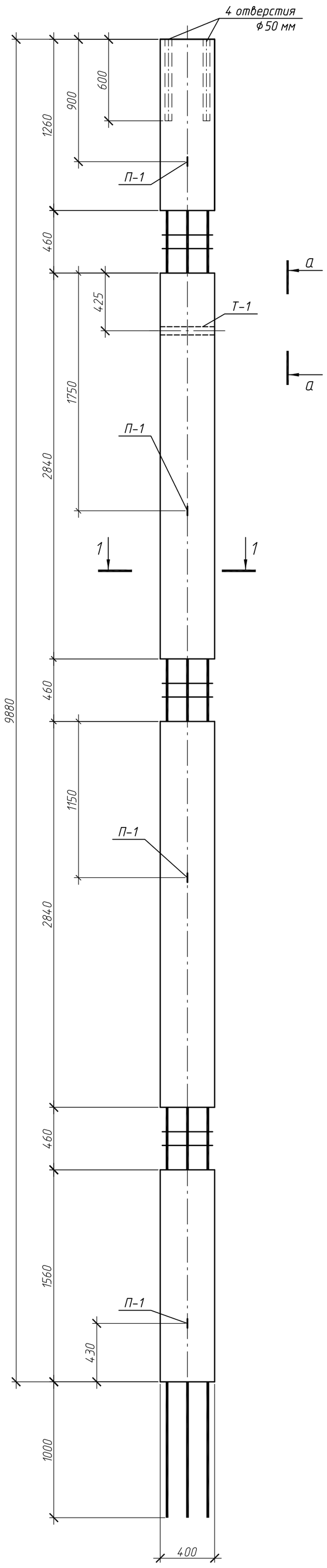

Колонна Кн8.5
(армирование)

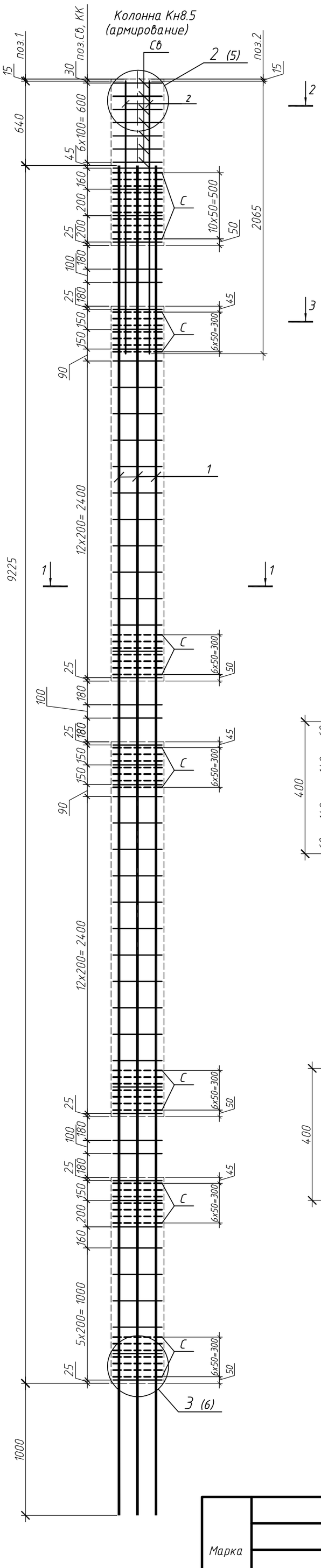

Поз.	Обозначение	Наименование	Кол.	Масса ед., кг	Примеч.
		Документация			
	127-СТТ/24-1-1.3-КЖ2.И1-ТТ	Технические требования к изготовлению			
		железобетонных конструкции			
		Сборочные единицы			
1		ф36 А500С ГОСТ 34028-2016 L= 10225	8	81.7	
2		ф32 А500С ГОСТ 34028-2016 L= 2065	12	13.03	
КК	127-СТТ/24-1-1.3-КЖ2.И1-01	Каркас арматурный КК 4.4-2	51	1.37	
С	127-СТТ/24-1-1.3-КЖ2.И1-02	Сетка арматурная С 4.4-1	53	0,67	
Св	127-СТТ/24-1-1.3-КЖ2.И1-02	Сетка арматурная верхняя Св-1	7	1,84	
СК-1	127-СТТ/24-1-1.3-КЖ2.И1-02	Спираль СК-1	4	0,11	
Т-1		Труба 50х3,5 ГОСТ 3262-75 L=400	1	1,96	
П-1	127-СТТ/24-1-1.3-КЖ2.И1-02	Петля П-1	4	1,74	
		Материалы			
		БСТ В30 F100 ГОСТ 7473-2010	1.36		м3

1-1

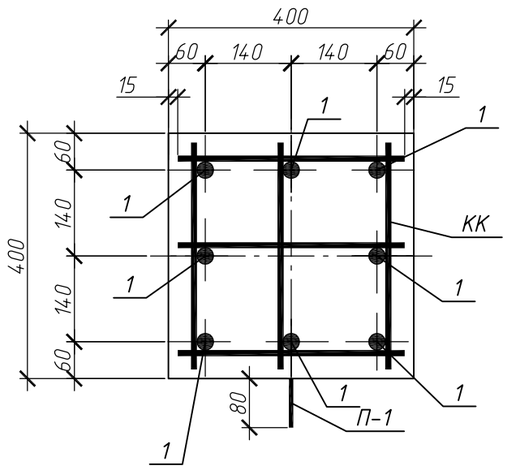

2-2

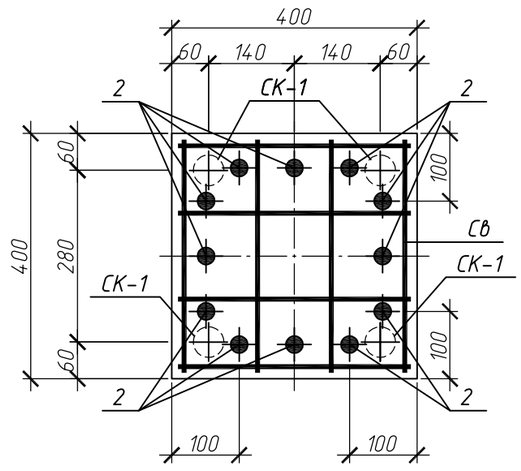

3-3

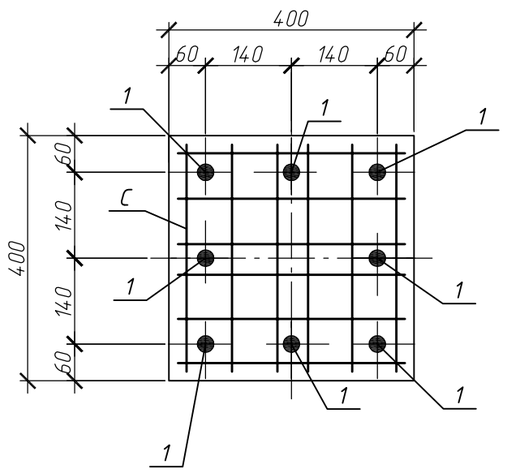

а-а

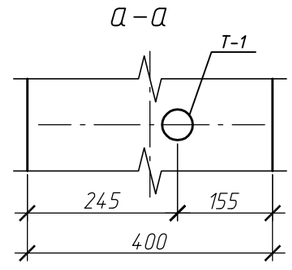

Ведомость расхода стали, кг

Марка элемента	Изделия арматурные								Изделия закладные					
	Арматура класса							Всего	Арматура класса		Прокат марки		Всего	Всего на изделие
	А500С				Вр-1				А240		ВСт3кп2			
	ГОСТ 34028-2016				ГОСТ 6727-80				ГОСТ 34028-2016		ГОСТ 10704-91			
	ф10	ф32	ф36	Итого	ф3	ф5	Итого		ф14	Итого	Труба 50х3.0	Итого		
Кн8.4	82.75	156.36	653.6	892.71	0.44	35.51	35.95	928.66	6.96	6.96	1.96	1.96	8.92	937.58

Изм.	Кол.уч	Лист	N°док.	Подп.	Дата
Разработ.		Макарчук			06.26
Проверил		Гельрот			06.26
Н. контр.		Петрова			06.26

127-СТТ/24-1-1.3-КЖ2.И1-34

Железобетонная колонна
ЗКн-988-4.4-36.8

Стадия	Масса	Масштаб
Р	3940	
Лист 1	Листов 1	

Кн8.5

ООО "УДС-ПРОЕКТ"

Взам. инв. N°
Подп. и дата
Инв. N° подл.

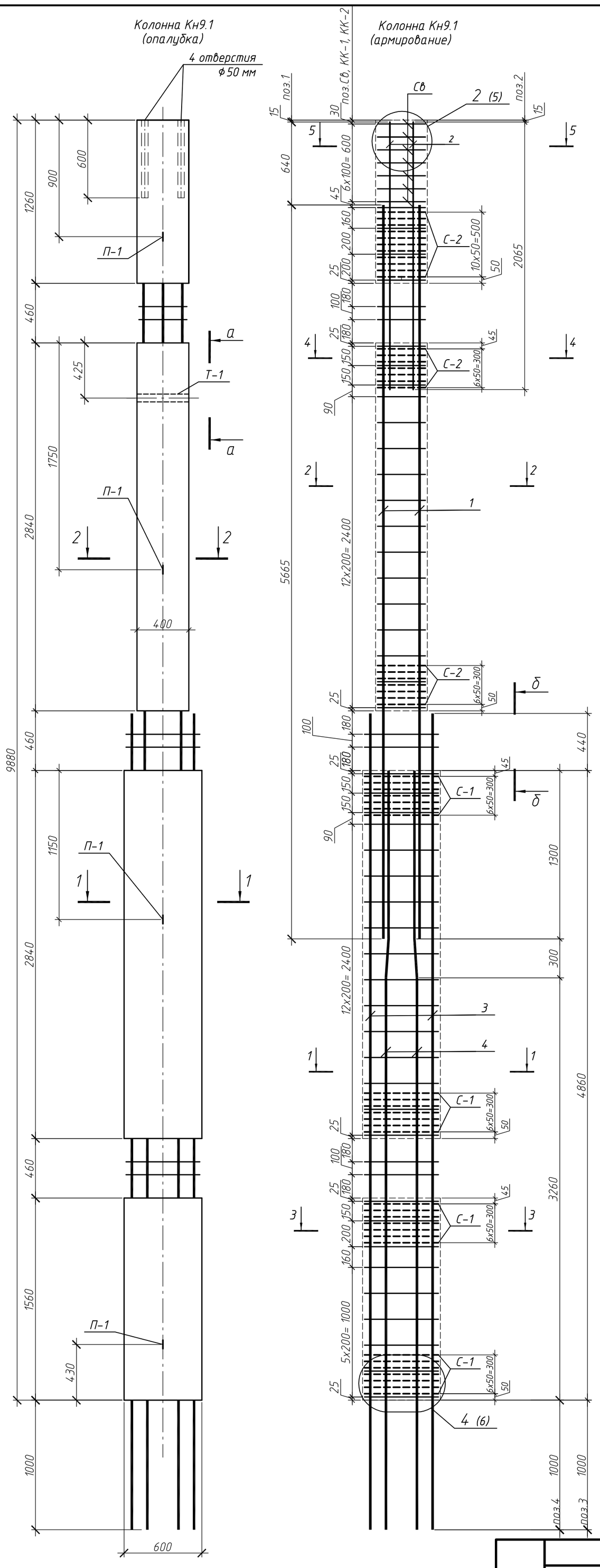

Поз.	Обозначение	Наименование	Кол.	Масса ед., кг	Примеч.
		Документация			
	127-СТТ/24-1-1.3-КЖ2.И1-ТТ	Технические требования к изготовлению			
		железобетонных конструкции			
		Сборочные единицы			
1		ø36 А500С ГОСТ 34028-2016 L= 5665	4	45.26	
2		ø25 А500С ГОСТ 34028-2016 L= 2065	8	7.95	
3		ø36 А500С ГОСТ 34028-2016 L= 6300	4	50.34	
4		ø25 А500С ГОСТ 34028-2016 L= 5860	4	22.56	см. эскиз
КК-1	127-СТТ/24-1-1.3-КЖ2.И1-01	Каркас арматурный КК 4.6-4	29	1.61	
КК-2	127-СТТ/24-1-1.3-КЖ2.И1-01	Каркас арматурный КК 4.4-2	22	1.37	
С-1	127-СТТ/24-1-1.3-КЖ2.И1-02	Сетка арматурная С 4.6-3	28	1.09	
С-2	127-СТТ/24-1-1.3-КЖ2.И1-02	Сетка арматурная С 4.4-1	25	0,67	
Св	127-СТТ/24-1-1.3-КЖ2.И1-02	Сетка арматурная верхняя Св-1	7	1,84	
СК-1	127-СТТ/24-1-1.3-КЖ2.И1-02	Спираль СК-1	4	0,11	
Т-1		Труба 50х3,5 ГОСТ 3262-75 L=400	1	1,96	
П-1	127-СТТ/24-1-1.3-КЖ2.И1-02	Петля П-1	4	1,74	
Пш-1	127-СТТ/24-1-1.3-КЖ2.И1-02	Петля Пш-1	2	1.61	
		Материалы			
		БСТ В30 F100 ГОСТ 7473-2010	1.72		м3

1-1

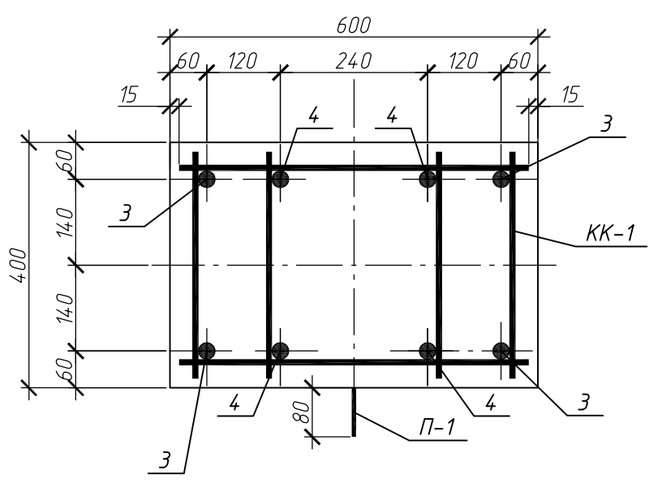

2-2

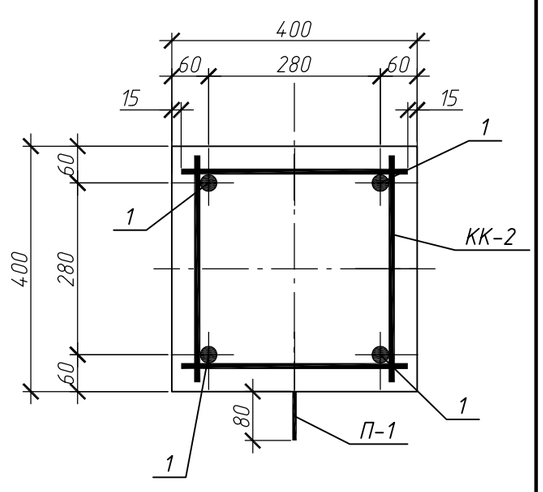

3-3

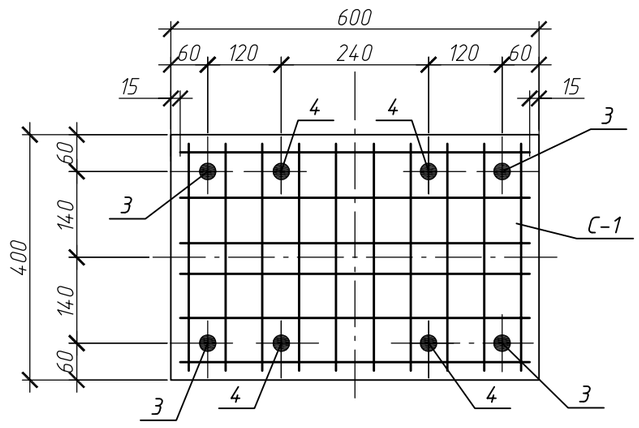

4-4

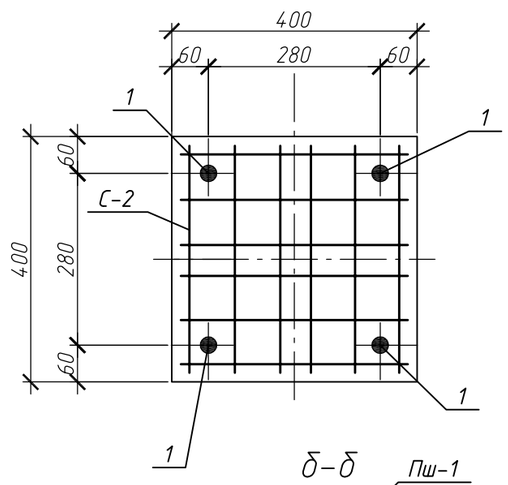

а-а

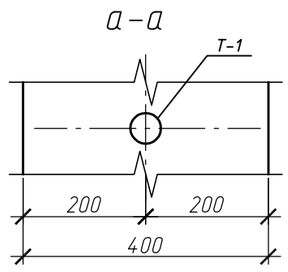

б-б

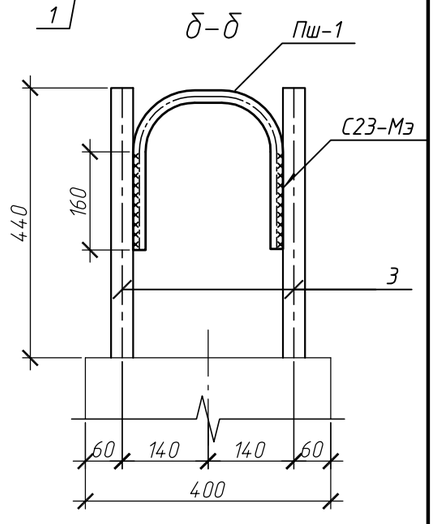

5-5

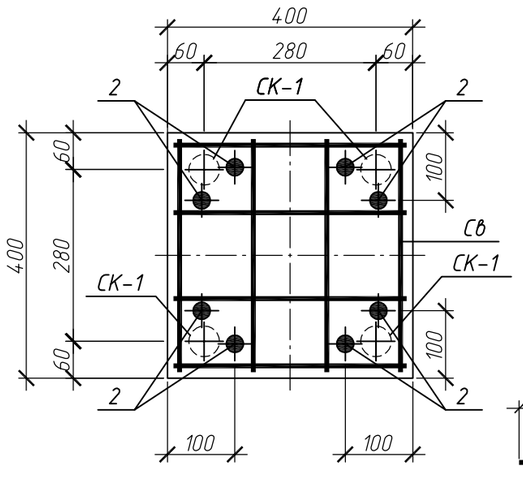

стержень поз. 4

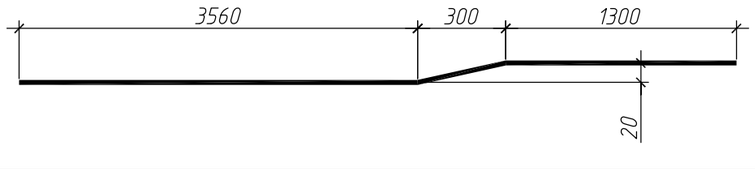

Ведомость расхода стали, кг

Марка элемента	Изделия арматурные								Всего	Изделия закладные				Всего	Всего на изделие
	Арматура класса									Арматура класса		Прокат марки			
	А500С					Вр-1				А240		ВСт3кп2			
	ГОСТ 34028-2016					ГОСТ 6727-80				ГОСТ 34028-2016		ГОСТ 10704-91			
	ø10	ø20	ø25	ø36	Итого	ø3	ø5	Итого		ø14	Итого	Труба 50х3.0	Итого		
Кн9.1	89.71	3.22	153.84	382.4	629.17	0.44	47.27	47.71	676.88	6.96	6.96	1.96	1.96	8.92	685.8

Изм.	Кол.уч	Лист	N°док.	Подп.	Дата
Разработ.		Макарчук			06.26
Проверил		Гельрот			06.26
Н. контр.		Петрова			06.26

127-СТТ/24-1-1.3-КЖ2.И1-35

Железобетонная колонна
ЗКн-988-4.4(4.6)-36.4(25.4)

Стадия	Масса	Масштаб
Р	4620	
Лист 1	Листов 1	

Кн9.1

ООО "УДС-ПРОЕКТ"

Взам. инв. N° | Подп. и дата | Инв. N° подл.

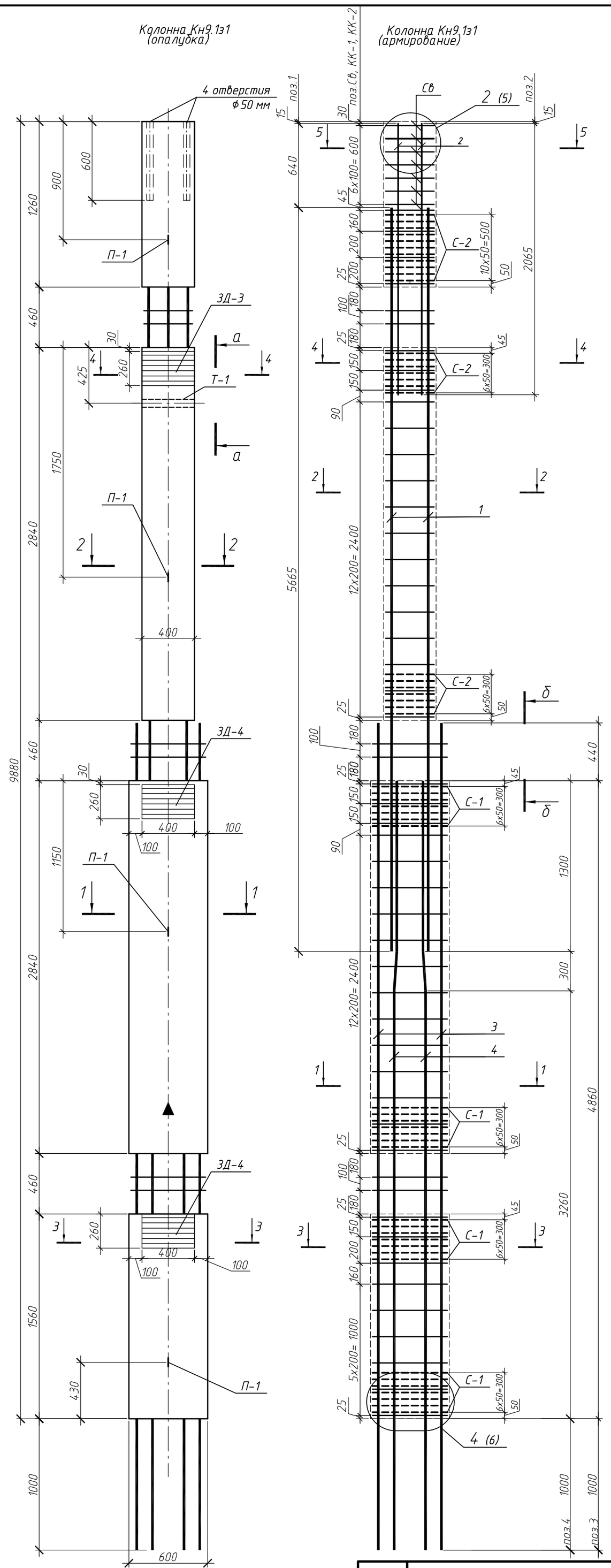

Поз.	Обозначение	Наименование	Кол.	Масса ед., кг	Примеч.
		Документация			
	127-СТТ/24-1-1.3-КЖ2.И1-ТТ	Технические требования к изготовлению			
		железобетонных конструкции			
		Сборочные единицы			
1		ф36 А500С ГОСТ 34028-2016 L= 5665	4	45.26	
2		ф25 А500С ГОСТ 34028-2016 L= 2065	8	7.95	
3		ф36 А500С ГОСТ 34028-2016 L= 6300	4	50.34	
4		ф25 А500С ГОСТ 34028-2016 L= 5860	4	22.56	см. эскиз
КК-1	127-СТТ/24-1-1.3-КЖ2.И1-01	Каркас арматурный КК 4.6-4	29	1.61	
КК-2	127-СТТ/24-1-1.3-КЖ2.И1-01	Каркас арматурный КК 4.4-2	22	1.37	
С-1	127-СТТ/24-1-1.3-КЖ2.И1-02	Сетка арматурная С 4.6-3	28	1.09	
С-2	127-СТТ/24-1-1.3-КЖ2.И1-02	Сетка арматурная С 4.4-1	25	0,67	
Св	127-СТТ/24-1-1.3-КЖ2.И1-02	Сетка арматурная верхняя Св-1	7	1,84	
СК-1	127-СТТ/24-1-1.3-КЖ2.И1-02	Спираль СК-1	4	0,11	
Т-1		Труба 50х3,5 ГОСТ 3262-75 L=400	1	1,96	
П-1	127-СТТ/24-1-1.3-КЖ2.И1-02	Петля П-1	4	1,74	
Пш-1	127-СТТ/24-1-1.3-КЖ2.И1-02	Петля Пш-1	2	1.61	
ЗД-3	127-СТТ/24-1-1.3-КЖ2.И1-03	Закладная деталь ЗД-3	1	19.68	
ЗД-4	127-СТТ/24-1-1.3-КЖ2.И1-03	Закладная деталь ЗД-4	2	19.68	
		Материалы			
		БСТ В30 F100 ГОСТ 7473-2010	1.72		м3

1-1

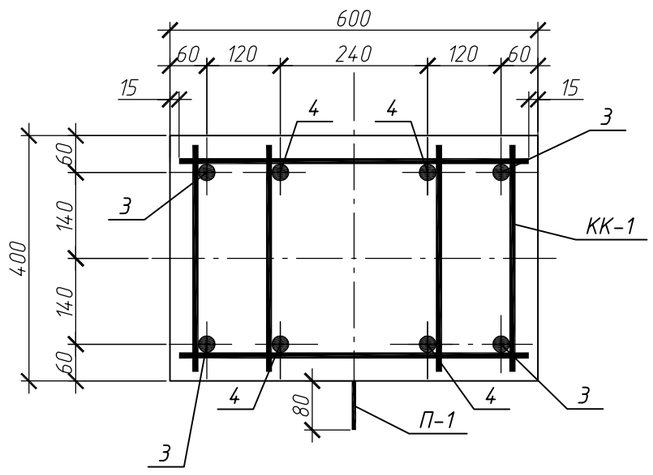

2-2

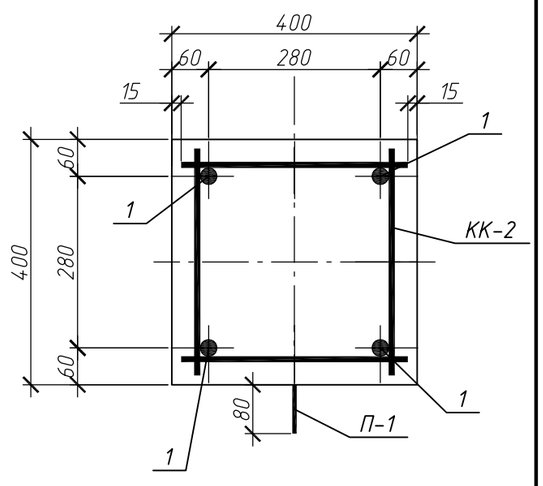

3-3

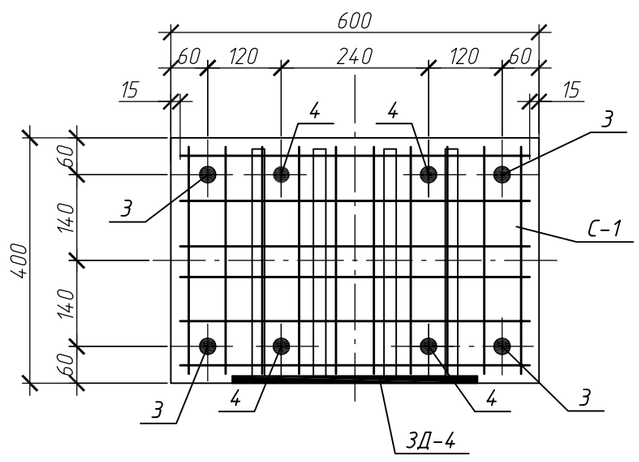

4-4

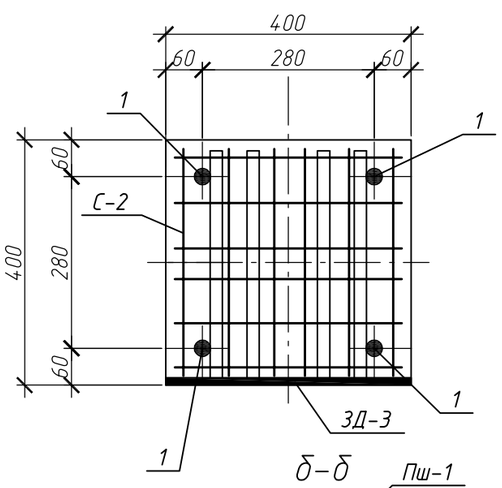

а-а

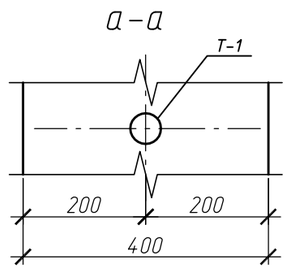

б-б

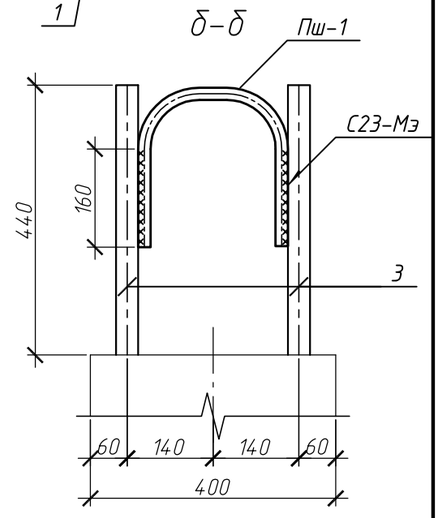

5-5

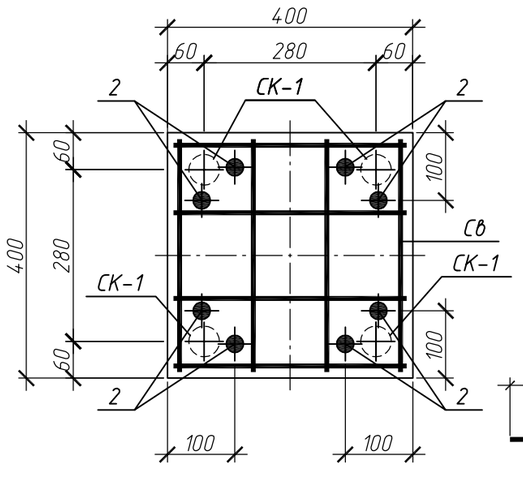

стержень поз. 4

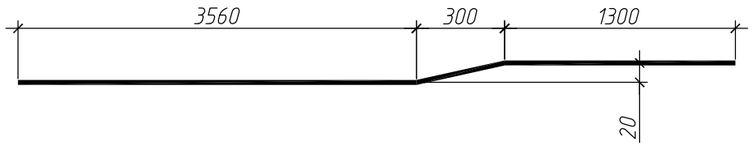

Ведомость расхода стали, кг

Марка элемента	Изделия арматурные									Изделия закладные								Всего на изделие
	Арматура класса								Всего	Арматура класса				Прокат марки			Всего	
	А500С					Вр-1				А240		А500С		ВСт3кп2	С245			
	ГОСТ 34028-2016					ГОСТ 6727-80				ГОСТ 34028-2016				ГОСТ 10704-91	ГОСТ 19903-2015			
	ф10	ф20	ф25	ф36	Итого	ф3	ф5	Итого		ф14	Итого	ф20	Итого	Труба 50х3.0	t=14	Итого		
Кн9.1з1	89.71	3.22	153.84	382.4	629.17	0.44	47.27	47.71	676.88	6.96	6.96	24.75	24.75	1.96	34.29	36.25	67.96	744.84

Знак "▲" обозначает ориентацию колонны на плане. Нанести несмываемой краской

Изм.	Кол.уч	Лист	N°док.	Подп.	Дата	127-СТТ/24-1-1.3-КЖ2.И1-ЗБ		
Разработ.		Макарчук			06.26	Железобетонная колонна ЗКн-988-4.4(4.6)-36.4(25.4)-з1	Стадия: Р	Масса: 4660	Масштаб:
Проверил		Гельрот			06.26		Лист 1	Листов 1
Н. контр.		Петрова			06.26	Кн9.1з1	ООО "УДС-ПРОЕКТ"	

Взам. инв. N° | Подп. и дата | Инв. N° подл.

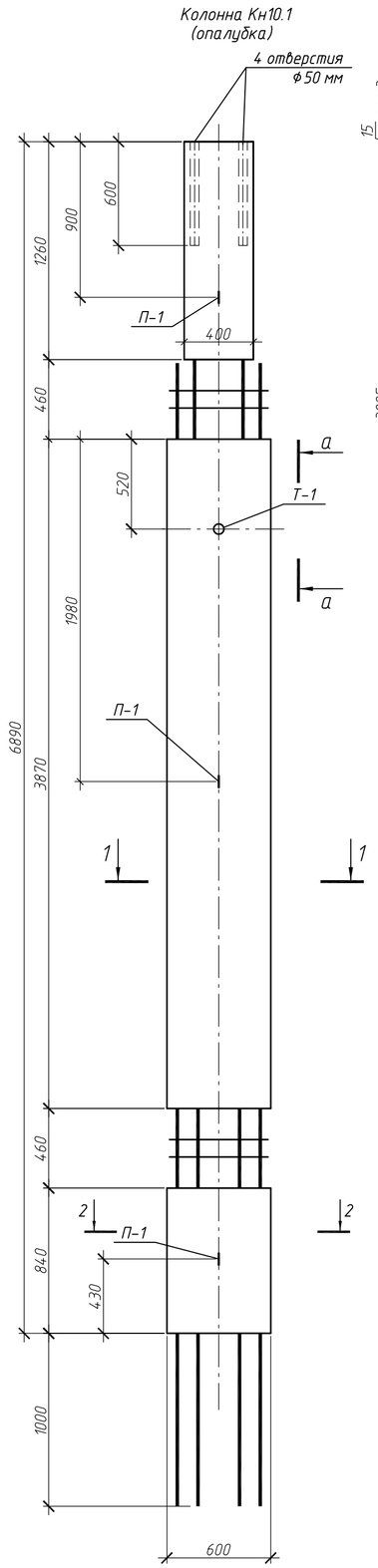

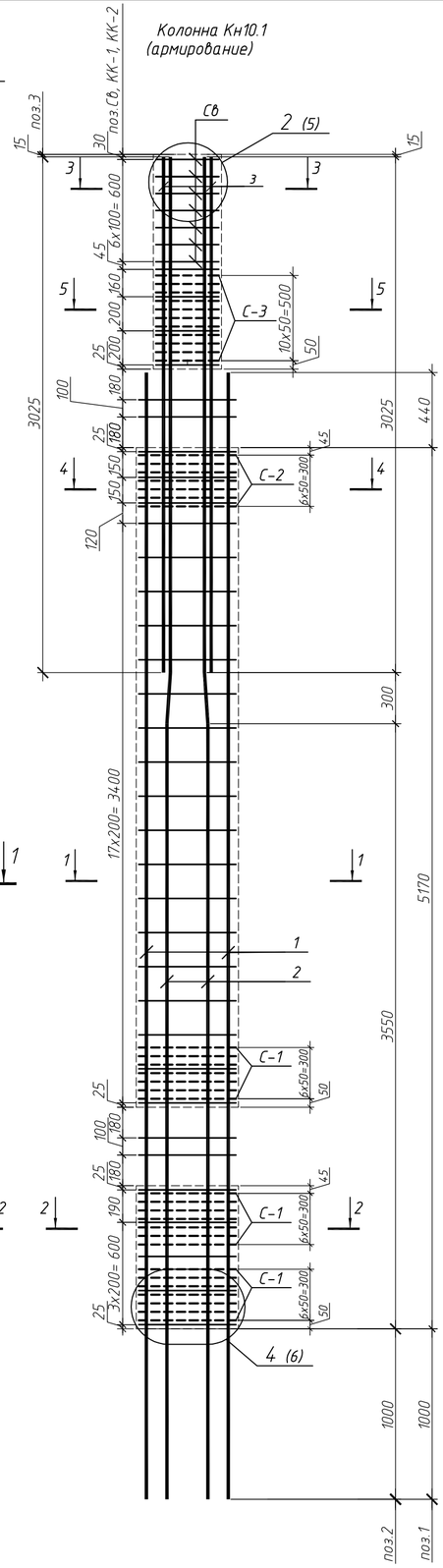

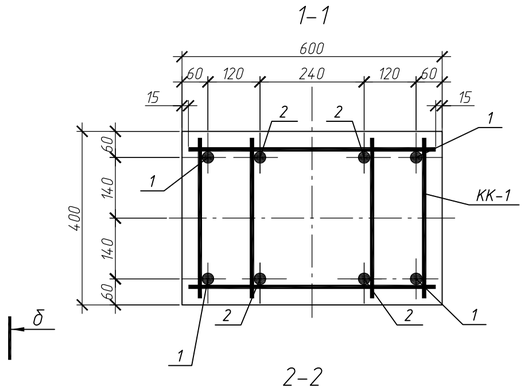

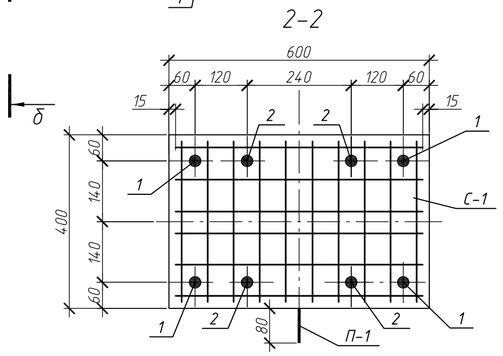

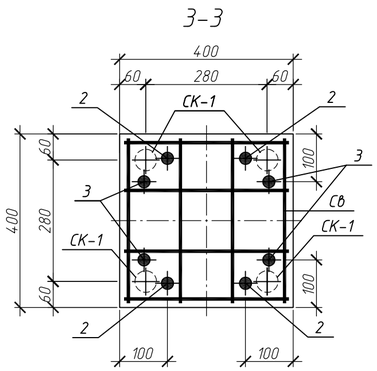

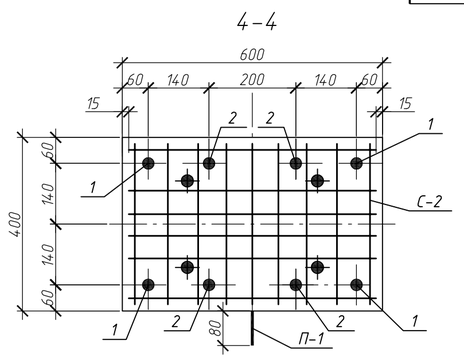

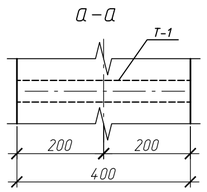

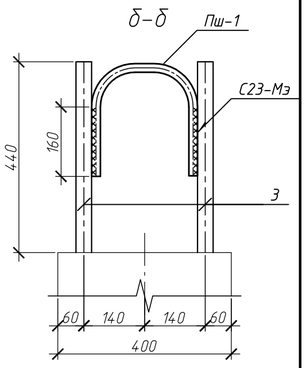

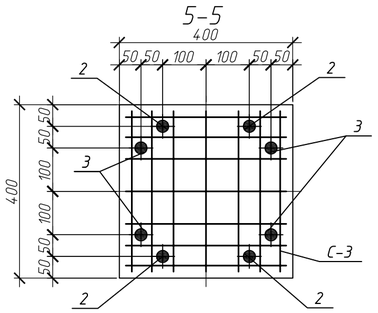

стержень поз. 2

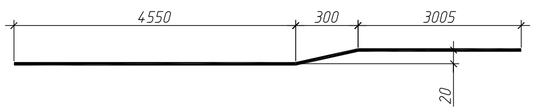

Поз.	Обозначение	Наименование	Кол.	Масса ед., кг	Примеч.
		Документация			
	127-СТТ/24-1-1.3-КЖ2.И1-ТТ	Технические тредования к изготовлению			
		железобетонных конструкции			
		Сборочные единицы			
1		ф36 А500С ГОСТ 34028-2016 L= 6610	4	52.81	
2		ф36 А500С ГОСТ 34028-2016 L= 7855	4	62.76	см. эскиз
3		ф36 А500С ГОСТ 34028-2016 L= 3005	4	24.01	
КК-1	127-СТТ/24-1-1.3-КЖ2.И1-01	Каркас арматурный КК 4.6-4	30	1.61	
КК-2	127-СТТ/24-1-1.3-КЖ2.И1-01	Каркас арматурный КК 4.4-2	4	1.37	
С-1	127-СТТ/24-1-1.3-КЖ2.И1-02	Сетка арматурная С 4.6-3	21	1.09	
С-2	127-СТТ/24-1-1.3-КЖ2.И1-02	Сетка арматурная С 4.6-5	7	1.02	
С-3	127-СТТ/24-1-1.3-КЖ2.И1-02	Сетка арматурная С 4.4-4	11	0.78	
Св	127-СТТ/24-1-1.3-КЖ2.И1-02	Сетка арматурная верхняя Св-1	7	1,84	
СК-1	127-СТТ/24-1-1.3-КЖ2.И1-02	Спираль СК-1	4	0,11	
Т-1		Труба 50х3,5 ГОСТ 3262-75 L=400	1	1,96	
П-1	127-СТТ/24-1-1.3-КЖ2.И1-02	Петля П-1	3	1,74	
Пш-1	127-СТТ/24-1-1.3-КЖ2.И1-02	Петля Пш-1	2	1.61	
		Материалы			
		БСТ В30 F100 ГОСТ 7473-2010	1.33		м3

Ведомость расхода стали, кг

Марка элемента	Изделия арматурные								Изделия закладные					
	Арматура класса							Всего	Арматура класса		Прокат марки		Всего	Всего на изделие
	А500С				Вр-1				А240		ВСт3кп2			
	ГОСТ 34028-2016				ГОСТ 6727-80				ГОСТ 34028-2016		ГОСТ 10704-91			
	ф10	ф20	ф36	Итого	ф3	ф5	Итого		ф14	Итого	Труба 50х3.0	Итого		
Кн10.1	66.66	3.22	558.32	628.2	0.44	38.61	39.05	667.25	5.22	5.22	1.96	1.96	7.18	674.43

Изм.	Кол.уч	Лист	N°док.	Подп.	Дата	127-СТТ/24-1-1.3-КЖ2.И1-37			
Разработ.		Макарчук			06.26	Железобетонная колонна 2Кн-689-4.4(4.6)-36.8	Стадия	Масса	Масштаб
Проверил		Гельрот			06.26		Р	3680	
							Лист 1	Листов 1	
Н. контр.		Петрова			06.26	Кн10.1	ООО "УДС-ПРОЕКТ"		

Согласовано

Взам. инв. N°

Подп. и дата

Инв. N° подл.

Колонна Кс1.1
(опалубка)

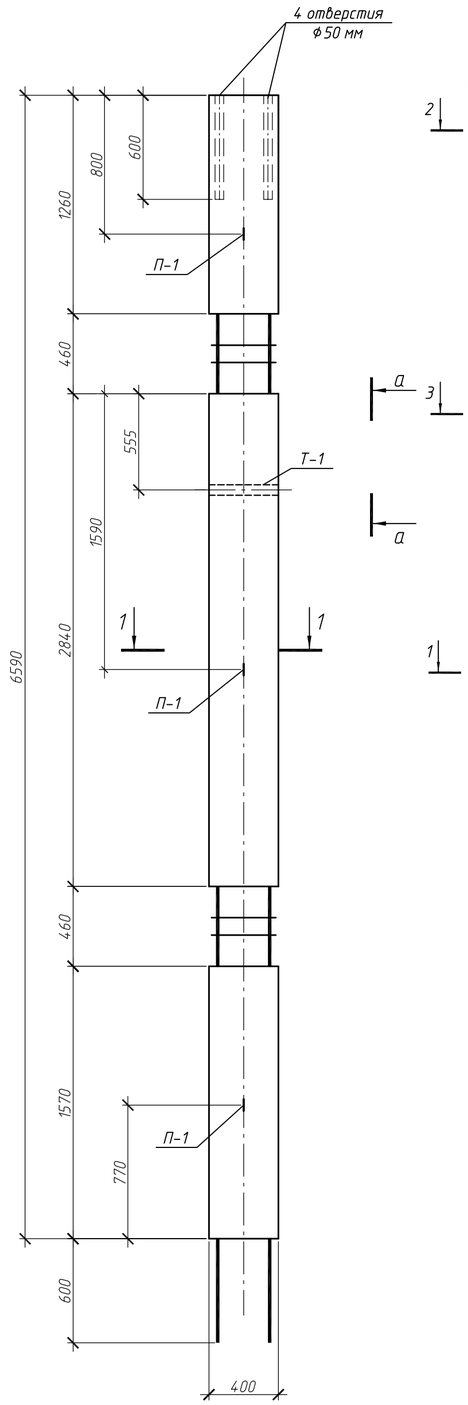

Колонна Кс1.1
(армирование)

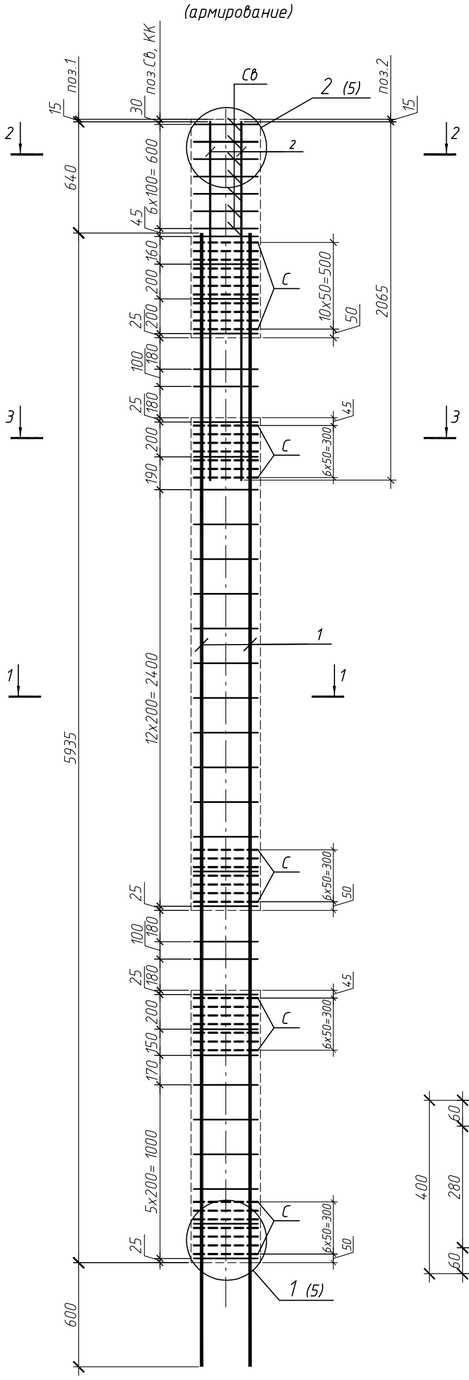

1-1

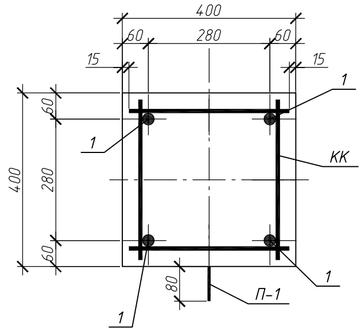

Поз.	Обозначение	Наименование	Кол.	Масса ед., кг	Примеч.
		Документация			
	127-СТТ/24-1-1.3-КЖ2.И1-ТТ	Технические требования к изготовлению			
		железобетонных конструкции			
		Сборочные единицы			
1		ф20 А500С ГОСТ 34028-2016 L= 6535	4	16.14	
2		ф20 А500С ГОСТ 34028-2016 L= 2065	8	5.1	
КК	127-СТТ/24-1-1.3-КЖ2.И1-01	Каркас арматурный КК 4.4-6	32	0.58	
С	127-СТТ/24-1-1.3-КЖ2.И1-02	Сетка арматурная С 4.4-7	39	0,67	
Св	127-СТТ/24-1-1.3-КЖ2.И1-02	Сетка арматурная верхняя Св-1	7	1,84	
СК-1	127-СТТ/24-1-1.3-КЖ2.И1-02	Спираль СК-1	4	0,11	
Т-1		Труба 50х3,5 ГОСТ 3262-75 L=400	1	1,96	
П-1	127-СТТ/24-1-1.3-КЖ2.И1-02	Петля П-1	3	1,74	
		Материалы			
		БСТ В30 F100 ГОСТ 7473-2010	0,91		м3

Ведомость расхода стали, кг

Марка элемента	Изделия арматурные								Изделия закладные					
	Арматура класса							Всего	Арматура класса		Прокат марки		Всего	Всего на изделие
	А500С				Вр-1				А240		ВСт3кп2			
	ГОСТ 34028-2016				ГОСТ 6727-80				ГОСТ 34028-2016		ГОСТ 10704-91			
	ф8	ф10	ф20	Итого	ф3	ф5	Итого		ф14	Итого	Труба 50х3.0	Итого		
Кс1.1	18.56	12.88	105.36	136.8	0.44	26.13	26.57	163.37	5.22	5.22	1.96	1.96	7.18	170.55

2-2

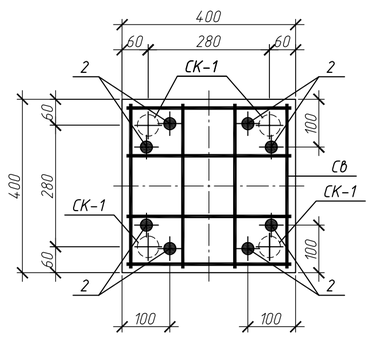

3-3

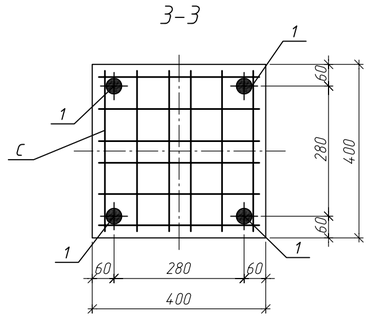

а-а

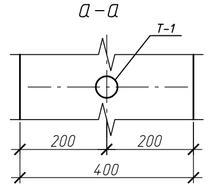

Изм.	Кол.уч	Лист	N°док.	Подп.	Дата	127-СТТ/24-1-1.3-КЖ2.И1-38					
Разработ.		Макарчук			06.26	Железобетонная колонна 2Кс-659-4.4-20.4	Стадия	Масса	Масштаб		
Проверил		Гельрот			06.26		Р	2320			
							Лист 1	Листов 1			
Н.контр.		Петрова			06.26	Кс1.1	ООО "УДС-ПРОЕКТ"				

Согласовано

Взам. инв. N°

Подп. и дата

Инв. N° подл.

Колонна Кс1.1з1
(опалубка)

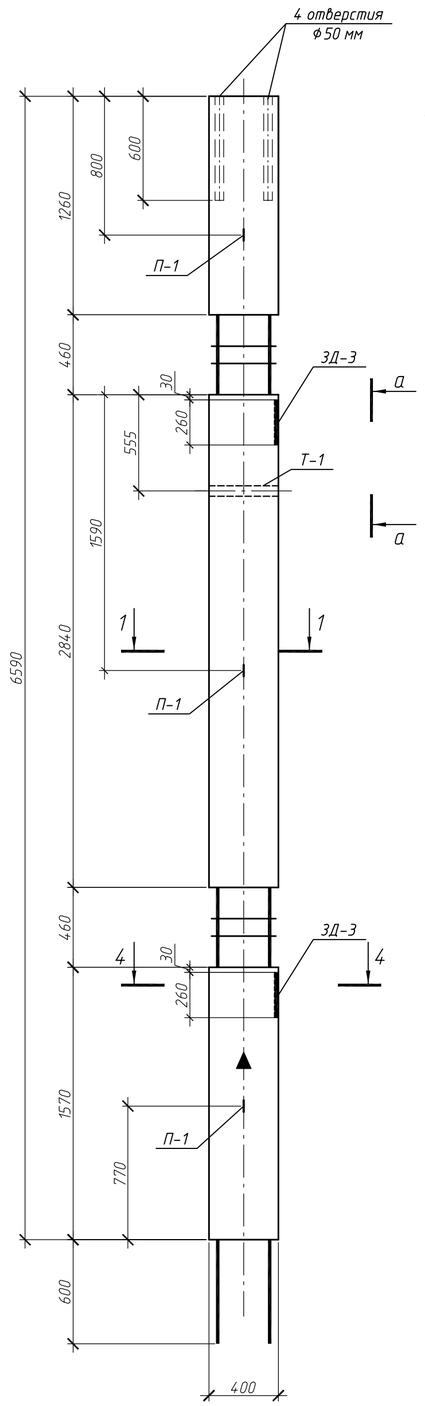

Колонна Кс1.1з1
(армирование)

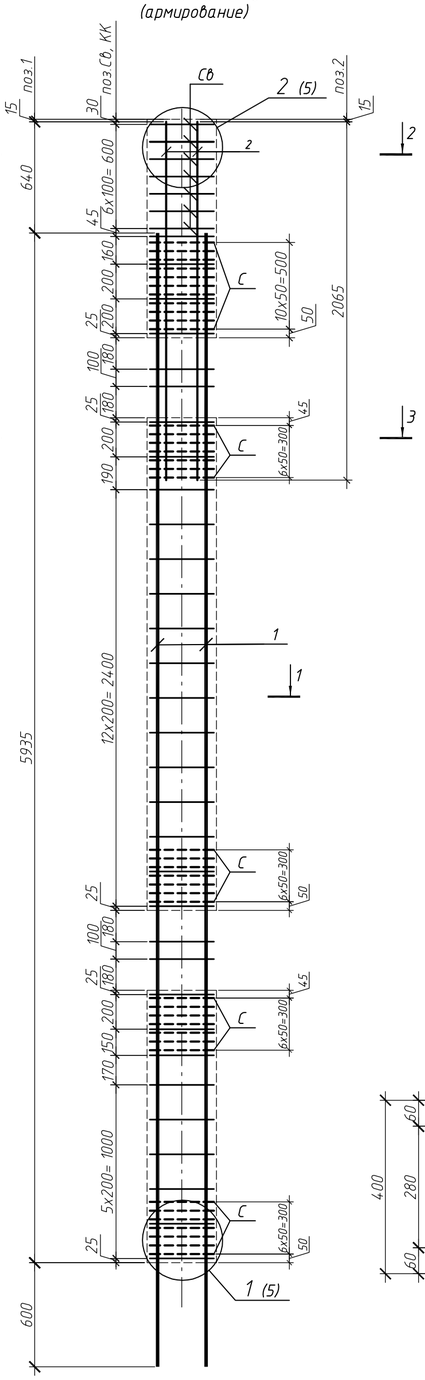

1-1

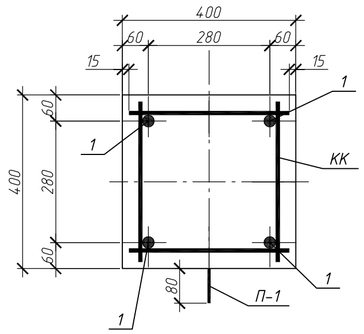

Поз.	Обозначение	Наименование	Кол.	Масса ед., кг	Примеч.
		Документация			
	127-СТТ/24-1-1.3-КЖ2.И1-ТТ	Технические требования к изготовлению			
		железобетонных конструкции			
		Сборочные единицы			
1		ф20 А500С ГОСТ 34028-2016 L= 6535	4	16.14	
2		ф20 А500С ГОСТ 34028-2016 L= 2065	8	5.1	
КК	127-СТТ/24-1-1.3-КЖ2.И1-01	Каркас арматурный КК 4.4-6	32	0.58	
С	127-СТТ/24-1-1.3-КЖ2.И1-02	Сетка арматурная С 4.4-7	39	0,67	
Св	127-СТТ/24-1-1.3-КЖ2.И1-02	Сетка арматурная верхняя Св-1	7	1,84	
СК-1	127-СТТ/24-1-1.3-КЖ2.И1-02	Спираль СК-1	4	0,11	
Т-1		Труба 50х3,5 ГОСТ 3262-75 L=400	1	1,96	
П-1	127-СТТ/24-1-1.3-КЖ2.И1-02	Петля П-1	3	1,74	
ЗД-3	127-СТТ/24-1-1.3-КЖ2.И1-03	Закладная деталь ЗД-3	2	19.68	
		Материалы			
		БСТ В30 F100 ГОСТ 7473-2010	0,91		м3

Ведомость расхода стали, кг

Марка элемента	Изделия арматурные							Всего	Изделия закладные								Всего	Всего на изделие
	Арматура класса								Арматура класса				Прокат марки					
	А500С				Вр-1				А240		А500С		ВСт3кп2	С245				
	ГОСТ 34028-2016				ГОСТ 6727-80				ГОСТ 34028-2016				ГОСТ 10704-91	ГОСТ 19903-2015				
	ф8	ф10	ф20	Итого	ф3	ф5	Итого		ф14	Итого	ф20	Итого	Труба 50х3.0	t=14	Итого			
Кс1.1з1	18.56	12.88	105.36	136.8	0.44	26.13	26.57	163.37	5.22	5.22	16.5	16.5	1.96	22.86	24.82	46.54	209.91

2-2

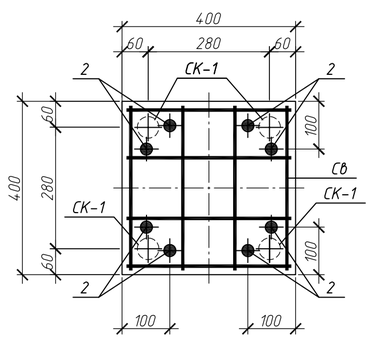

3-3

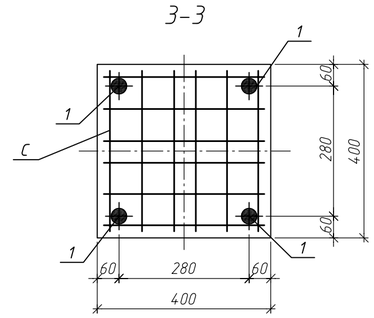

4-4

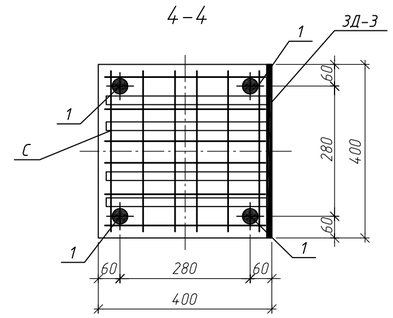

а-а

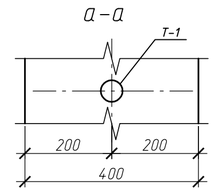

Знак "▲" обозначает ориентацию колонны на плане. Нанести несмываемой краской

Изм.	Кол.уч	Лист	N°док.	Подп.	Дата	127-СТТ/24-1-1.3-КЖ2.И1-39		
Разработ.		Макарчук			06.26	Железобетонная колонна 2Кс-659-4.4-20.4-з1	Стадия: Р	Масса: 2340	Масштаб
Проверил		Гельрот			06.26		Лист 1	Листов 1	
Н.контр.		Петрова			06.26	Кс1.1з1	ООО "УДС-ПРОЕКТ"		

Согласовано

Взам. инв. N°

Подп. и дата

Инв. N° подл.

Колонна Кс1.2
(опалубка)

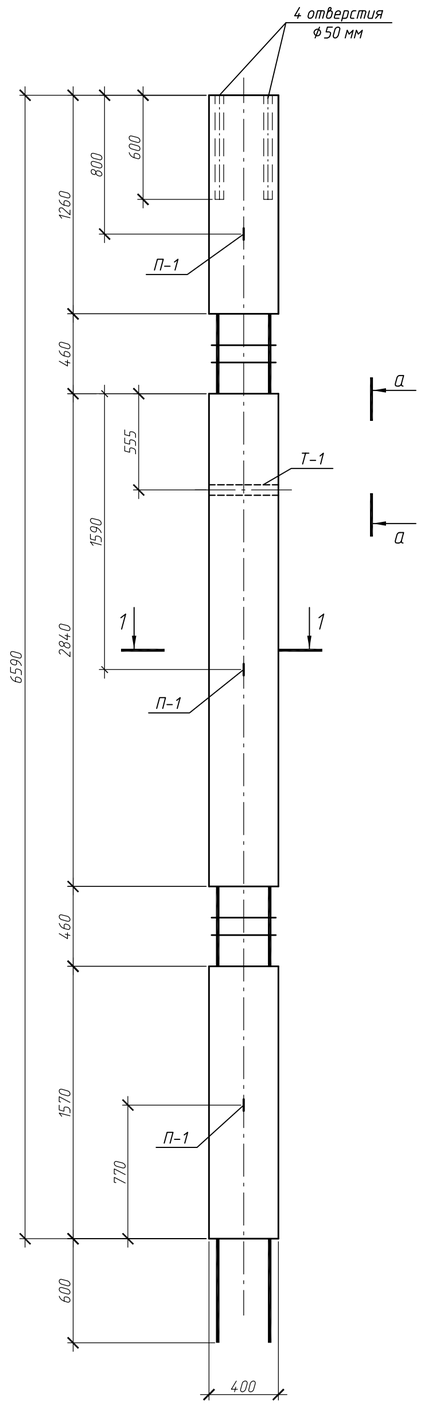

Колонна Кс1.2
(армирование)

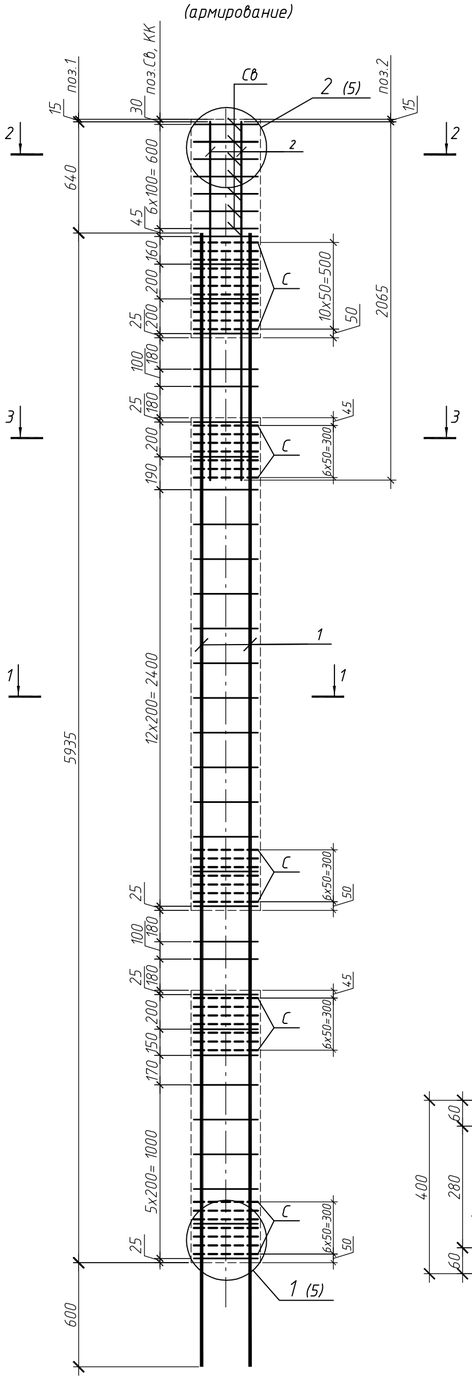

1–1

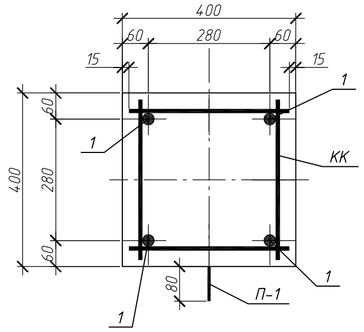

Поз.	Обозначение	Наименование	Кол.	Масса ед., кг	Примеч.
		Документация			
	127-СТТ/24-1-1.3-КЖ2.И1-ТТ	Технические требования к изготовлению			
		железобетонных конструкции			
		Сборочные единицы			
1		ф25 А500С ГОСТ 34028-2016 L= 6535	4	25.16	
2		ф20 А500С ГОСТ 34028-2016 L= 2065	8	5.1	
КК	127-СТТ/24-1-1.3-КЖ2.И1-01	Каркас арматурный КК 4.4-5	32	0.58	
С	127-СТТ/24-1-1.3-КЖ2.И1-02	Сетка арматурная С 4.4-6	39	0,67	
Св	127-СТТ/24-1-1.3-КЖ2.И1-02	Сетка арматурная верхняя Св-1	7	1,84	
СК-1	127-СТТ/24-1-1.3-КЖ2.И1-02	Спираль СК-1	4	0,11	
Т-1		Труба 50х3,5 ГОСТ 3262-75 L=400	1	1,96	
П-1	127-СТТ/24-1-1.3-КЖ2.И1-02	Петля П-1	3	1,74	
		Материалы			
		БСТ В30 F100 ГОСТ 7473-2010	0,91		м3

Ведомость расхода стали, кг

Марка элемента	Изделия арматурные									Изделия закладные					Всего на изделие
	Арматура класса								Всего	Арматура класса		Прокат марки		Всего	
	А500С					Вр-1				А240		ВСт3кп2			
	ГОСТ 34028-2016					ГОСТ 6727-80				ГОСТ 34028-2016		ГОСТ 10704-91			
	ф8	ф10	ф20	ф25	Итого	ф3	ф5	Итого		ф14	Итого	Труба 50х3.0	Итого		
Кс1.2	18.56	12.88	40.8	100.64	172.88	0.44	26.13	26.57	199.45	5.22	5.22	1.96	1.96	7.18	206.63

2–2

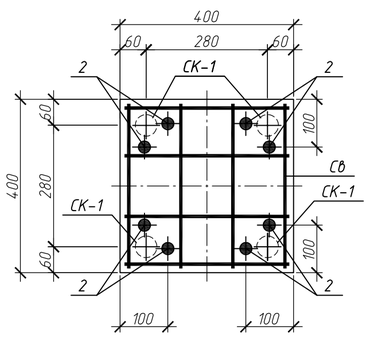

3–3

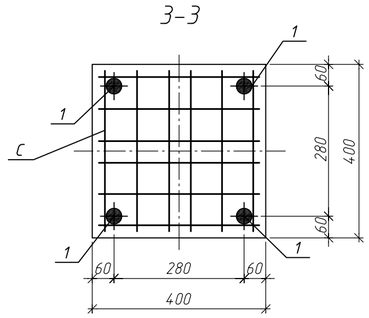

а–а

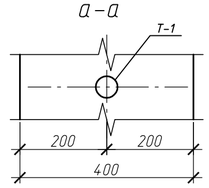

Изм.	Кол.уч	Лист	N°док.	Подп.	Дата	127-СТТ/24-1-1.3-КЖ2.И1-40		
Разработ.		Макарчук			06.26	Железобетонная колонна 2Кс-659-4.4-25.4	Стадия: Р	Масса: 2340	Масштаб
Проверил		Гельрот			06.26		Лист 1	Листов 1
Н.контр.		Петрова			06.26	Кс1.2	ООО "УДС-ПРОЕКТ"	

Взам. инв. N° | Подп. и дата | Инв. N° подл.

Колонна Кс1.3
(опалубка)

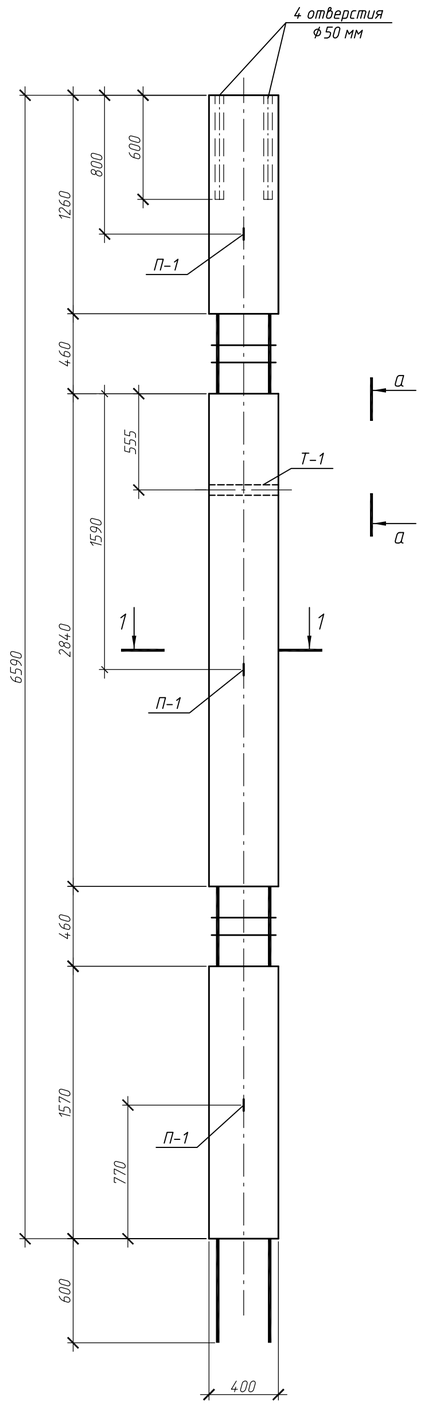

Колонна Кс1.3
(армирование)

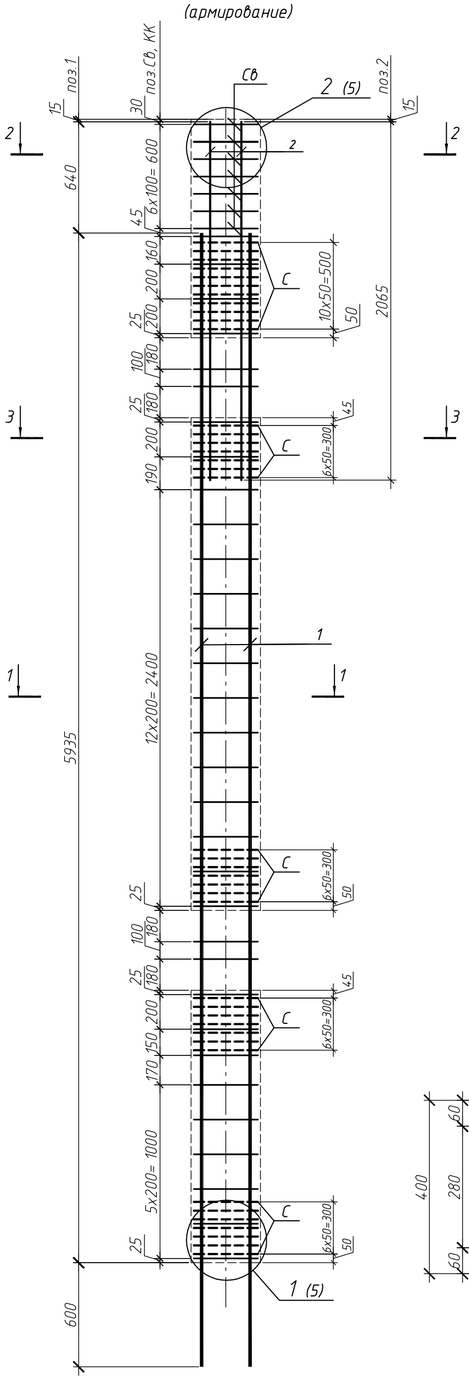

1-1

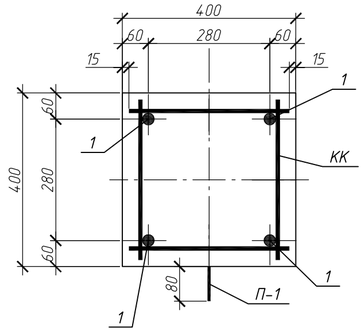

2-2

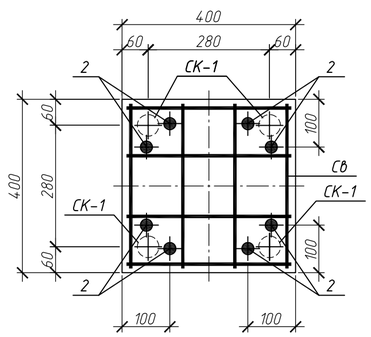

3-3

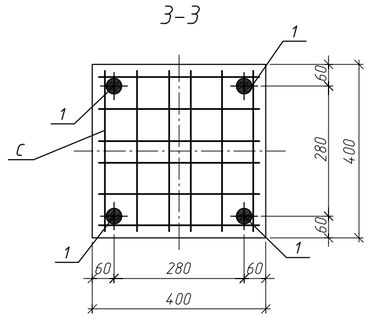

а-а

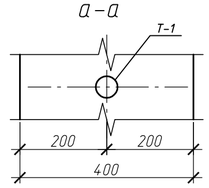

Поз.	Обозначение	Наименование	Кол.	Масса ед., кг	Примеч.
		Документация			
	127-СТТ/24-1-1.3-КЖ2.И1-ТТ	Технические требования к изготовлению			
		железобетонных конструкции			
		Сборочные единицы			
1		ф32 А500С ГОСТ 34028-2016 L= 6535	4	41.24	
2		ф25 А500С ГОСТ 34028-2016 L= 2065	8	7.95	
КК	127-СТТ/24-1-1.3-КЖ2.И1-01	Каркас арматурный КК 4.4-3	32	0.91	
С	127-СТТ/24-1-1.3-КЖ2.И1-02	Сетка арматурная С 4.4-2	39	0,67	
Св	127-СТТ/24-1-1.3-КЖ2.И1-02	Сетка арматурная верхняя Св-1	7	1,84	
СК-1	127-СТТ/24-1-1.3-КЖ2.И1-02	Спираль СК-1	4	0,11	
Т-1		Труба 50х3,5 ГОСТ 3262-75 L=400	1	1,96	
П-1	127-СТТ/24-1-1.3-КЖ2.И1-02	Петля П-1	3	1,74	
		Материалы			
		БСТ В30 F100 ГОСТ 7473-2010	0,91		м3

Ведомость расхода стали, кг

Марка элемента	Изделия арматурные								Изделия закладные					Всего на изделие
	Арматура класса							Всего	Арматура класса		Прокат марки		Всего	
	А500С				Вр-1				А240		ВСт3кп2			
	ГОСТ 34028-2016				ГОСТ 6727-80				ГОСТ 34028-2016		ГОСТ 10704-91			
	ф10	ф25	ф32	Итого	ф3	ф5	Итого		ф14	Итого	Труба 50х3.0	Итого		
Кс1.3	48.37	63.6	164.96	276.93	0.44	26.13	26.57	303.5	5.22	5.22	1.96	1.96	7.18	310.68

Изм.	Кол.уч	Лист	N°док.	Подп.	Дата
Разработ.		Макарчук			06.26
Проверил		Гельрот			06.26
Н.контр.		Петрова			06.26

127-СТТ/24-1-1.3-КЖ2.И1-41

Железобетонная колонна
2Кс-659-4.4-32.4

Стадия	Масса	Масштаб
Р	2420	
Лист 1	Листов 1	

Кс1.3

ООО "УДС-ПРОЕКТ"

Согласовано

Взам. инв. N°

Подп. и дата

Инв. N° подл.

Колонна Кс1.3п1
(опалубка)

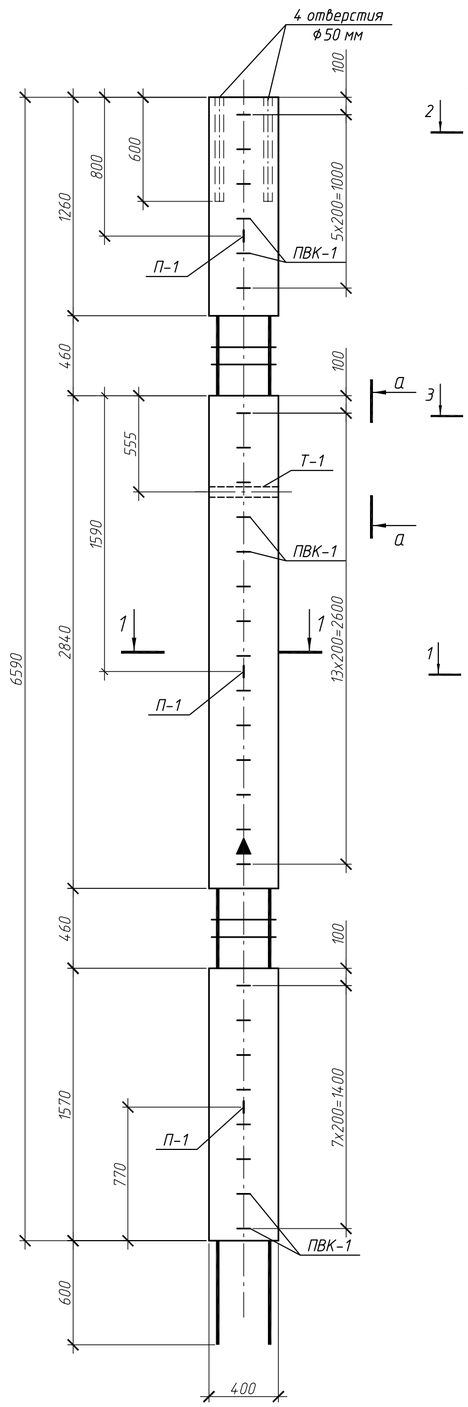

Колонна Кс1.3п1
(армирование)

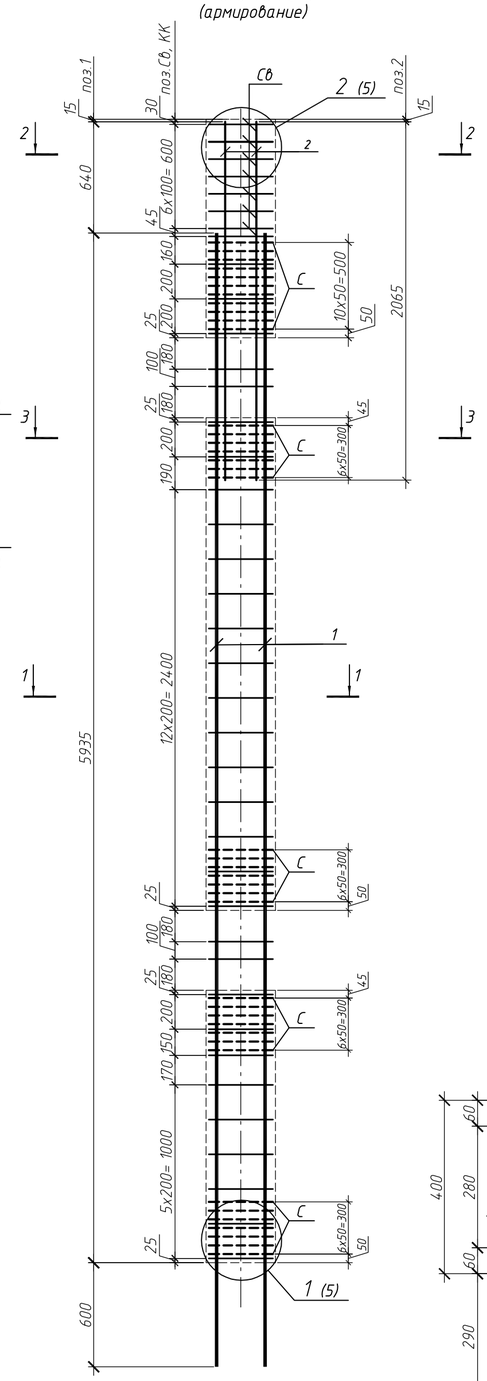

1-1

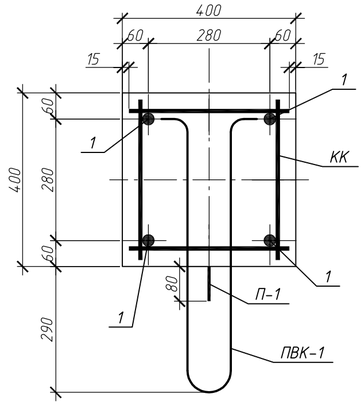

2-2

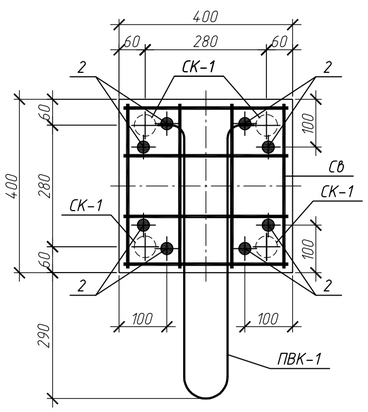

3-3

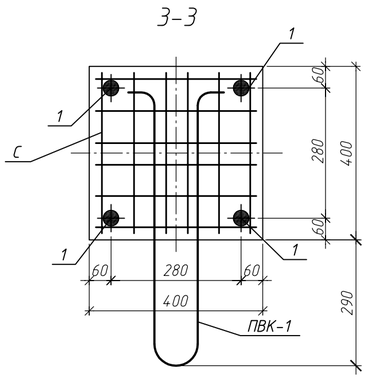

а-а

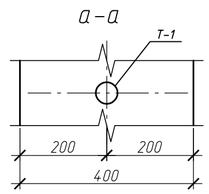

Поз.	Обозначение	Наименование	Кол.	Масса ед., кг	Примеч.
		Документация			
	127-СТТ/24-1-1.3-КЖ2.И1-ТТ	Технические требования к изготовлению			
		железобетонных конструкции			
		Сборочные единицы			
1		ф32 А500С ГОСТ 34028-2016 L= 6535	4	41.24	
2		ф25 А500С ГОСТ 34028-2016 L= 2065	8	7.95	
КК	127-СТТ/24-1-1.3-КЖ2.И1-01	Каркас арматурный КК 4.4-3	32	0.91	
С	127-СТТ/24-1-1.3-КЖ2.И1-02	Сетка арматурная С 4.4-2	39	0,67	
Св	127-СТТ/24-1-1.3-КЖ2.И1-02	Сетка арматурная верхняя Св-1	7	1,84	
СК-1	127-СТТ/24-1-1.3-КЖ2.И1-02	Спираль СК-1	4	0,11	
Т-1		Труба 50х3,5 ГОСТ 3262-75 L=400	1	1,96	
П-1	127-СТТ/24-1-1.3-КЖ2.И1-02	Петля П-1	3	1,74	
ПВК-1	127-СТТ/24-1-1.3-КЖ2.И1-02	Петлевой выпуск ПВК-1	28	1.24	
		Материалы			
		БСТ В30 F100 ГОСТ 7473-2010	0,91		м3

Ведомость расхода стали, кг

Марка элемента	Изделия арматурные								Изделия закладные							Всего на изделие
	Арматура класса							Всего	Арматура класса				Прокат марки		Всего	
	А500С				Вр-1				А240		А500С		ВСт3кп2			
	ГОСТ 34028-2016				ГОСТ 6727-80				ГОСТ 34028-2016		ГОСТ 34028-2016		ГОСТ 10704-91			
	ф10	ф25	ф32	Итого	ф3	ф5	Итого		ф14	Итого	ф12	Итого	Труба 50х3.0	Итого		
Кс1.3п1	48.37	63.6	164.96	276.93	0.44	26.13	26.57	303.5	5.22	5.22	34.72	34.72	1.96	1.96	41.9	345.4

Знак "▲" обозначает ориентацию колонны на плане. Нанести несмываемой краской

Изм.	Кол.уч	Лист	N°док.	Подп.	Дата	127-СТТ/24-1-1.3-КЖ2.И1-42			
Разработ.		Макарчук			06.26	Железобетонная колонна 2Кс-659-4.4-32.4-п1	Стадия	Масса	Масштаб
Проверил		Гельрот			06.26		Р	2440	
							Лист 1	Листов 1	
Н.контр.		Петрова			06.26	Кс1.3п1	ООО "УДС-ПРОЕКТ"		

Взам. инв. N° | Подп. и дата | Инв. N° подл.

Колонна Кс1.3з1
(опалубка)

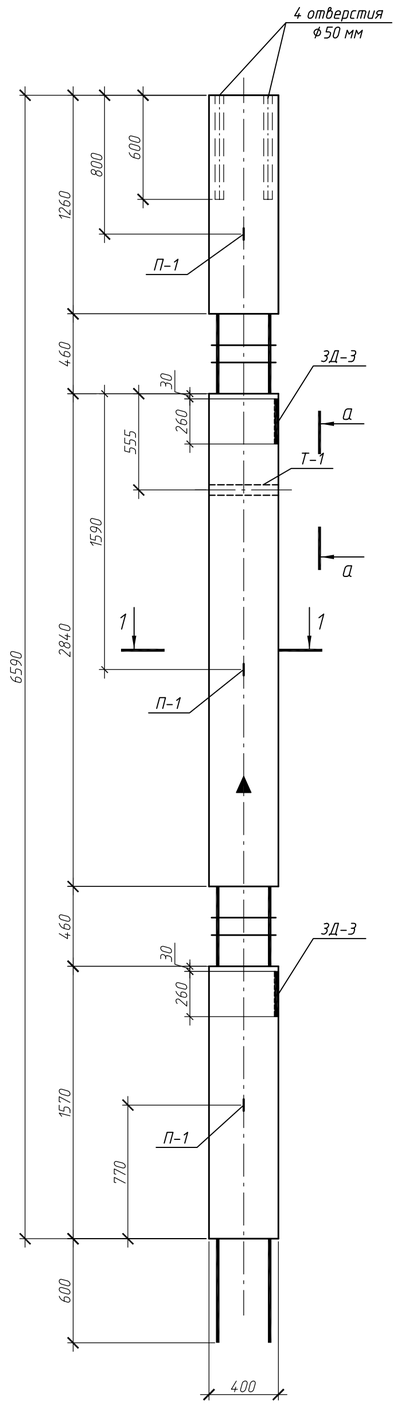

Колонна Кс1.3з1
(армирование)

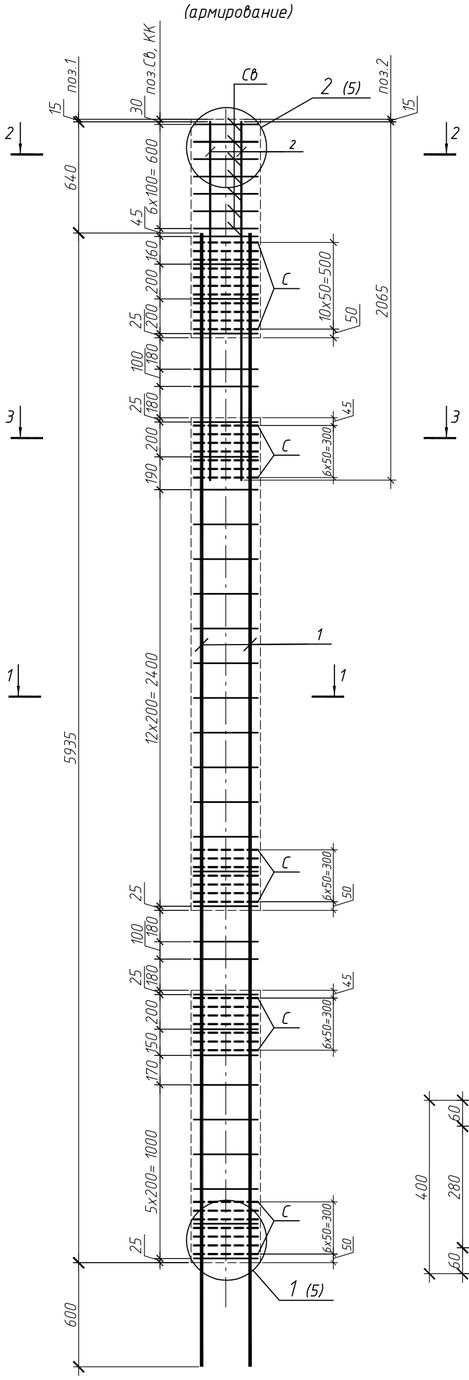

1-1

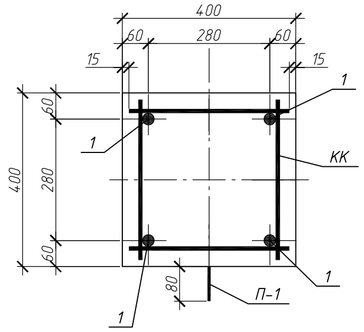

2-2

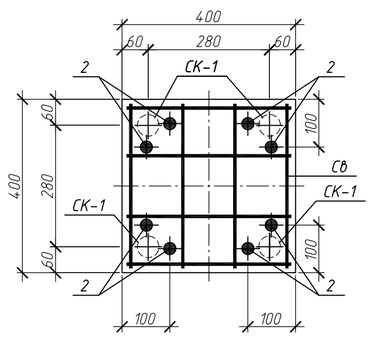

3-3

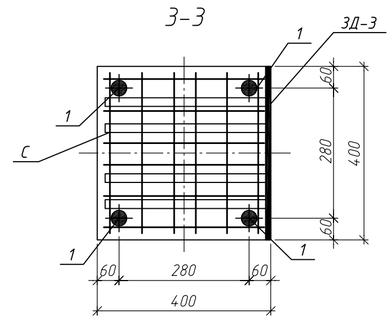

а-а

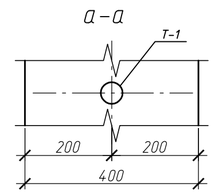

Поз.	Обозначение	Наименование	Кол.	Масса ед., кг	Примеч.
		Документация			
	127-СТТ/24-1-1.3-КЖ2.И1-ТТ	Технические требования к изготовлению			
		железобетонных конструкции			
		Сборочные единицы			
1		ф32 А500С ГОСТ 34028-2016 L= 6535	4	41.24	
2		ф25 А500С ГОСТ 34028-2016 L= 2065	8	7.95	
КК	127-СТТ/24-1-1.3-КЖ2.И1-01	Каркас арматурный КК 4.4-3	32	0.91	
С	127-СТТ/24-1-1.3-КЖ2.И1-02	Сетка арматурная С 4.4-2	39	0,67	
Св	127-СТТ/24-1-1.3-КЖ2.И1-02	Сетка арматурная верхняя Св-1	7	1,84	
СК-1	127-СТТ/24-1-1.3-КЖ2.И1-02	Спираль СК-1	4	0,11	
Т-1		Труба 50х3,5 ГОСТ 3262-75 L=400	1	1,96	
П-1	127-СТТ/24-1-1.3-КЖ2.И1-02	Петля П-1	3	1,74	
ЗД-3	127-СТТ/24-1-1.3-КЖ2.И1-03	Закладная деталь ЗД-3	2	19.68	
		Материалы			
		БСТ В30 F100 ГОСТ 7473-2010	0,91		м3

Ведомость расхода стали, кг

Марка элемента	Изделия арматурные							Всего	Изделия закладные								Всего	Всего на изделие
	Арматура класса								Арматура класса				Прокат марки					
	А500С				Вр-1				А240		А500С		ВСт3кп2	С245				
	ГОСТ 34028-2016				ГОСТ 6727-80				ГОСТ 34028-2016				ГОСТ 10704-91	ГОСТ 19903-2015				
	ф10	ф25	ф32	Итого	ф3	ф5	Итого		ф14	Итого	ф20	Итого	Труба 50х3.0	t=14	Итого			
Кс1.3з1	48.37	63.6	164.96	276.93	0.44	26.13	26.57	303.5	5.22	5.22	16.5	16.5	1.96	22.86	24.82	46.54	350.04	

Знак "▲" обозначает ориентацию колонны на плане. Нанести несмываемой краской

Изм.	Кол.уч	Лист	N°док.	Подп.	Дата	127-СТТ/24-1-1.3-КЖ2.И1-43		
Разработ.		Макарчук			06.26	Железобетонная колонна 2Кс-659-4.4-32.4-з1	Стадия: Р	Масса: 2440	Масштаб
Проверил		Гельрот			06.26		Лист 1	Листов 1
Н.контр.		Петрова			06.26	Кс1.3з1	ООО "УДС-ПРОЕКТ"	

Взам. инв. N° | Подп. и дата | Инв. N° подл.

Колонна Кс1.4
(опалубка)

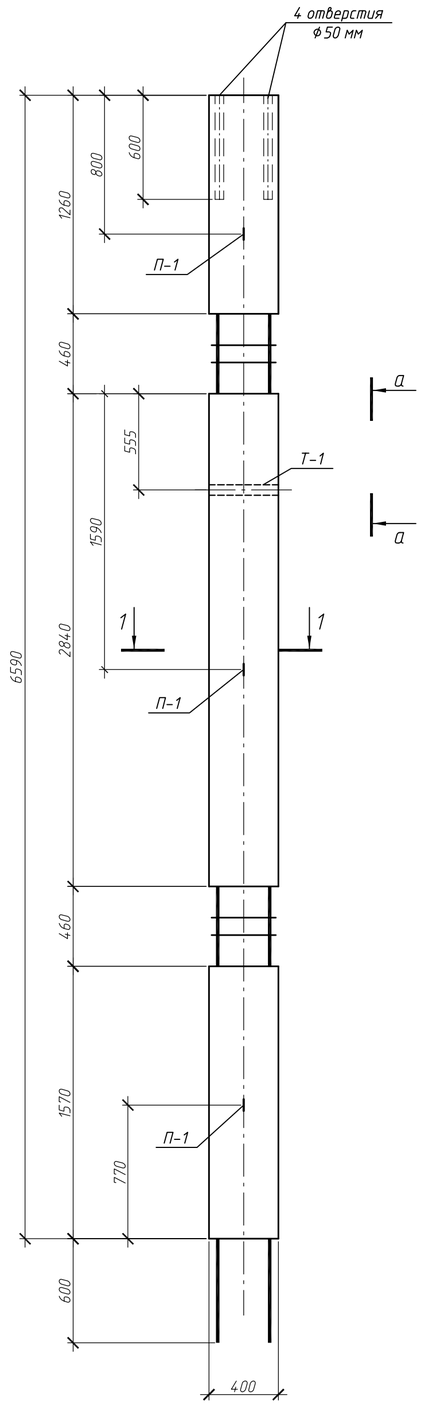

Колонна Кс1.4
(армирование)

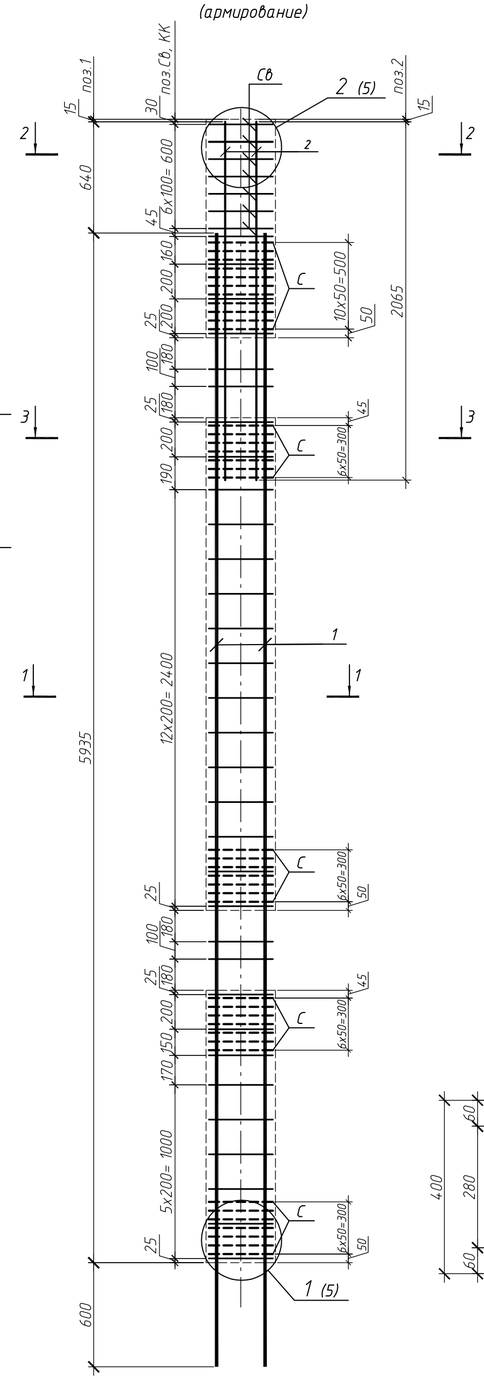

1-1

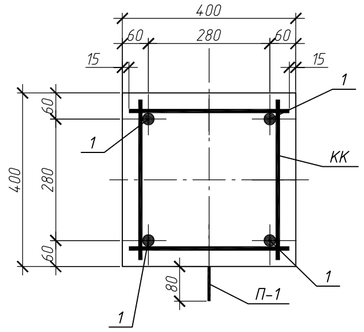

Поз.	Обозначение	Наименование	Кол.	Масса ед., кг	Примеч.
		Документация			
	127-СТТ/24-1-1.3-КЖ2.И1-ТТ	Технические требования к изготовлению			
		железобетонных конструкции			
		Сборочные единицы			
1		ф36 А500С ГОСТ 34028-2016 L= 6535	4	52.21	
2		ф32 А500С ГОСТ 34028-2016 L= 2065	8	13.03	
КК	127-СТТ/24-1-1.3-КЖ2.И1-01	Каркас арматурный КК 4.4-1	32	0.91	
С	127-СТТ/24-1-1.3-КЖ2.И1-02	Сетка арматурная С 4.4-1	39	0,67	
Св	127-СТТ/24-1-1.3-КЖ2.И1-02	Сетка арматурная верхняя Св-1	7	1,84	
СК-1	127-СТТ/24-1-1.3-КЖ2.И1-02	Спираль СК-1	4	0,11	
Т-1		Труба 50х3,5 ГОСТ 3262-75 L=400	1	1,96	
П-1	127-СТТ/24-1-1.3-КЖ2.И1-02	Петля П-1	3	1,74	
		Материалы			
		БСТ В30 F100 ГОСТ 7473-2010	0,91		м3

Ведомость расхода стали, кг

Марка элемента	Изделия арматурные								Изделия закладные					Всего на изделие
	Арматура класса							Всего	Арматура класса		Прокат марки		Всего	
	А500С				Вр-1				А240		ВСт3кп2			
	ГОСТ 34028-2016				ГОСТ 6727-80				ГОСТ 34028-2016		ГОСТ 10704-91			
	ф10	ф32	ф36	Итого	ф3	ф5	Итого		ф14	Итого	Труба 50х3.0	Итого		
Кс1.4	48.37	104.24	208.84	361.45	0.44	26.13	26.57	388.02	5.22	5.22	1.96	1.96	7.18	395.2

2-2

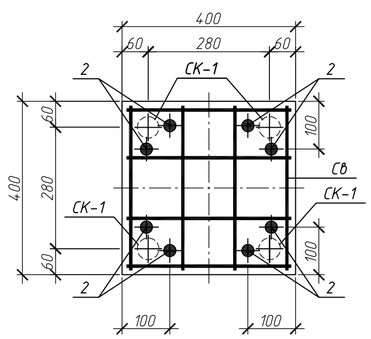

3-3

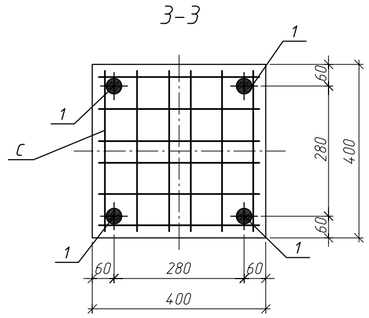

а-а

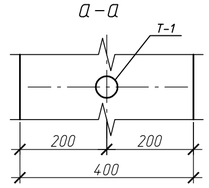

Изм.	Кол.уч	Лист	N°док.	Подп.	Дата	127-СТТ/24-1-1.3-КЖ2.И1-44	
Разработ.		Макарчук			06.26	Железобетонная колонна 2Кс-659-4.4-36.4	Стадия: Р; Масса: 2480; Масштаб:
Проверил		Гельрот			06.26		Лист 1; Листов 1
Н.контр.		Петрова			06.26	Кс1.4	ООО "УДС-ПРОЕКТ"

Согласовано

Взам. инв. N°

Подп. и дата

Инв. N° подл.

Колонна Кс2.1
(опалубка)

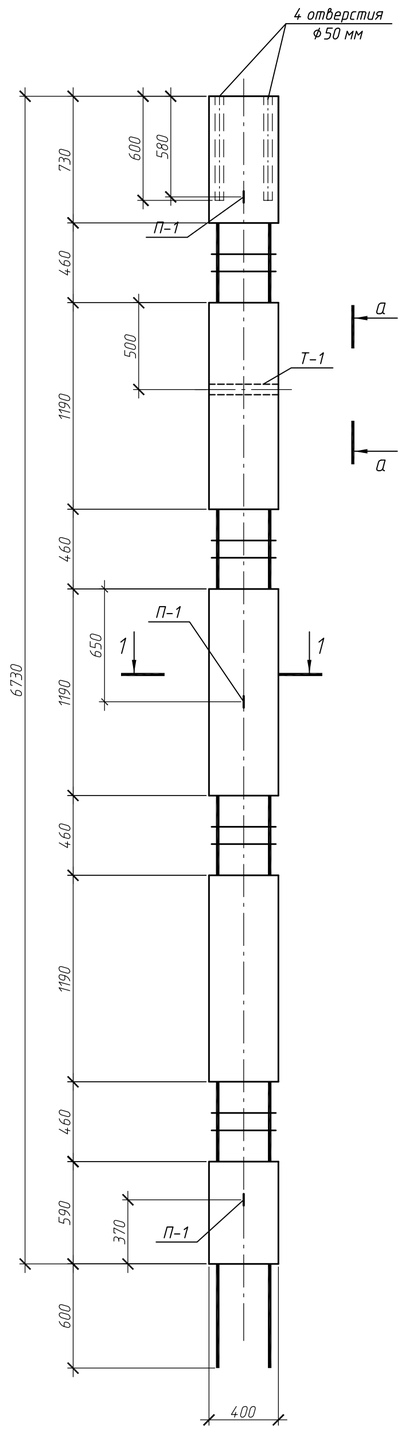

Колонна Кс2.1
(армирование)

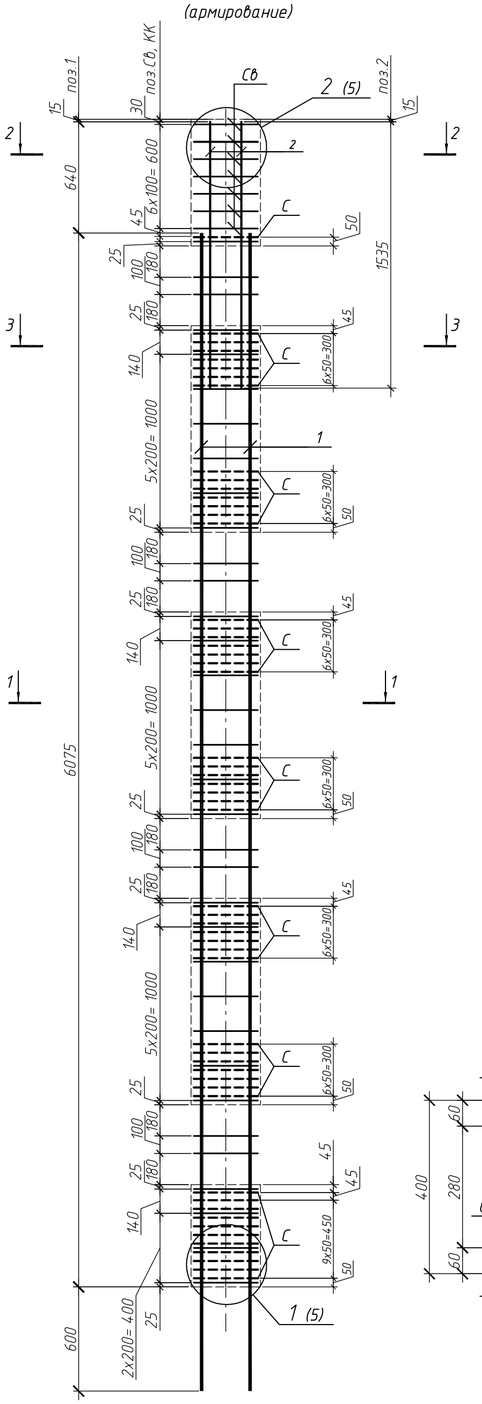

1-1

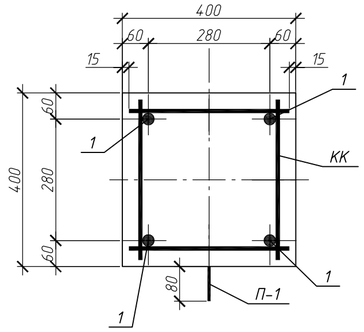

2-2

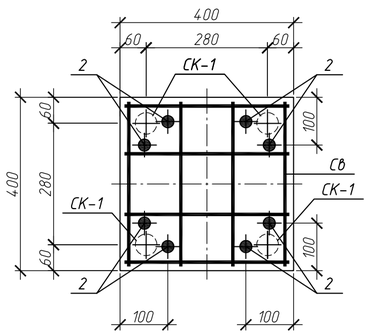

3-3

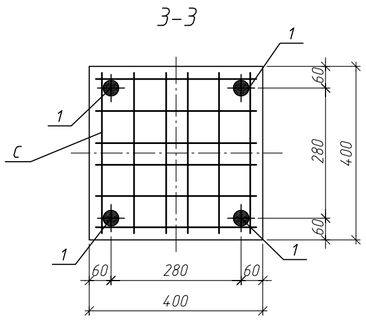

а-а

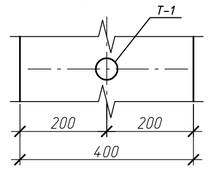

Поз.	Обозначение	Наименование	Кол.	Масса ед., кг	Примеч.
		Документация			
	127-СТТ/24-1-1.3-КЖ2.И1-ТТ	Технические требования к изготовлению			
		железобетонных конструкции			
		Сборочные единицы			
1		ф20 А500С ГОСТ 34028-2016 L= 6675	4	16.49	
2		ф20 А500С ГОСТ 34028-2016 L= 1535	8	3.79	
КК	127-СТТ/24-1-1.3-КЖ2.И1-01	Каркас арматурный КК 4.4-6	34	0.58	
С	127-СТТ/24-1-1.3-КЖ2.И1-02	Сетка арматурная С 4.4-7	54	0,67	
Св	127-СТТ/24-1-1.3-КЖ2.И1-02	Сетка арматурная верхняя Св-1	7	1,84	
СК-1	127-СТТ/24-1-1.3-КЖ2.И1-02	Спираль СК-1	4	0,11	
Т-1		Труба 50х3,5 ГОСТ 3262-75 L=400	1	1,96	
П-1	127-СТТ/24-1-1.3-КЖ2.И1-02	Петля П-1	3	1,74	
		Материалы			
		БСТ В30 F100 ГОСТ 7473-2010	0,78		м3

Ведомость расхода стали, кг

Марка элемента	Изделия арматурные								Изделия закладные					Всего на изделие
	Арматура класса							Всего	Арматура класса		Прокат марки		Всего	
	А500С				Вр-1				А240		ВСт3кп2			
	ГОСТ 34028-2016				ГОСТ 6727-80				ГОСТ 34028-2016		ГОСТ 10704-91			
	ф8	ф10	ф20	Итого	ф3	ф5	Итого		ф14	Итого	Труба 50х3.0	Итого		
Кс2.1	19.72	12.88	96.28	128.88	0.44	36.18	36.62	165.5	5.22	5.22	1.96	1.96	7.18	172.68

Изм.	Кол.уч	Лист	N°док	Подп.	Дата
Разработ.		Макарчук			06.26
Проверил		Гельрот			06.26
Н.контр.		Петрова			06.26

127-СТТ/24-1-1.3-КЖ2.И1-45

Железобетонная колонна
4Кс-6Г3-4.4-20.4

Стадия	Масса	Масштаб
Р	2160	
Лист 1	Листов 1	

Кс2.1

ООО "УДС-ПРОЕКТ"

Взам. инв. N° | Подп. и дата | Инв. N° подл.

Колонна Кс2.2п1
(опалубка)

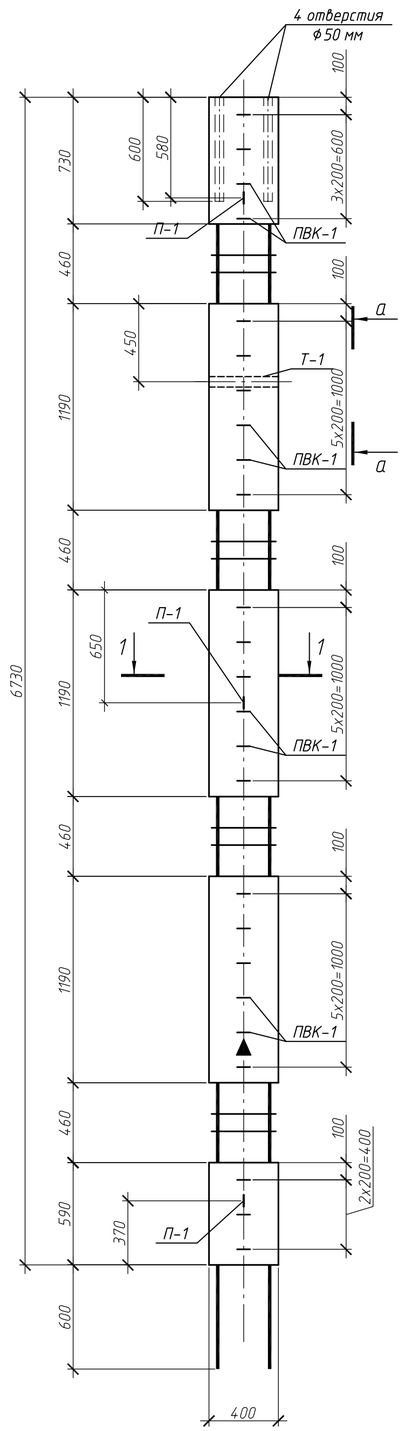

Колонна Кс2.2п1
(армирование)

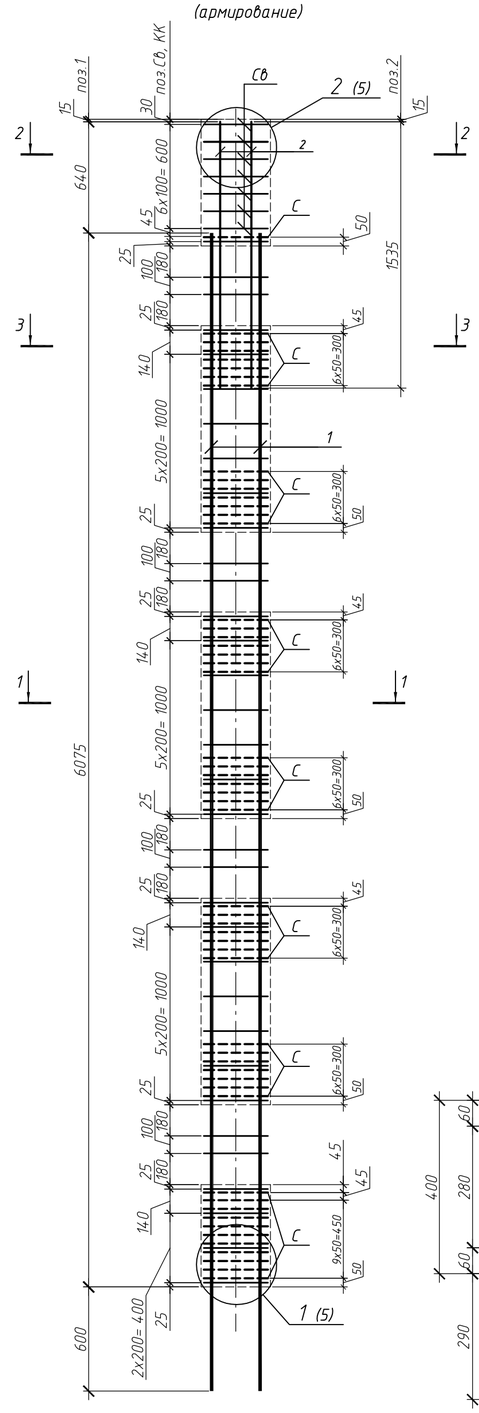

1-1

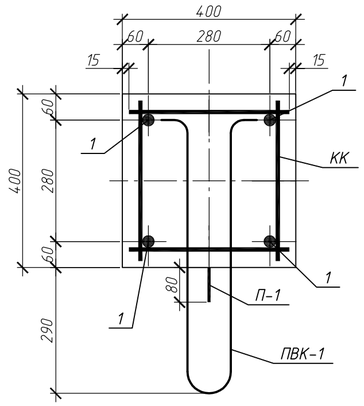

Поз.	Обозначение	Наименование	Кол.	Масса ед., кг	Примеч.
		Документация			
	127-СТТ/24-1-1.3-КЖ2.И1-ТТ	Технические требования к изготовлению			
		железобетонных конструкции			
		Сборочные единицы			
1		ф32 А500С ГОСТ 34028-2016 L= 6675	4	42.12	
2		ф25 А500С ГОСТ 34028-2016 L= 1535	8	5.91	
КК	127-СТТ/24-1-1.3-КЖ2.И1-01	Каркас арматурный КК 4.4-3	34	0.91	
С	127-СТТ/24-1-1.3-КЖ2.И1-02	Сетка арматурная С 4.4-2	54	0,67	
Св	127-СТТ/24-1-1.3-КЖ2.И1-02	Сетка арматурная верхняя Св-1	7	1,84	
СК-1	127-СТТ/24-1-1.3-КЖ2.И1-02	Спираль СК-1	4	0,11	
Т-1		Труба 50х3,5 ГОСТ 3262-75 L=400	1	1,96	
П-1	127-СТТ/24-1-1.3-КЖ2.И1-02	Петля П-1	3	1,74	
ПВК-1	127-СТТ/24-1-1.3-КЖ2.И1-02	Петлевой выпуск ПВК-1	25	1.24	
		Материалы			
		БСТ В30 F100 ГОСТ 7473-2010	0,78		м3

Ведомость расхода стали, кг

Марка элемента	Изделия арматурные								Изделия закладные							Всего на изделие
	Арматура класса							Всего	Арматура класса				Прокат марки		Всего	
	А500С				Вр-1				А240		А500С		ВСт3кп2			
	ГОСТ 34028-2016				ГОСТ 6727-80				ГОСТ 34028-2016		ГОСТ 34028-2016		ГОСТ 10704-91			
	ф10	ф25	ф32	Итого	ф3	ф5	Итого		ф14	Итого	ф12	Итого	Труба 50х3.0	Итого		
Кс2.2п1	43.82	47.28	168.48	259.58	0.44	36.18	36.62	296.2	5.22	5.22	31	31	1.96	1.96	38.18	334.38

2-2

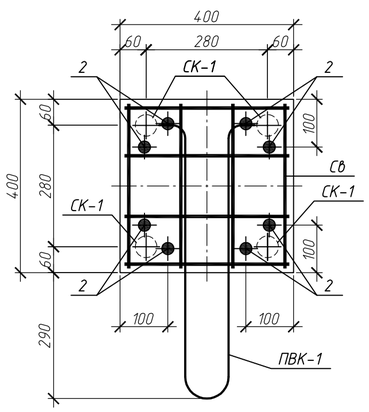

3-3

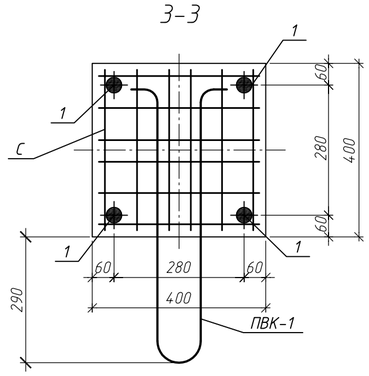

а-а

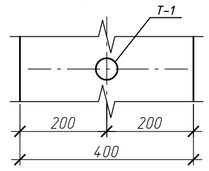

Знак "▲" обозначает ориентацию колонны на плане. Нанести несмываемой краской

Изм.	Кол.уч	Лист	N°док	Подп.	Дата	127-СТТ/24-1-1.3-КЖ2.И1-46		
Разработ.		Макарчук			06.26	Железобетонная колонна 4Кс-673-4.4-32.4-п1	Стадия: Р	Масса: 2120	Масштаб
Проверил		Гельрот			06.26		Лист 1	Листов 1	
Н.контр.		Петрова			06.26	Кс2.2п1	ООО "УДС-ПРОЕКТ"		

Согласовано

Взам. инв. №

Подп. и дата

Инв. № подл.

Колонна Кс3.1зп1
(опалубка)

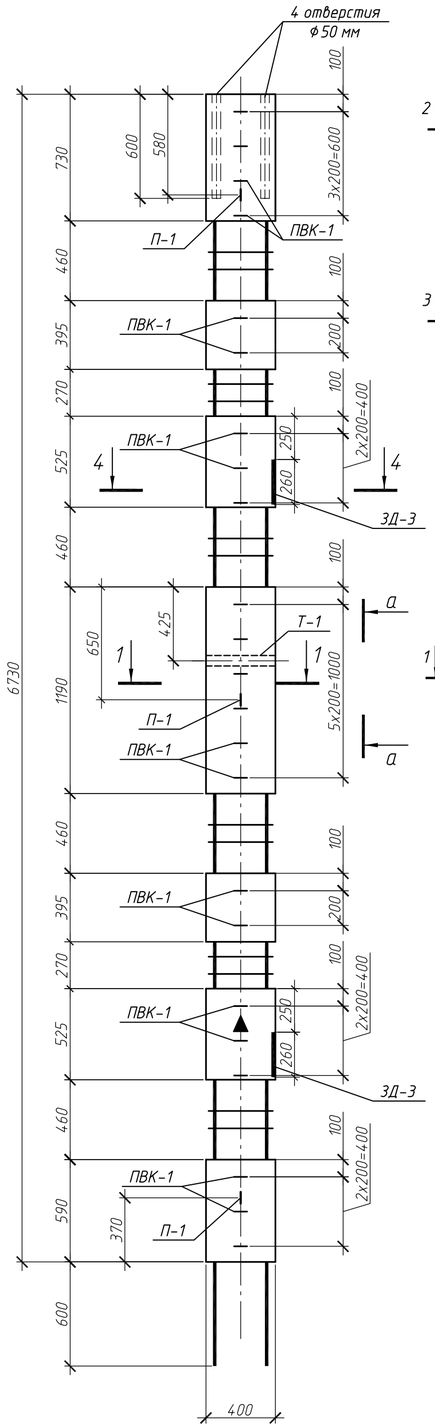

Колонна Кс3.1зп1
(армирование)

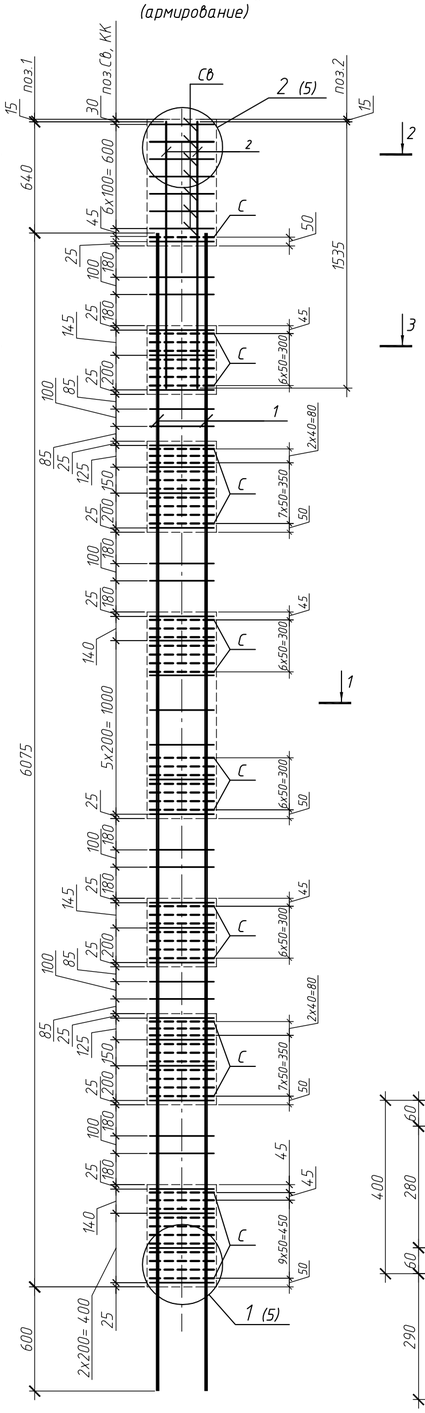

1–1

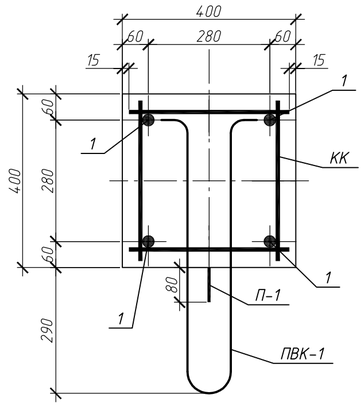

Поз.	Обозначение	Наименование	Кол.	Масса ед., кг	Примеч.
		Документация			
	127-СТТ/24-1-1.3-КЖ2.И1-ТТ	Технические требования к изготовлению			
		железобетонных конструкции			
		Сборочные единицы			
1		ф32 А500С ГОСТ 34028-2016 L= 6675	4	42.12	
2		ф25 А500С ГОСТ 34028-2016 L= 1535	8	5.91	
КК	127-СТТ/24-1-1.3-КЖ2.И1-01	Каркас арматурный КК 4.4-3	38	0.91	
С	127-СТТ/24-1-1.3-КЖ2.И1-02	Сетка арматурная С 4.4-2	60	0,67	
Св	127-СТТ/24-1-1.3-КЖ2.И1-02	Сетка арматурная верхняя Св-1	7	1,84	
СК-1	127-СТТ/24-1-1.3-КЖ2.И1-02	Спираль СК-1	4	0,11	
Т-1		Труба 50х3,5 ГОСТ 3262-75 L=400	1	1,96	
П-1	127-СТТ/24-1-1.3-КЖ2.И1-02	Петля П-1	3	1,74	
ПВК-1	127-СТТ/24-1-1.3-КЖ2.И1-02	Петлевой выпуск ПВК-1	23	1.24	
ЗД-3	127-СТТ/24-1-1.3-КЖ2.И1-03	Закладная деталь ЗД-3	2	19.68	
		Материалы			
		БСТ В30 F100 ГОСТ 7473-2010	0.7		м3

Ведомость расхода стали, кг

Марка элемента	Изделия арматурные								Изделия закладные								Всего на изделие
	Арматура класса							Всего	Арматура класса					Прокат марки		Всего	
	А500С				Вр-1				А240		А500С			Вст3кп2	С245		
	ГОСТ 34028-2016				ГОСТ 6727-80				ГОСТ 34028-2016		ГОСТ 34028-2016			ГОСТ 10704-91	ГОСТ 19903-2015		
	ф10	ф25	ф32	Итого	ф3	ф5	Итого		ф14	Итого	ф12	ф20	Итого	Труба 50х3.0	t=14	Итого	
Кс3.1зп1	47.46	47.28	168.48	263.22	0.44	40.2	40.64	303.86	5.22	5.22	28.52	16.5	45.02	1.96	22.86	24.82	75.06	378.92

2–2

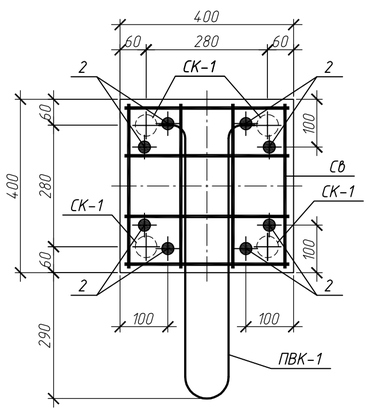

3–3

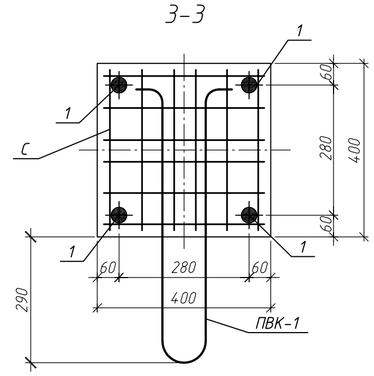

4–4

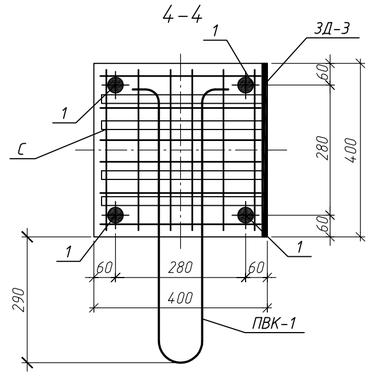

а–а

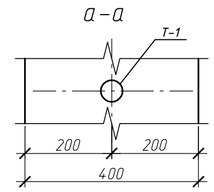

Знак "▲" обозначает ориентацию колонны на плане. Нанести несмываемой краской

Изм.	Кол.уч	Лист	N°док	Подп.	Дата	127-СТТ/24-1-1.3-КЖ2.И1-47		
Разработ.		Макарчук			06.26	Железобетонная колонна 6Кс-673-4.4-32.4-зп1	Стадия: Р	Масса: 1960	Масштаб
Проверил		Гельрот			06.26		Лист 1	Листов 1
Н.контр.		Петрова			06.26	Кс3.1зп1	ООО "УДС-ПРОЕКТ"	

Взам. инв. N° | Подп. и дата | Инв. N° подл.

Колонна Кс4.1эп1
(опалубка)

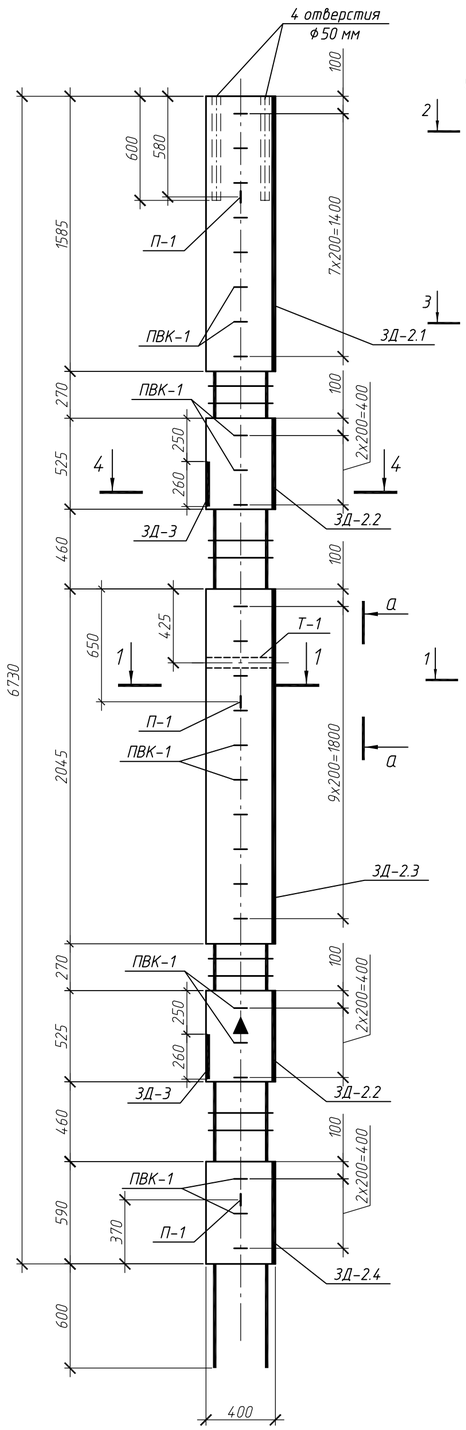

Колонна Кс4.1эп1
(армирование)

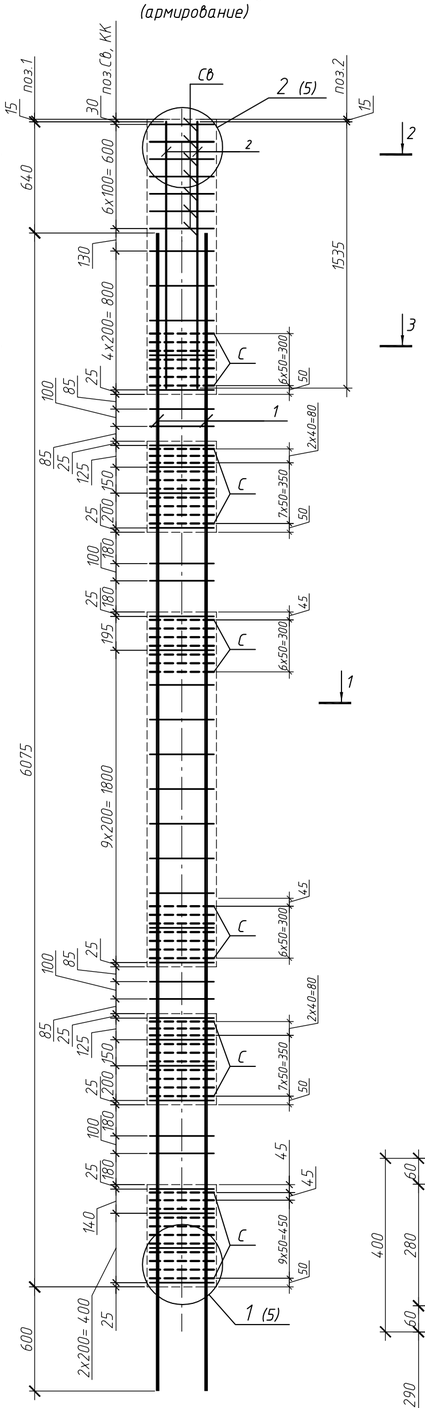

1–1

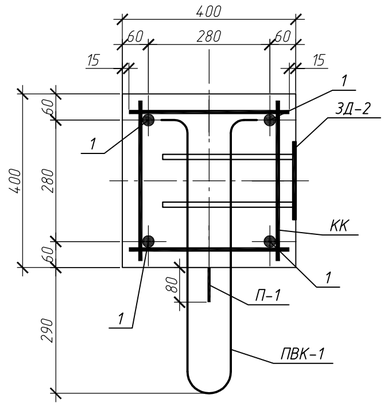

Поз.	Обозначение	Наименование	Кол.	Масса ед., кг	Примеч.
		Документация			
	127-СТТ/24-1-1.3-КЖ2.И1-ТТ	Технические требования к изготовлению			
		железобетонных конструкции			
		Сборочные единицы			
1		ф32 А500С ГОСТ 34028-2016 L= 6675	4	42.12	
2		ф25 А500С ГОСТ 34028-2016 L= 1535	8	5.91	
КК	127-СТТ/24-1-1.3-КЖ2.И1-01	Каркас арматурный КК 4.4-3	36	0.91	
С	127-СТТ/24-1-1.3-КЖ2.И1-02	Сетка арматурная С 4.4-2	52	0,67	
Св	127-СТТ/24-1-1.3-КЖ2.И1-02	Сетка арматурная верхняя Св-1	7	1,84	
СК-1	127-СТТ/24-1-1.3-КЖ2.И1-02	Спираль СК-1	4	0,11	
Т-1		Труба 50х3,5 ГОСТ 3262-75 L=400	1	1,96	
П-1	127-СТТ/24-1-1.3-КЖ2.И1-02	Петля П-1	3	1,74	
ПВК-1	127-СТТ/24-1-1.3-КЖ2.И1-02	Петлевой выпуск ПВК-1	27	1.24	
ЗД-3	127-СТТ/24-1-1.3-КЖ2.И1-03	Закладная деталь ЗД-3	2	19.68	
ЗД-2.1	127-СТТ/24-1-1.3-КЖ2.И1-03	Закладная деталь ЗД-2, L=1585мм	1	20.79	
ЗД-2.2	127-СТТ/24-1-1.3-КЖ2.И1-03	Закладная деталь ЗД-2, L=525мм	2	7.44	
ЗД-2.3	127-СТТ/24-1-1.3-КЖ2.И1-03	Закладная деталь ЗД-2, L=2045мм	1	26.49	
ЗД-2.4	127-СТТ/24-1-1.3-КЖ2.И1-03	Закладная деталь ЗД-2, L=590мм	1	8.09	
		Материалы			
		БСТ В30 F100 ГОСТ 7473-2010	0.84		м3

Ведомость расхода стали, кг

Марка элемента	Изделия арматурные								Изделия закладные										
	Арматура класса							Всего	Арматура класса					Прокат марки				Всего	Всего на изделие
	А500С				Вр-1				А240		А500С			ВСт3кп2	С245				
	ГОСТ 34028-2016				ГОСТ 6727-80				ГОСТ 34028-2016		ГОСТ 34028-2016			ГОСТ 10704-91	ГОСТ 19903-2015				
	ф10	ф25	ф32	Итого	ф3	ф5	Итого		ф14	Итого	ф12	ф20	Итого	Труба 50х3.0	t=8	t=14	Итого		
Кс4.1эп1	45.64	47.28	168.48	261.4	0.44	34.84	35.28	296.68	5.22	5.22	50.76	16.5	67.26	1.96	52.96	22.86	77.78	150.26	446.94

2–2

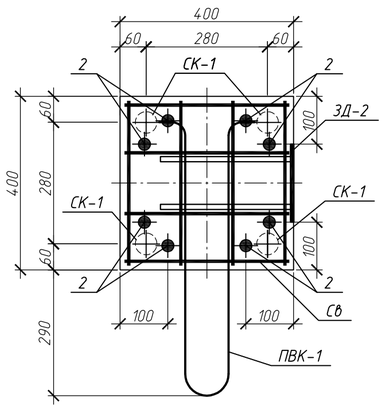

3–3

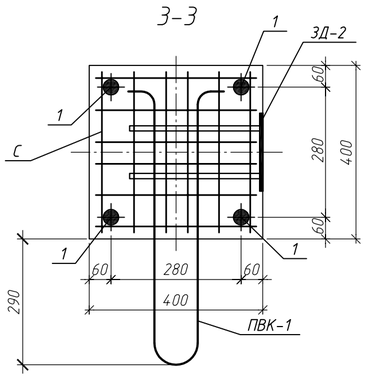

4–4

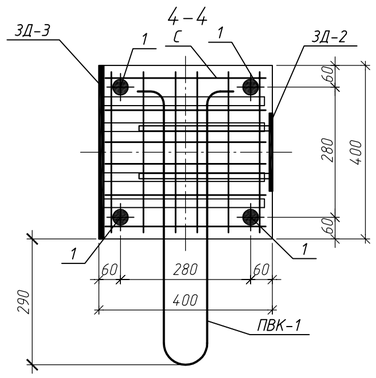

Знак "▲" обозначает ориентацию колонны на плане. Нанести несмываемой краской

ЗД-2
высверлить отверстие в ЗД под трубу

а–а

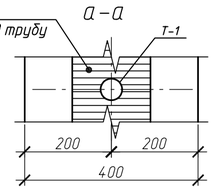

Изм.	Кол.уч	Лист	N°док.	Подп.	Дата	127-СТТ/24-1-1.3-КЖ2.И1-48			
						Железобетонная колонна 4Кс-673-4.4-32.4-эп1	Стадия	Масса	Масштаб
Разработ.		Макарчук			06.26		Р	2340	
Проверил		Гельрот			06.26		Лист 1	Листов 1	
Н.контр.		Петрова			06.26	Кс4.1эп1	ООО "УДС-ПРОЕКТ"		

Взам. инв. N° | Подп. и дата | Инв. N° подл.

Колонна Кс5.1зп1
(опалубка)

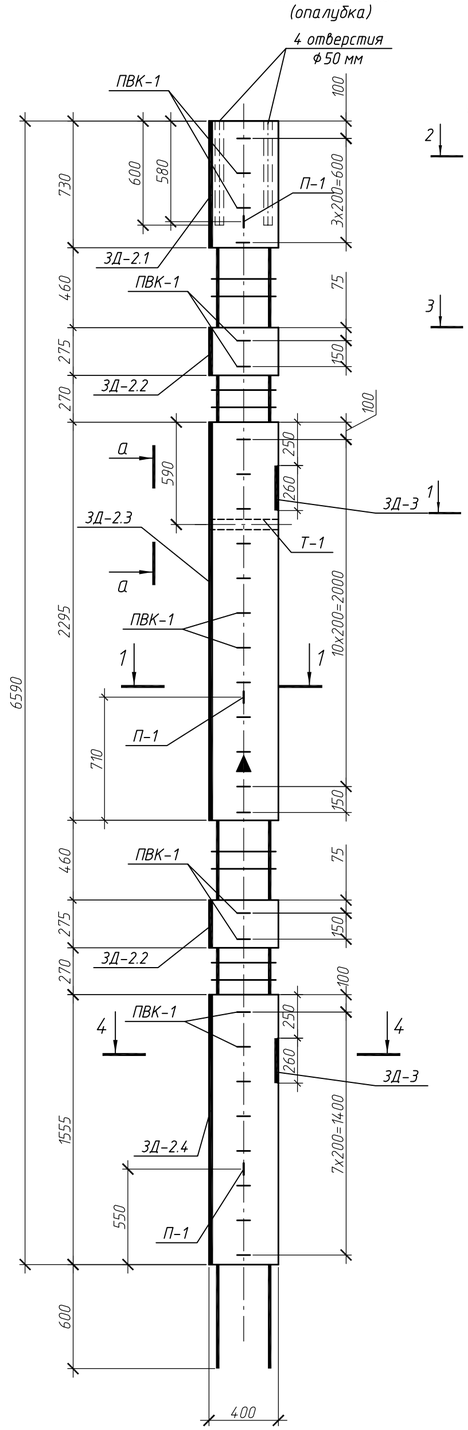

Колонна Кс5.1зп1
(армирование)

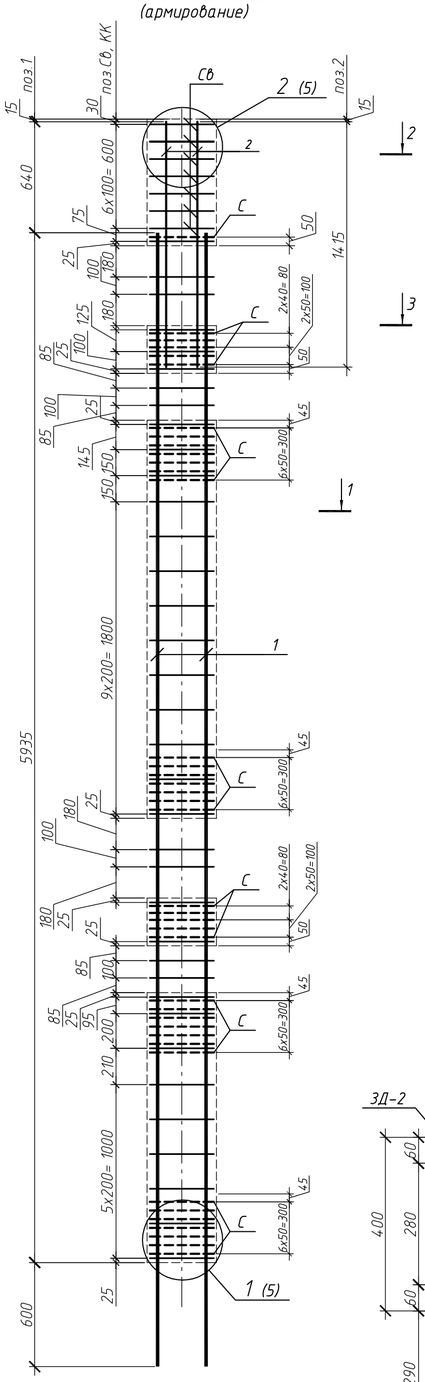

1–1

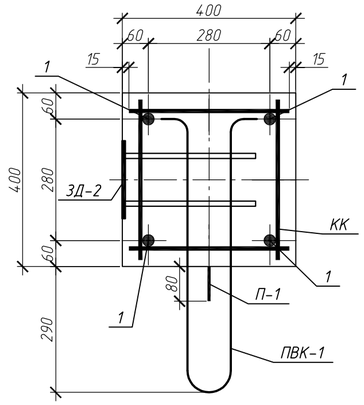

Поз.	Обозначение	Наименование	Кол.	Масса ед., кг	Примеч.
		Документация			
	127-СТТ/24-1-1.3-КЖ2.И1-ТТ	Технические требования к изготовлению			
		железобетонных конструкции			
		Сборочные единицы			
1		ф32 А500С ГОСТ 34028-2016 L= 6535	4	41.24	
2		ф25 А500С ГОСТ 34028-2016 L= 1415	8	5.45	
КК	127-СТТ/24-1-1.3-КЖ2.И1-01	Каркас арматурный КК 4.4-3	36	0.91	
С	127-СТТ/24-1-1.3-КЖ2.И1-02	Сетка арматурная С 4.4-2	39	0,67	
Св	127-СТТ/24-1-1.3-КЖ2.И1-02	Сетка арматурная верхняя Св-1	7	1,84	
СК-1	127-СТТ/24-1-1.3-КЖ2.И1-02	Спираль СК-1	4	0,11	
Т-1		Труба 50х3,5 ГОСТ 3262-75 L=400	1	1,96	
П-1	127-СТТ/24-1-1.3-КЖ2.И1-02	Петля П-1	3	1,74	
ПВК-1	127-СТТ/24-1-1.3-КЖ2.И1-02	Петлевой выпуск ПВК-1	28	1.24	
ЗД-3	127-СТТ/24-1-1.3-КЖ2.И1-03	Закладная деталь ЗД-3	2	19.68	
ЗД-2.1	127-СТТ/24-1-1.3-КЖ2.И1-03	Закладная деталь ЗД-2, L=730мм	1	10.04	
ЗД-2.2	127-СТТ/24-1-1.3-КЖ2.И1-03	Закладная деталь ЗД-2, L=275мм	2	3.84	
ЗД-2.3	127-СТТ/24-1-1.3-КЖ2.И1-03	Закладная деталь ЗД-2, L=2295мм	1	30.08	
ЗД-2.4	127-СТТ/24-1-1.3-КЖ2.И1-03	Закладная деталь ЗД-2, L=1555мм	1	20.49	
		Материалы			
		БСТ В30 F100 ГОСТ 7473-2010	0.82		м3

Ведомость расхода стали, кг

Марка элемента	Изделия арматурные								Изделия закладные										Всего на изделие
	Арматура класса							Всего	Арматура класса					Прокат марки				Всего	
	А500С				Вр-1				А240		А500С			ВСт3кп2	С245				
	ГОСТ 34028-2016				ГОСТ 6727-80				ГОСТ 34028-2016		ГОСТ 34028-2016			ГОСТ 10704-91	ГОСТ 19903-2015				
	ф10	ф25	ф32	Итого	ф3	ф5	Итого		ф14	Итого	ф12	ф20	Итого	Труба 50х3.0	t=8	t=14	Итого		
Кс5.1зп1	45.64	43.6	164.96	254.2	0.44	26.13	26.57	280.77	5.22	5.22	51.46	16.5	67.96	1.96	51.56	22.86	76.38	149.56	430.33

2–2

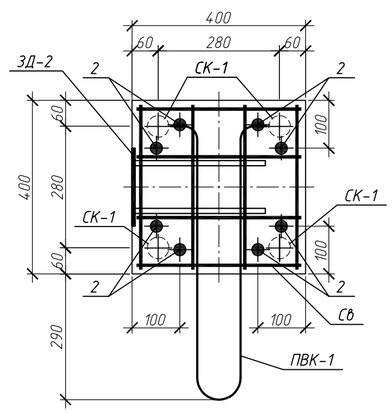

3–3

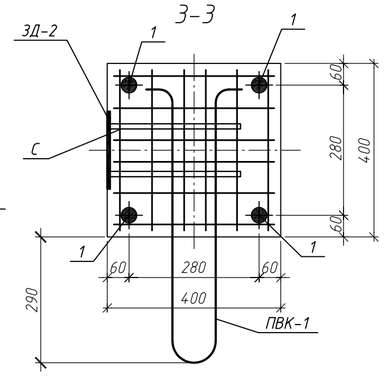

4–4

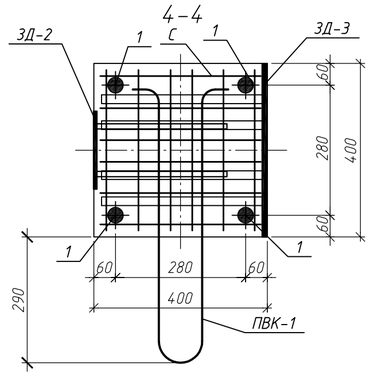

Знак "▲" обозначает ориентацию колонны на плане. Нанести несмываемой краской

а–а

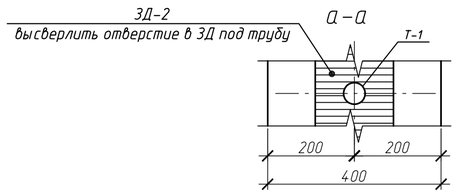

Изм.	Кол.уч	Лист	N°док	Подп.	Дата	127-СТТ/24-1-1.3-КЖ2.И1-49			
Разработ.		Макарчук			06.26	Железобетонная колонна 4Кс-659-4.4-32.4-зп1(1)	Стадия	Масса	Масштаб
Проверил		Гельрот			06.26		Р	2280	
							Лист 1	Листов 1	
Н. контр.		Петрова			06.26	Кс5.1зп1	ООО "УДС-ПРОЕКТ"		

Согласовано

Взам. инв. №

Подп. и дата

Инв. № подл.

Колонна Кс5.1зп2
(опалубка)

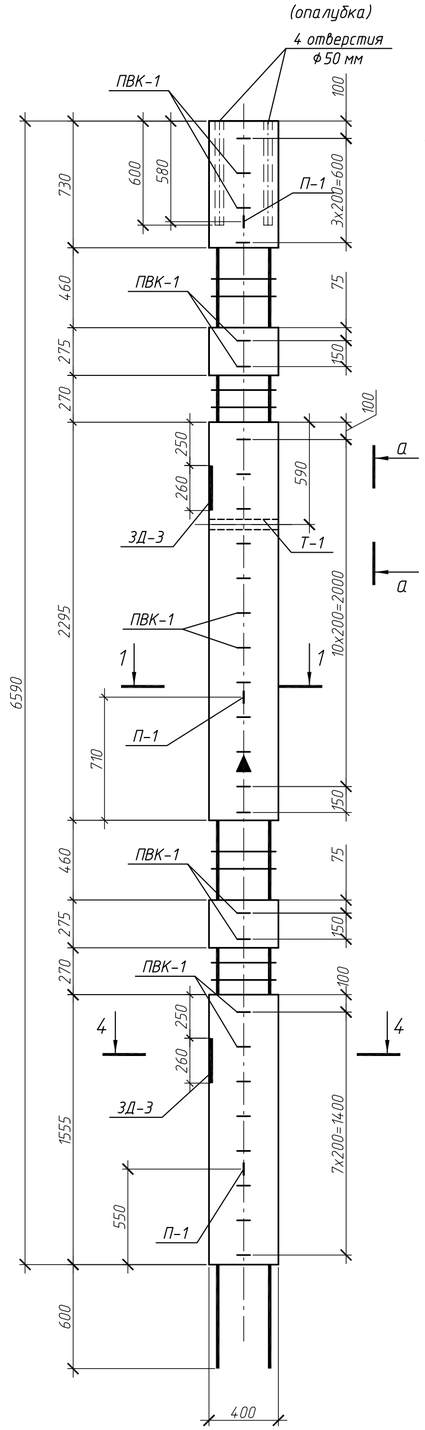

Колонна Кс5.1зп2
(армирование)

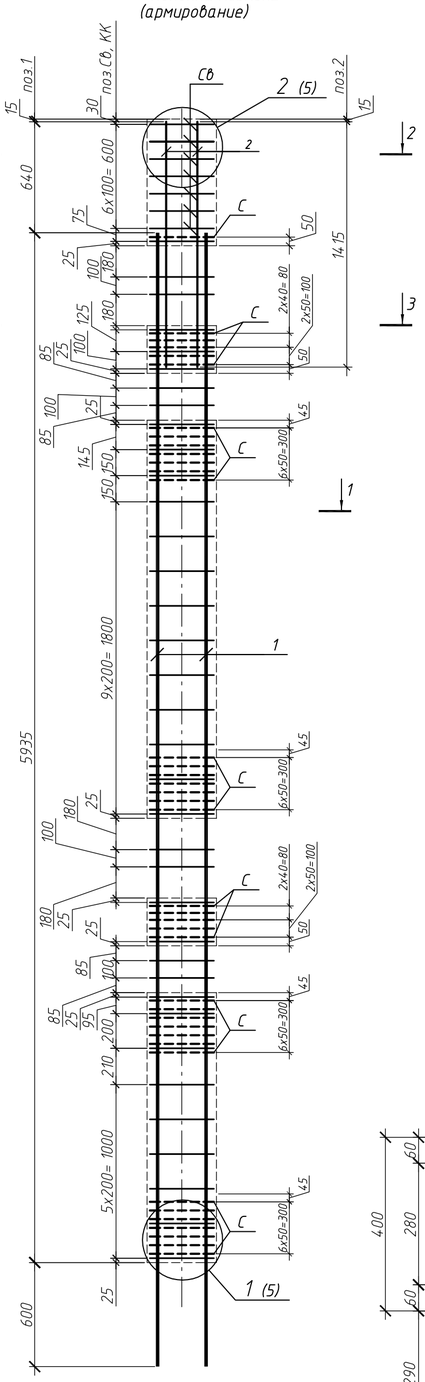

1–1

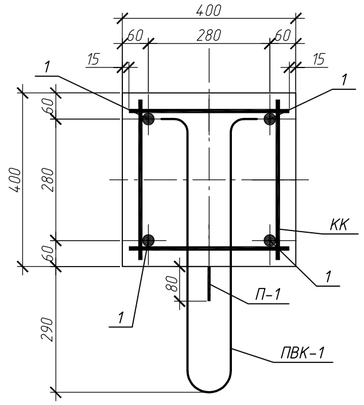

Поз.	Обозначение	Наименование	Кол.	Масса ед., кг	Примеч.
		Документация			
	127-СТТ/24-1-1.3-КЖ2.И1-ТТ	Технические требования к изготовлению			
		железобетонных конструкции			
		Сборочные единицы			
1		ф32 А500С ГОСТ 34028-2016 L= 6535	4	41.24	
2		ф25 А500С ГОСТ 34028-2016 L= 1415	8	5.45	
КК	127-СТТ/24-1-1.3-КЖ2.И1-01	Каркас арматурный КК 4.4-3	36	0.91	
С	127-СТТ/24-1-1.3-КЖ2.И1-02	Сетка арматурная С 4.4-2	39	0,67	
Св	127-СТТ/24-1-1.3-КЖ2.И1-02	Сетка арматурная верхняя Св-1	7	1,84	
СК-1	127-СТТ/24-1-1.3-КЖ2.И1-02	Спираль СК-1	4	0,11	
Т-1		Труба 50х3,5 ГОСТ 3262-75 L=400	1	1,96	
П-1	127-СТТ/24-1-1.3-КЖ2.И1-02	Петля П-1	3	1,74	
ПВК-1	127-СТТ/24-1-1.3-КЖ2.И1-02	Петлевой выпуск ПВК-1	28	1.24	
ЗД-3	127-СТТ/24-1-1.3-КЖ2.И1-03	Закладная деталь ЗД-3	2	19.68	
		Материалы			
		БСТ В30 F100 ГОСТ 7473-2010	0.82		м3

Ведомость расхода стали, кг

Марка элемента	Изделия арматурные								Изделия закладные									Всего на изделие
	Арматура класса							Всего	Арматура класса					Прокат марки			Всего	
	А500С				Вр-1				А240		А500С			Вст3кп2	С245			
	ГОСТ 34028-2016				ГОСТ 6727-80				ГОСТ 34028-2016		ГОСТ 34028-2016			ГОСТ 10704-91	ГОСТ 19903-2015			
	ф10	ф25	ф32	Итого	ф3	ф5	Итого		ф14	Итого	ф12	ф20	Итого	Труба 50х3.0	t=14	Итого		
Кс5.1зп2	45.64	43.6	164.96	254.2	0.44	26.13	26.57	280.77	5.22	5.22	34.72	16.5	51.22	1.96	22.86	24.82	81.26	362.03

2–2

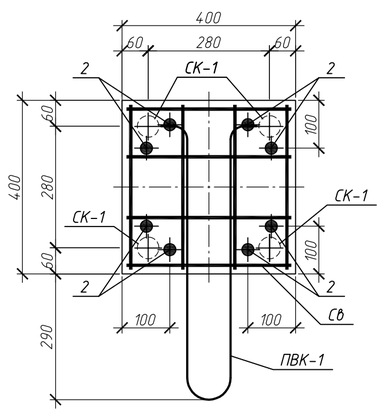

3–3

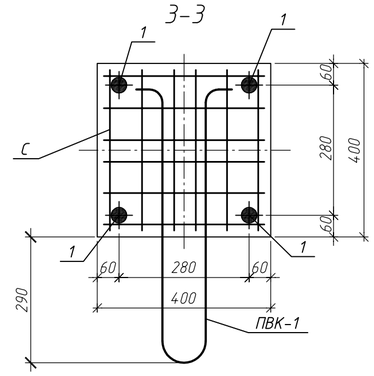

4–4

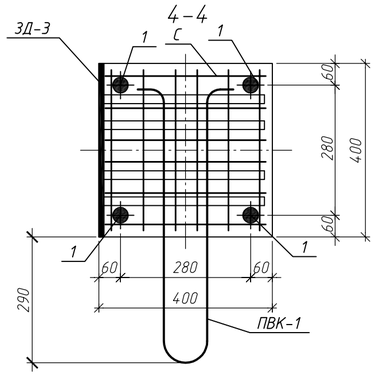

Знак "▲" обозначает ориентацию колонны на плане. Нанести несмываемой краской

а–а

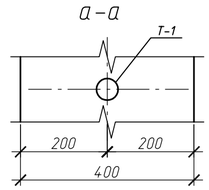

Изм.	Кол.уч	Лист	N°док	Подп.	Дата	127-СТТ/24-1-1.3-КЖ2.И1-50			
Разработ.		Макарчук			06.26	Железобетонная колонна 4Кс-659-4.4-32.4-зп2	Стадия	Масса	Масштаб
Проверил		Гельрот			06.26		Р	2240	
							Лист 1	Листов 1	
Н.контр.		Петрова			06.26	Кс5.1зп2	ООО "УДС-ПРОЕКТ"		

Согласовано

Взам. инв. N°

Подп. и дата

Инв. N° подл.

Колонна Кс6.1
(опалубка)

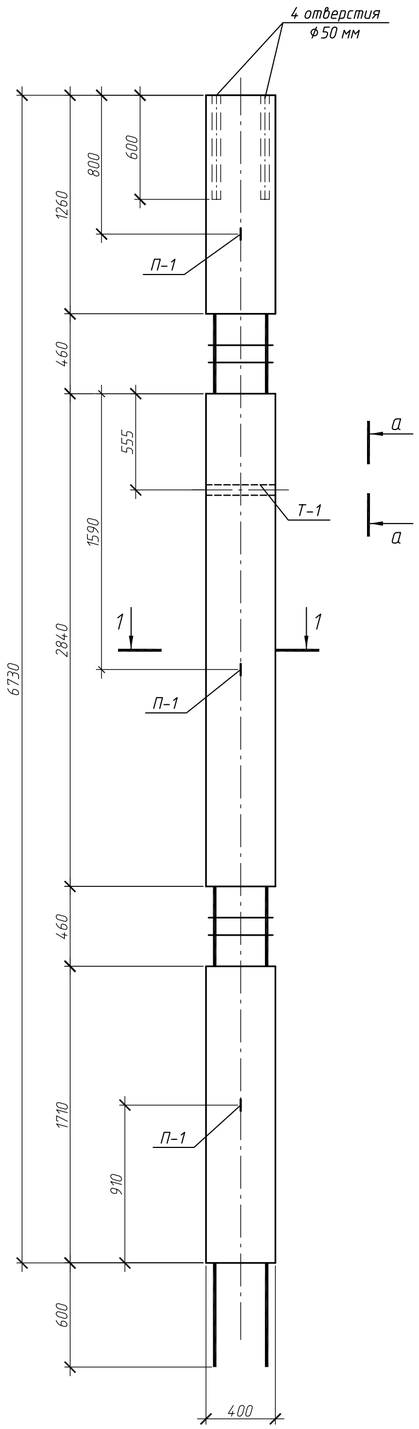

Колонна Кс6.1
(армирование)

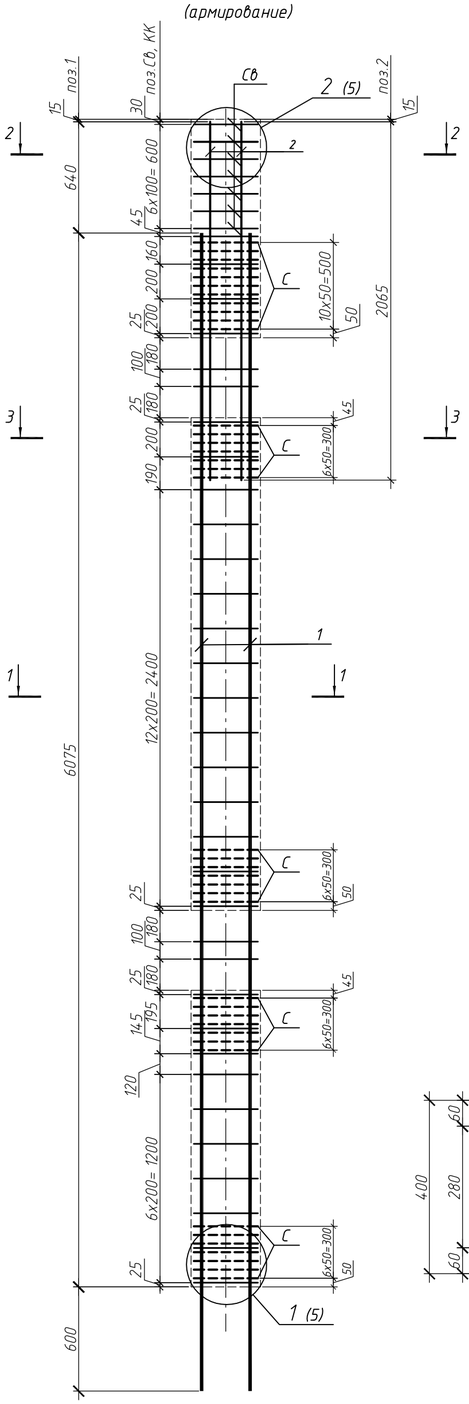

1-1

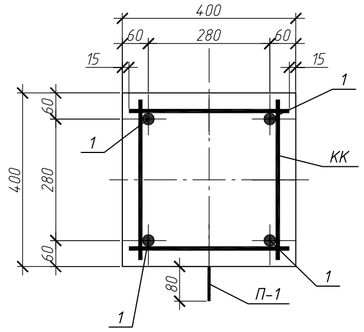

2-2

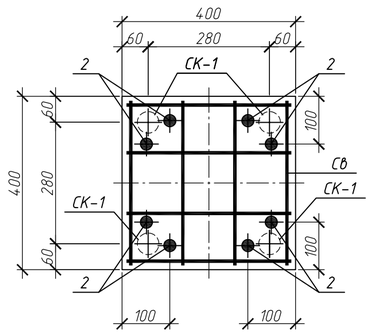

3-3

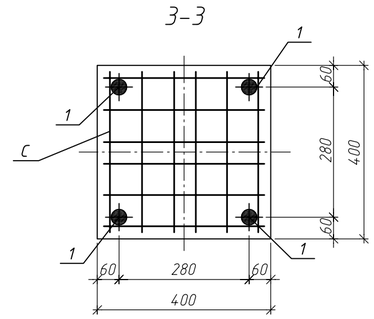

а-а

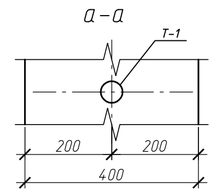

Поз.	Обозначение	Наименование	Кол.	Масса ед., кг	Примеч.
		Документация			
	127-СТТ/24-1-1.3-КЖ2.И1-ТТ	Технические требования к изготовлению			
		железобетонных конструкции			
		Сборочные единицы			
1		ф32 А500С ГОСТ 34028-2016 L= 6675	4	42.12	
2		ф25 А500С ГОСТ 34028-2016 L= 2065	8	7.95	
КК	127-СТТ/24-1-1.3-КЖ2.И1-01	Каркас арматурный КК 4.4-3	33	0.91	
С	127-СТТ/24-1-1.3-КЖ2.И1-02	Сетка арматурная С 4.4-2	39	0,67	
Св	127-СТТ/24-1-1.3-КЖ2.И1-02	Сетка арматурная верхняя Св-1	7	1,84	
СК-1	127-СТТ/24-1-1.3-КЖ2.И1-02	Спираль СК-1	4	0,11	
Т-1		Труба 50х3,5 ГОСТ 3262-75 L=400	1	1,96	
П-1	127-СТТ/24-1-1.3-КЖ2.И1-02	Петля П-1	3	1,74	
		Материалы			
		БСТ В30 F100 ГОСТ 7473-2010	0,93		м3

Ведомость расхода стали, кг

Марка элемента	Изделия арматурные								Изделия закладные					Всего на изделие
	Арматура класса							Всего	Арматура класса		Прокат марки		Всего	
	А500С				Вр-1				А240		ВСт3кп2			
	ГОСТ 34028-2016				ГОСТ 6727-80				ГОСТ 34028-2016		ГОСТ 10704-91			
	ф10	ф25	ф32	Итого	ф3	ф5	Итого		ф14	Итого	Труба 50х3.0	Итого		
Кс6.1	49.28	63.6	168.48	281.36	0.44	26.13	26.57	307.93	5.22	5.22	1.96	1.96	7.18	315.11

Изм.	Кол.уч	Лист	N°док.	Подп.	Дата	127-СТТ/24-1-1.3-КЖ2.И1-51		
Разработ.		Макарчук			06.26	Железобетонная колонна 2Кс-673-4.4-32.4	Стадия: Р	Масса: 2460	Масштаб
Проверил		Гельрот			06.26		Лист 1	Листов 1
Н.контр.		Петрова			06.26	Кс6.1	ООО "УДС-ПРОЕКТ"	

Взам. инв. N° | Подп. и дата | Инв. N° подл.

Колонна Кс6.1зп1
(опалубка)

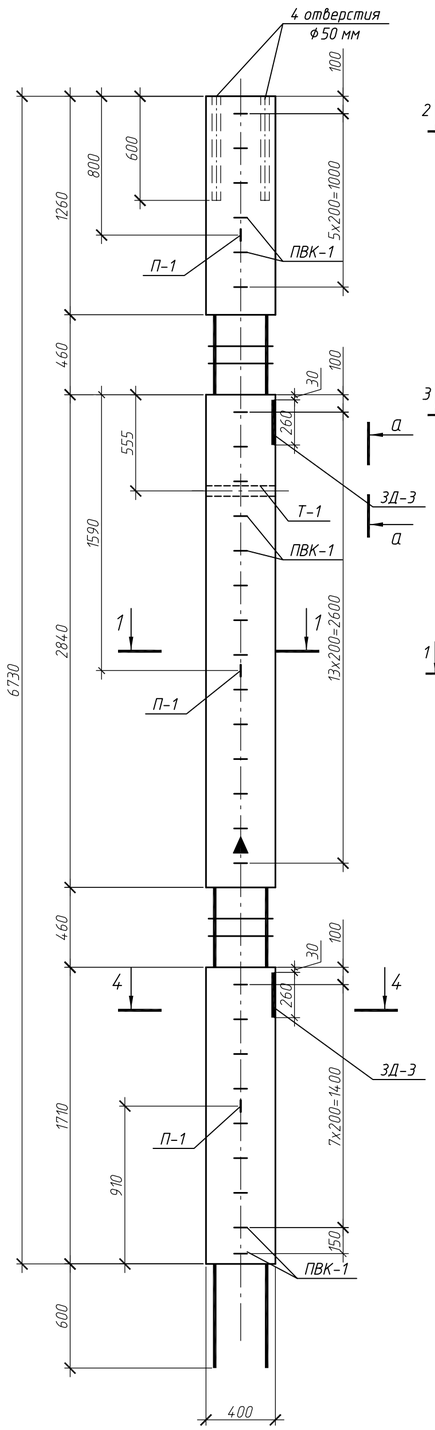

Колонна Кс6.1зп1
(армирование)

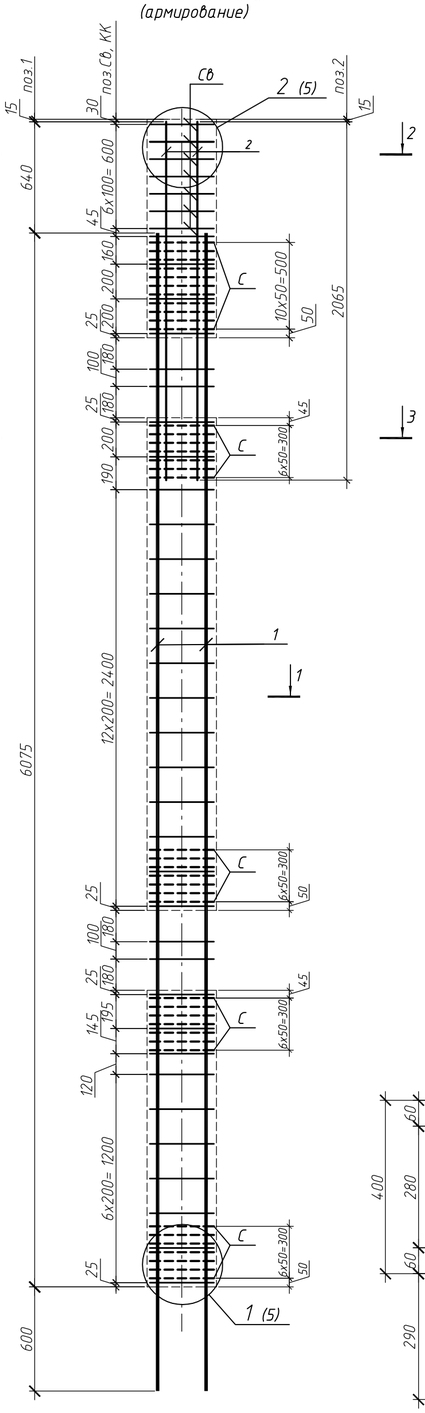

1-1

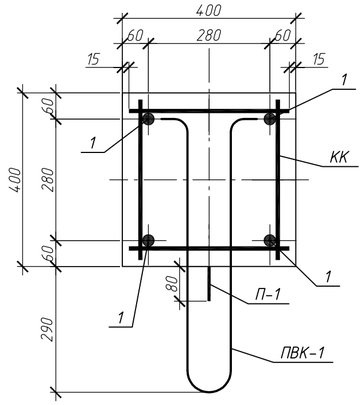

Поз.	Обозначение	Наименование	Кол.	Масса ед., кг	Примеч.
		Документация			
	127-СТТ/24-1-1.3-КЖ2.И1-ТТ	Технические требования к изготовлению			
		железобетонных конструкции			
		Сборочные единицы			
1		ф32 А500С ГОСТ 34028-2016 L= 6675	4	42.12	
2		ф25 А500С ГОСТ 34028-2016 L= 2065	8	7.95	
КК	127-СТТ/24-1-1.3-КЖ2.И1-01	Каркас арматурный КК 4.4-3	33	0.91	
С	127-СТТ/24-1-1.3-КЖ2.И1-02	Сетка арматурная С 4.4-2	39	0,67	
Св	127-СТТ/24-1-1.3-КЖ2.И1-02	Сетка арматурная верхняя Св-1	7	1,84	
СК-1	127-СТТ/24-1-1.3-КЖ2.И1-02	Спираль СК-1	4	0,11	
Т-1		Труба 50х3,5 ГОСТ 3262-75 L=400	1	1,96	
П-1	127-СТТ/24-1-1.3-КЖ2.И1-02	Петля П-1	3	1,74	
ПВК-1	127-СТТ/24-1-1.3-КЖ2.И1-02	Петлевой выпуск ПВК-1	29	1.24	
ЗД-3	127-СТТ/24-1-1.3-КЖ2.И1-03	Закладная деталь ЗД-3	2	19.68	
		Материалы			
		БСТ В30 F100 ГОСТ 7473-2010	0,93		м3

Ведомость расхода стали, кг

Марка элемента	Изделия арматурные								Изделия закладные									Всего на изделие
	Арматура класса							Всего	Арматура класса					Прокат марки			Всего	
	А500С				Вр-1				А240		А500С			ВСт3кп2	С245			
	ГОСТ 34028-2016				ГОСТ 6727-80				ГОСТ 34028-2016		ГОСТ 34028-2016			ГОСТ 10704-91	ГОСТ 19903-2015			
	ф10	ф25	ф32	Итого	ф3	ф5	Итого		ф14	Итого	ф12	ф20	Итого	Труба 50х3.0	t=14	Итого		
Кс6.1зп1	49.28	63.6	168.48	281.36	0.44	26.13	26.57	307.93	5.22	5.22	35.96	16.5	52.46	1.96	22.86	24.82	82.5	390.43

2-2

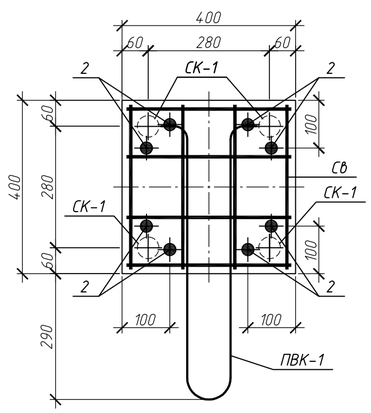

3-3

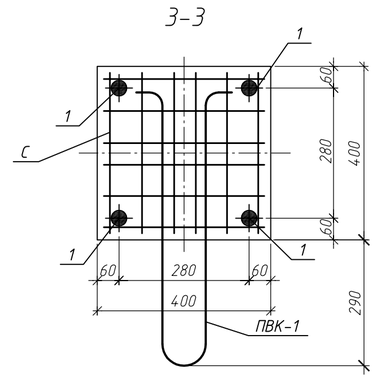

4-4

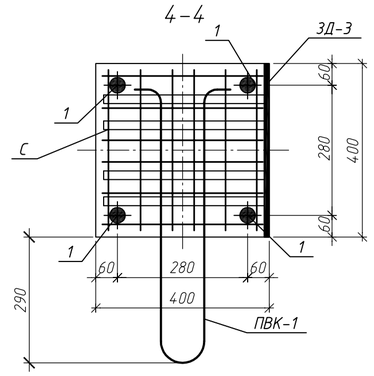

а-а

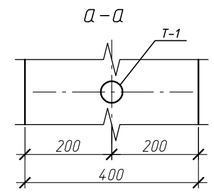

Знак "▲" обозначает ориентацию колонны на плане. Нанести несмываемой краской

Изм.	Кол.уч	Лист	N°док.	Подп.	Дата	127-СТТ/24-1-1.3-КЖ2.И1-52		
Разработ.		Макарчук			06.26	Железобетонная колонна 2Кс-673-4.4-32.4-зп1	Стадия: Р	Масса: 2520	Масштаб
Проверил		Гельрот			06.26		Лист 1	Листов 1	
Н.контр.		Петрова			06.26	Кс6.1зп1	ООО "УДС-ПРОЕКТ"		

Согласовано

Взам. инв. N°

Подп. и дата

Инв. N° подл.

Колонна Кс6.1зп2
(опалубка)

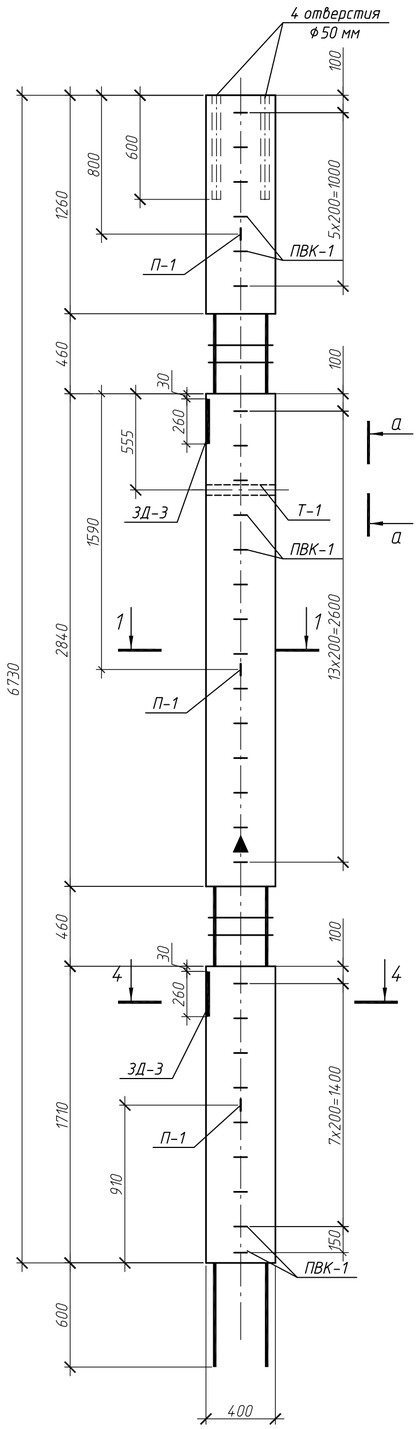

Колонна Кс6.1зп2
(армирование)

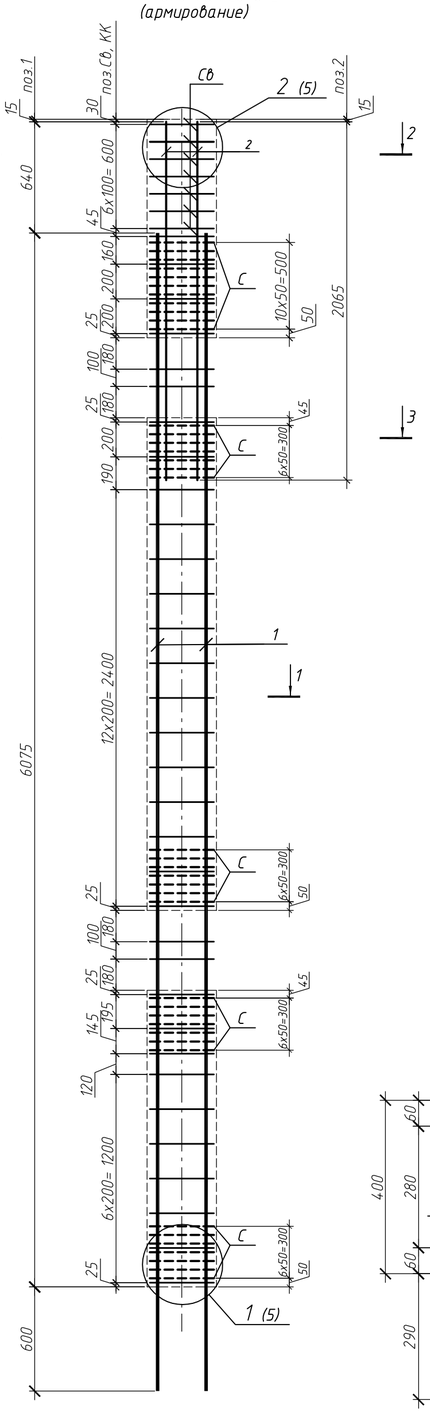

1-1

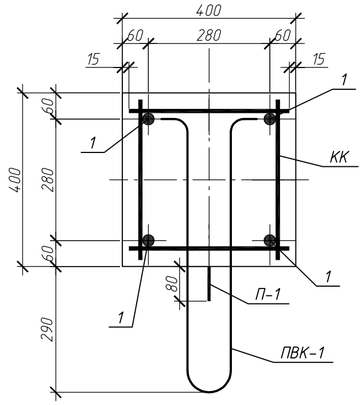

Поз.	Обозначение	Наименование	Кол.	Масса ед., кг	Примеч.
		Документация			
	127-СТТ/24-1-1.3-КЖ2.И1-ТТ	Технические требования к изготовлению			
		железобетонных конструкции			
		Сборочные единицы			
1		ф32 А500С ГОСТ 34028-2016 L= 6675	4	42.12	
2		ф25 А500С ГОСТ 34028-2016 L= 2065	8	7.95	
КК	127-СТТ/24-1-1.3-КЖ2.И1-01	Каркас арматурный КК 4.4-3	33	0.91	
С	127-СТТ/24-1-1.3-КЖ2.И1-02	Сетка арматурная С 4.4-2	39	0,67	
Св	127-СТТ/24-1-1.3-КЖ2.И1-02	Сетка арматурная верхняя Св-1	7	1,84	
СК-1	127-СТТ/24-1-1.3-КЖ2.И1-02	Спираль СК-1	4	0,11	
Т-1		Труба 50х3,5 ГОСТ 3262-75 L=400	1	1,96	
П-1	127-СТТ/24-1-1.3-КЖ2.И1-02	Петля П-1	3	1,74	
ПВК-1	127-СТТ/24-1-1.3-КЖ2.И1-02	Петлевой выпуск ПВК-1	29	1.24	
ЗД-3	127-СТТ/24-1-1.3-КЖ2.И1-03	Закладная деталь ЗД-3	2	19.68	
		Материалы			
		БСТ В30 F100 ГОСТ 7473-2010	0,93		м3

Ведомость расхода стали, кг

Марка элемента	Изделия арматурные								Изделия закладные									Всего на изделие
	Арматура класса							Всего	Арматура класса					Прокат марки			Всего	
	А500С				Вр-1				А240		А500С			ВСт3кп2	С245			
	ГОСТ 34028-2016				ГОСТ 6727-80				ГОСТ 34028-2016		ГОСТ 34028-2016			ГОСТ 10704-91	ГОСТ 19903-2015			
	ф10	ф25	ф32	Итого	ф3	ф5	Итого		ф14	Итого	ф12	ф20	Итого	Труба 50х3.0	t=14	Итого		
Кс6.1зп2	49.28	63.6	168.48	281.36	0.44	26.13	26.57	307.93	5.22	5.22	35.96	16.5	52.46	1.96	22.86	24.82	82.5	390.43

2-2

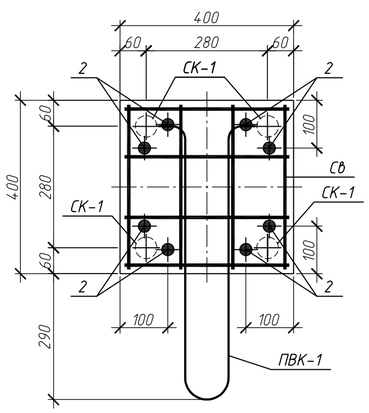

3-3

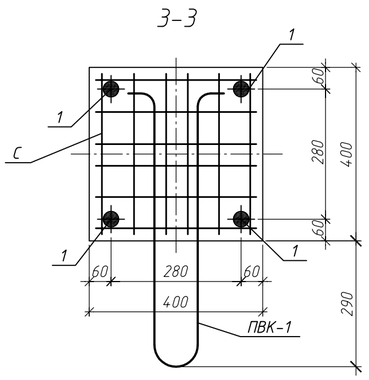

4-4

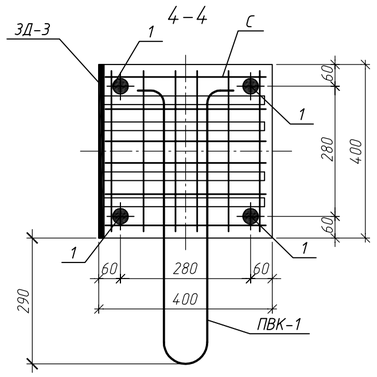

а-а

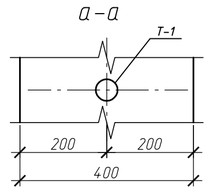

Знак "▲" обозначает ориентацию колонны на плане. Нанести несмываемой краской

Изм.	Кол.уч	Лист	N°док.	Подп.	Дата	127-СТТ/24-1-1.3-КЖ2.И1-53		
Разработ.		Макарчук			06.26	Железобетонная колонна 2Кс-673-4.4-32.4-зп2	Стадия: Р	Масса: 2520	Масштаб
Проверил		Гельрот			06.26		Лист 1	Листов 1	
Н.контр.		Петрова			06.26	Кс6.1зп2	ООО "УДС-ПРОЕКТ"		

Согласовано

Взам. инв. N°

Подп. и дата

Инв. N° подл.

Колонна Кс6.2
(опалубка)

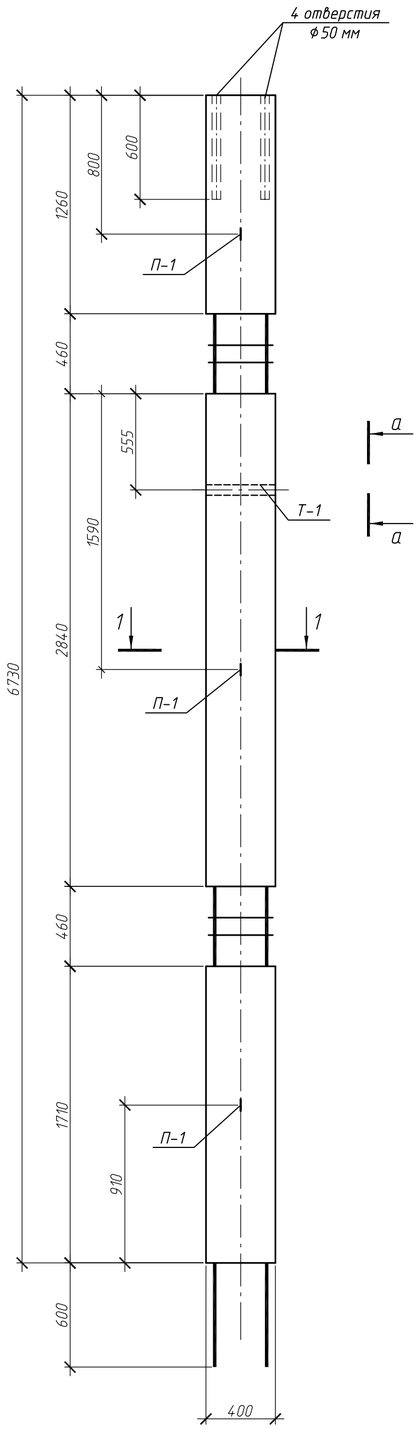

Колонна Кс6.2
(армирование)

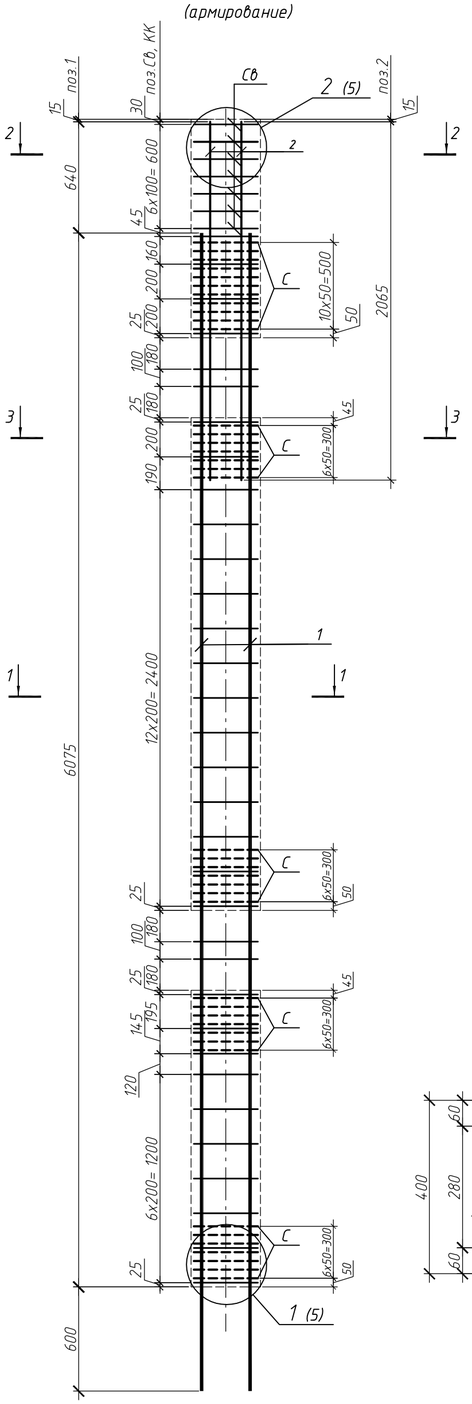

1-1

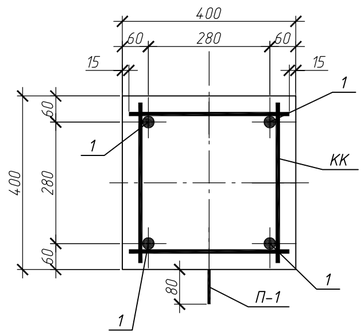

2-2

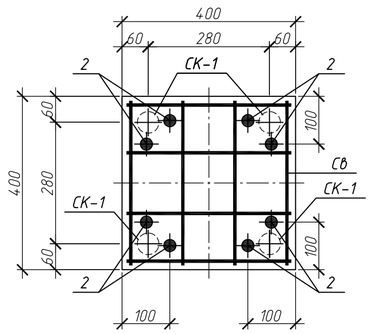

3-3

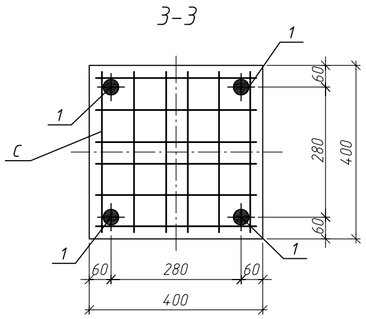

а-а

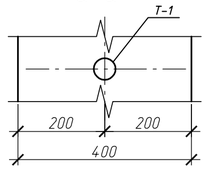

Поз.	Обозначение	Наименование	Кол.	Масса ед., кг	Примеч.
		Документация			
	127-СТТ/24-1-1.3-КЖ2.И1-ТТ	Технические требования к изготовлению			
		железобетонных конструкции			
		Сборочные единицы			
1		ф36 А500С ГОСТ 34028-2016 L= 6675	4	53.33	
2		ф32 А500С ГОСТ 34028-2016 L= 2065	8	13.03	
КК	127-СТТ/24-1-1.3-КЖ2.И1-01	Каркас арматурный КК 4.4-1	33	0.91	
С	127-СТТ/24-1-1.3-КЖ2.И1-02	Сетка арматурная С 4.4-1	39	0,67	
Св	127-СТТ/24-1-1.3-КЖ2.И1-02	Сетка арматурная верхняя Св-1	7	1,84	
СК-1	127-СТТ/24-1-1.3-КЖ2.И1-02	Спираль СК-1	4	0,11	
Т-1		Труба 50х3,5 ГОСТ 3262-75 L=400	1	1,96	
П-1	127-СТТ/24-1-1.3-КЖ2.И1-02	Петля П-1	3	1,74	
		Материалы			
		БСТ В30 F100 ГОСТ 7473-2010	0,93		м3

Ведомость расхода стали, кг

Марка элемента	Изделия арматурные								Изделия закладные					Всего на изделие
	Арматура класса							Всего	Арматура класса		Прокат марки		Всего	
	А500С				Вр-1				А240		ВСт3кп2			
	ГОСТ 34028-2016				ГОСТ 6727-80				ГОСТ 34028-2016		ГОСТ 10704-91			
	ф10	ф32	ф36	Итого	ф3	ф5	Итого		ф14	Итого	Труба 50х3.0	Итого		
Кс6.1	49.28	104.24	213.32	366.84	0.44	26.13	26.57	393.41	5.22	5.22	1.96	1.96	7.18	400.59

Изм.	Кол.уч	Лист	N°док.	Подп.	Дата	127-СТТ/24-1-1.3-КЖ2.И1-54		
Разработ.		Макарчук			06.26	Железобетонная колонна 2Кс-673-4.4-36.4	Стадия: Р	Масса: 2520	Масштаб
Проверил		Гельрот			06.26		Лист 1	Листов 1
Н.контр.		Петрова			06.26	Кс6.2	ООО "УДС-ПРОЕКТ"	

Взам. инв. N° | Подп. и дата | Инв. N° подл.

Колонна Кс6.3
(опалубка)

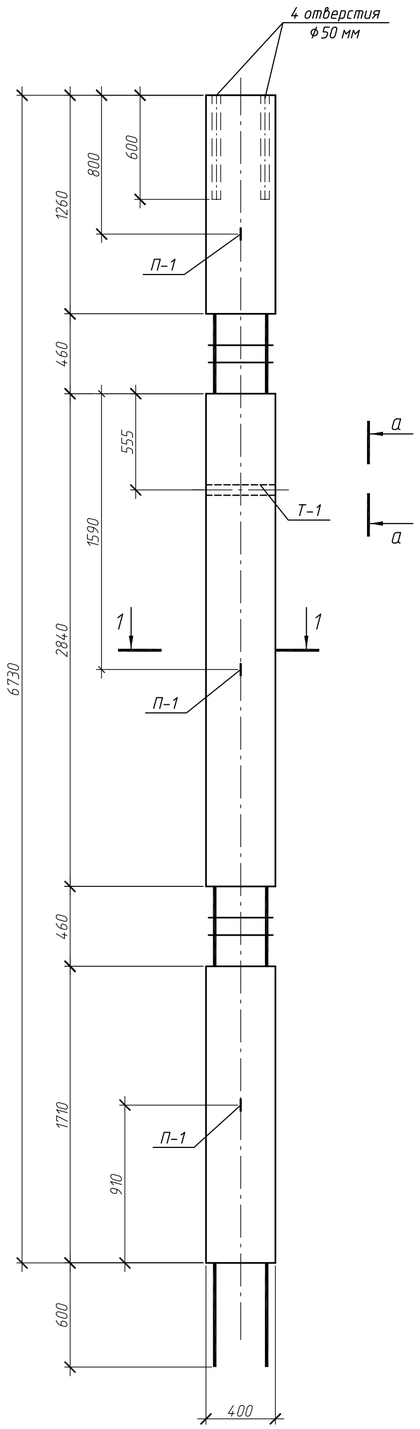

Колонна Кс6.3
(армирование)

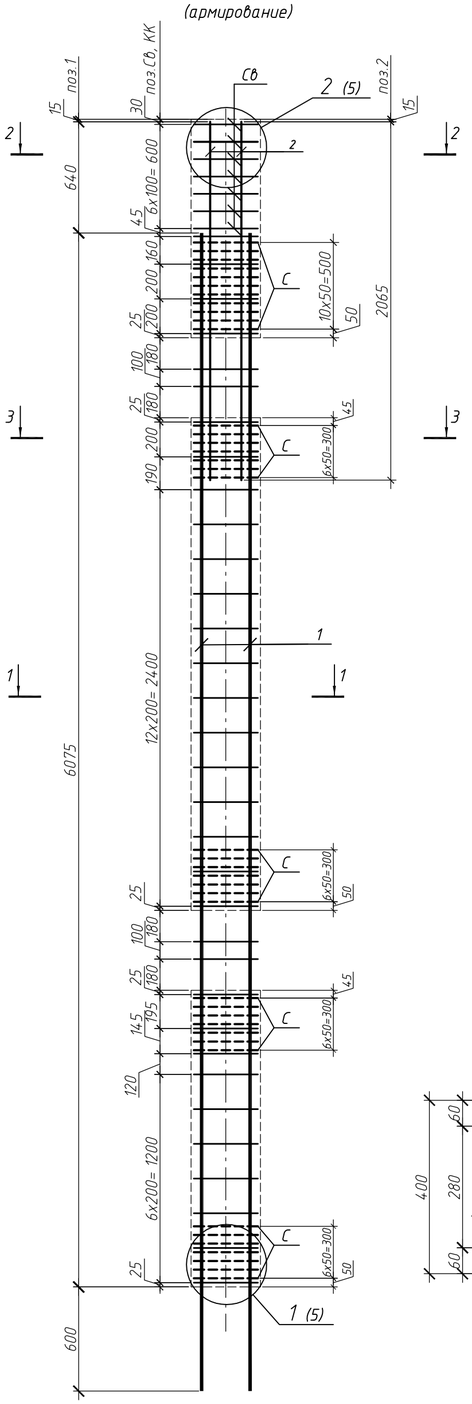

1-1

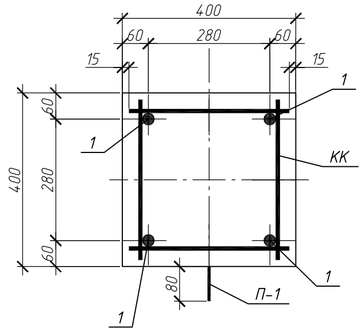

2-2

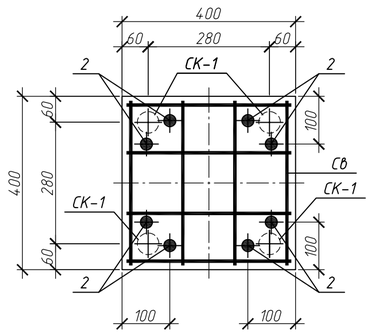

3-3

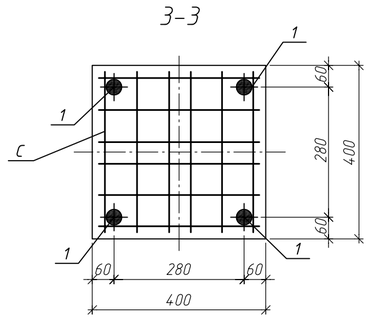

а-а

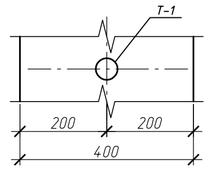

Поз.	Обозначение	Наименование	Кол.	Масса ед., кг	Примеч.
		Документация			
	127-СТТ/24-1-1.3-КЖ2.И1-ТТ	Технические требования к изготовлению			
		железобетонных конструкции			
		Сборочные единицы			
1		ф25 А500С ГОСТ 34028-2016 L= 6675	4	25.70	
2		ф20 А500С ГОСТ 34028-2016 L= 2065	8	5.1	
КК	127-СТТ/24-1-1.3-КЖ2.И1-01	Каркас арматурный КК 4.4-5	33	0.58	
С	127-СТТ/24-1-1.3-КЖ2.И1-02	Сетка арматурная С 4.4-6	39	0,67	
Св	127-СТТ/24-1-1.3-КЖ2.И1-02	Сетка арматурная верхняя Св-1	7	1,84	
СК-1	127-СТТ/24-1-1.3-КЖ2.И1-02	Спираль СК-1	4	0,11	
Т-1		Труба 50х3,5 ГОСТ 3262-75 L=400	1	1,96	
П-1	127-СТТ/24-1-1.3-КЖ2.И1-02	Петля П-1	3	1,74	
		Материалы			
		БСТ В30 F100 ГОСТ 7473-2010	0,93		м3

Ведомость расхода стали, кг

Марка элемента	Изделия арматурные									Изделия закладные					Всего на изделие
	Арматура класса								Всего	Арматура класса		Прокат марки		Всего	
	А500С					Вр-1				А240		ВСт3кп2			
	ГОСТ 34028-2016					ГОСТ 6727-80				ГОСТ 34028-2016		ГОСТ 10704-91			
	ф8	ф10	ф20	ф25	Итого	ф3	ф5	Итого		ф14	Итого	Труба 50х3.0	Итого		
Кс6.3	19.14	12.88	40.8	102.8	175.62	0.44	26.13	26.57	202.19	5.22	5.22	1.96	1.96	7.18	209.37

Изм.	Кол.уч	Лист	N°док.	Подп.	Дата	127-СТТ/24-1-1.3-КЖ2.И1-55		
Разработ.		Макарчук			06.26	Железобетонная колонна 2Кс-673-4.4-25.4	Стадия: Р	Масса: 2400	Масштаб
Проверил		Гельрот			06.26		Лист 1	Листов 1
Н.контр.		Петрова			06.26	Кс6.3	ООО "УДС-ПРОЕКТ"	

Согласовано

Взам. инв. N°

Подп. и дата

Инв. N° подл.

Колонна Кс6.4
(опалубка)

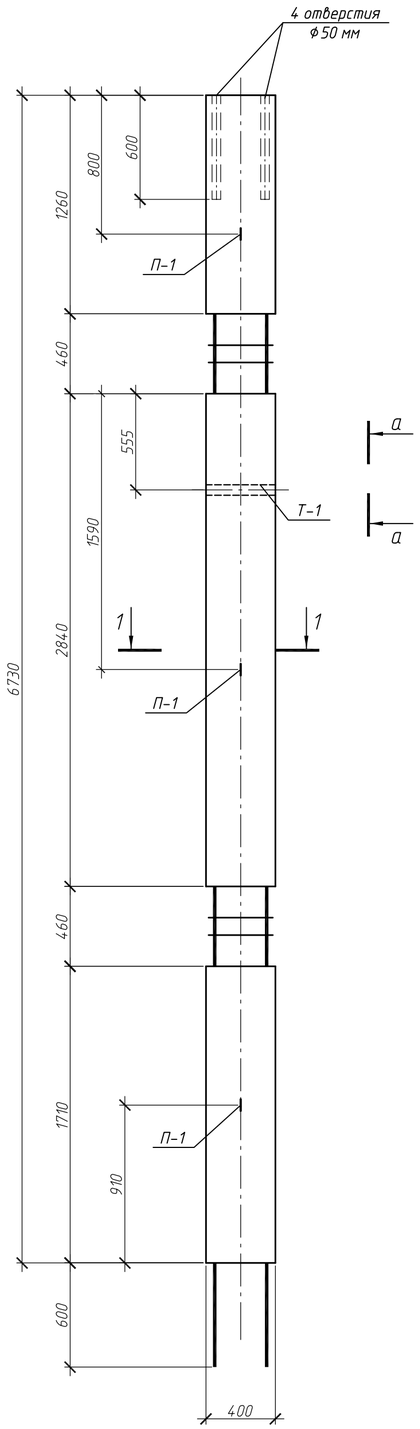

Колонна Кс6.4
(армирование)

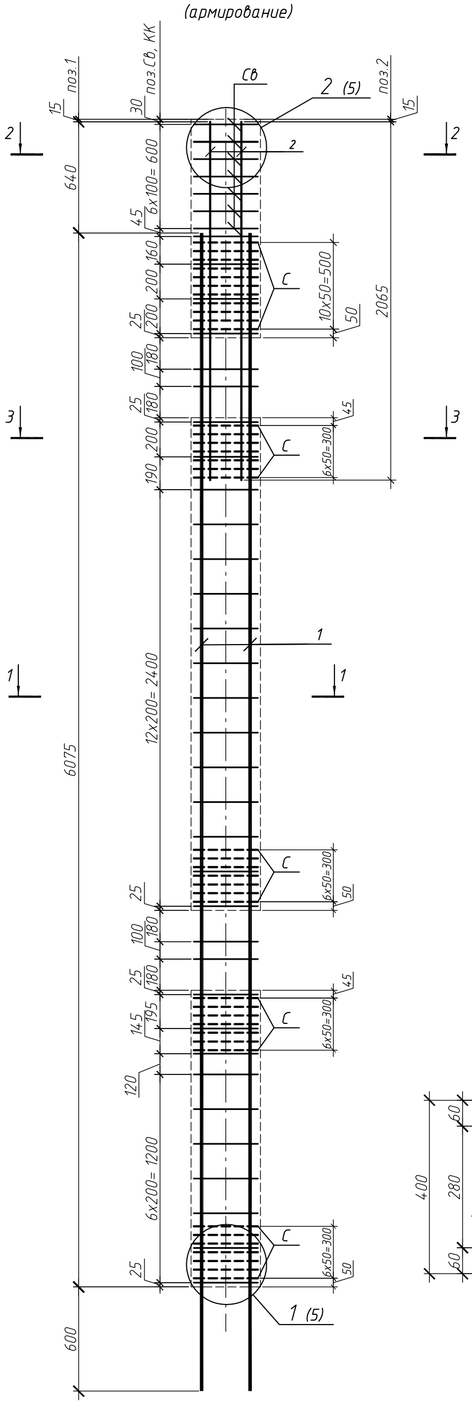

1-1

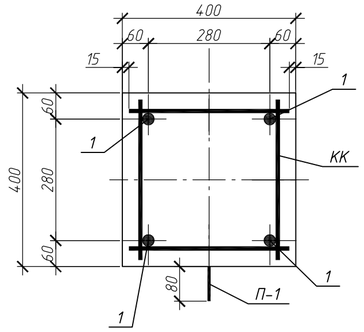

2-2

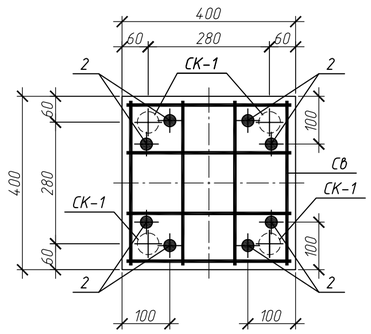

3-3

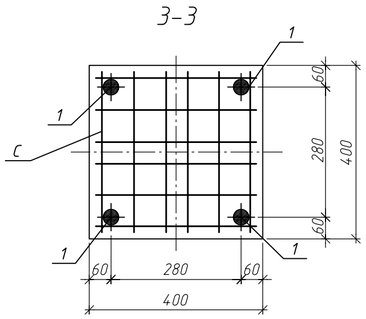

а-а

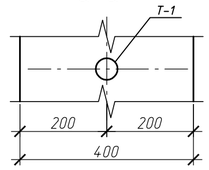

Поз.	Обозначение	Наименование	Кол.	Масса ед., кг	Примеч.
		Документация			
	127-СТТ/24-1-1.3-КЖ2.И1-ТТ	Технические требования к изготовлению			
		железобетонных конструкции			
		Сборочные единицы			
1		ф20 А500С ГОСТ 34028-2016 L= 6675	4	16.49	
2		ф20 А500С ГОСТ 34028-2016 L= 2065	8	5.1	
КК	127-СТТ/24-1-1.3-КЖ2.И1-01	Каркас арматурный КК 4.4-6	33	0.58	
С	127-СТТ/24-1-1.3-КЖ2.И1-02	Сетка арматурная С 4.4-7	39	0,67	
Св	127-СТТ/24-1-1.3-КЖ2.И1-02	Сетка арматурная верхняя Св-1	7	1,84	
СК-1	127-СТТ/24-1-1.3-КЖ2.И1-02	Спираль СК-1	4	0,11	
Т-1		Труба 50х3,5 ГОСТ 3262-75 L=400	1	1,96	
П-1	127-СТТ/24-1-1.3-КЖ2.И1-02	Петля П-1	3	1,74	
		Материалы			
		БСТ В30 F100 ГОСТ 7473-2010	0,93		м3

Ведомость расхода стали, кг

Марка элемента	Изделия арматурные								Изделия закладные					Всего на изделие
	Арматура класса							Всего	Арматура класса		Прокат марки		Всего	
	А500С				Вр-1				А240		ВСт3кп2			
	ГОСТ 34028-2016				ГОСТ 6727-80				ГОСТ 34028-2016		ГОСТ 10704-91			
	ф8	ф10	ф20	Итого	ф3	ф5	Итого		ф14	Итого	Труба 50х3.0	Итого		
Кс6.4	19.14	12.88	106.76	138.78	0.44	26.13	26.57	165.35	5.22	5.22	1.96	1.96	7.18	172.53

Изм.	Кол.уч	Лист	N°док.	Подп.	Дата	127-СТТ/24-1-1.3-КЖ2.И1-56		
Разработ.		Макарчук			06.26	Железобетонная колонна 2Кс-673-4.4-20.4	Стадия: Р	Масса: 2360	Масштаб
Проверил		Гельрот			06.26		Лист 1	Листов 1
Н.контр.		Петрова			06.26	Кс6.4	ООО "УДС-ПРОЕКТ"	

Взам. инв. N° | Подп. и дата | Инв. N° подл.

Колонна Кс7.1эп1
(опалубка)

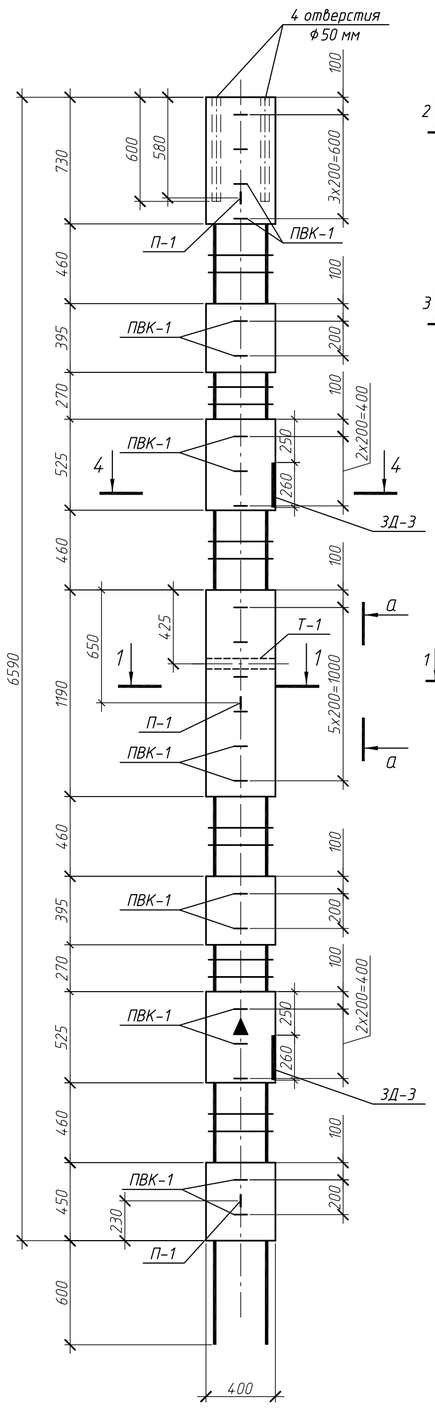

Колонна Кс7.1эп1
(армирование)

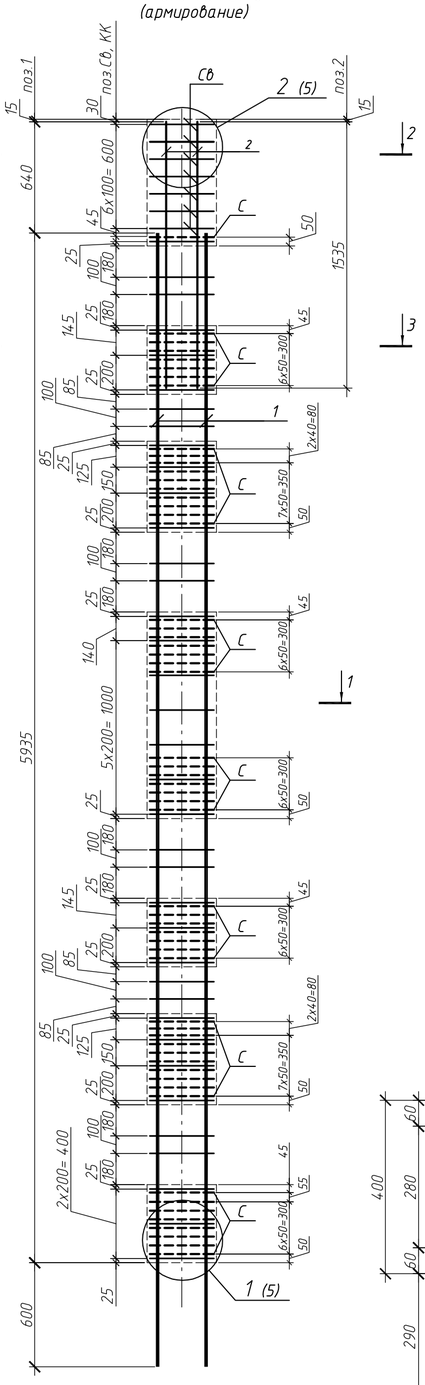

1–1

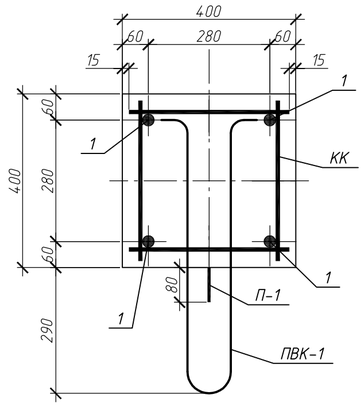

Поз.	Обозначение	Наименование	Кол.	Масса ед., кг	Примеч.
		Документация			
	127-СТТ/24-1-1.3-КЖ2.И1-ТТ	Технические требования к изготовлению			
		железобетонных конструкции			
		Сборочные единицы			
1		ф32 А500С ГОСТ 34028-2016 L= 6535	4	41.24	
2		ф25 А500С ГОСТ 34028-2016 L= 1535	8	5.91	
КК	127-СТТ/24-1-1.3-КЖ2.И1-01	Каркас арматурный КК 4.4-3	37	0.91	
С	127-СТТ/24-1-1.3-КЖ2.И1-02	Сетка арматурная С 4.4-2	57	0,67	
Св	127-СТТ/24-1-1.3-КЖ2.И1-02	Сетка арматурная верхняя Св-1	7	1,84	
СК-1	127-СТТ/24-1-1.3-КЖ2.И1-02	Спираль СК-1	4	0,11	
Т-1		Труба 50х3,5 ГОСТ 3262-75 L=400	1	1,96	
П-1	127-СТТ/24-1-1.3-КЖ2.И1-02	Петля П-1	3	1,74	
ПВК-1	127-СТТ/24-1-1.3-КЖ2.И1-02	Петлевой выпуск ПВК-1	22	1.24	
ЗД-3	127-СТТ/24-1-1.3-КЖ2.И1-03	Закладная деталь ЗД-3	2	19.68	
		Материалы			
		БСТ В30 F100 ГОСТ 7473-2010	0.67		м3

Ведомость расхода стали, кг

Марка элемента	Изделия арматурные								Изделия закладные									Всего на изделие
	Арматура класса							Всего	Арматура класса					Прокат марки			Всего	
	А500С				Вр-1				А240		А500С			ВСт3кп2	С245			
	ГОСТ 34028-2016				ГОСТ 6727-80				ГОСТ 34028-2016		ГОСТ 34028-2016			ГОСТ 10704-91	ГОСТ 19903-2015			
	ф10	ф25	ф32	Итого	ф3	ф5	Итого		ф14	Итого	ф12	ф20	Итого	Труба 50х3.0	t=14	Итого		
Кс7.1эп1	46.55	47.28	164.96	258.79	0.44	38.19	38.63	297.42	5.22	5.22	27.28	16.5	43.78	1.96	22.86	24.82	73.82	371.24

2–2

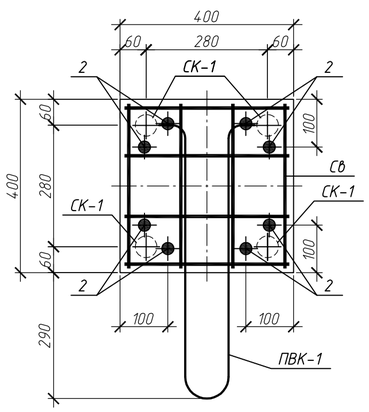

3–3

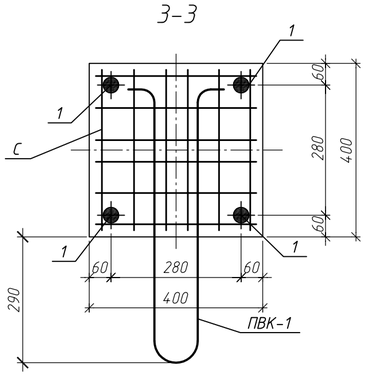

4–4

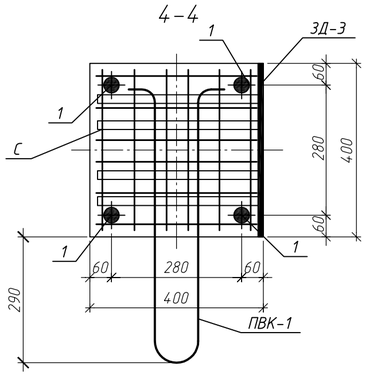

а–а

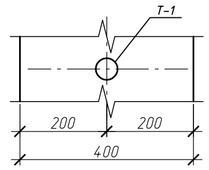

Знак "▲" обозначает ориентацию колонны на плане. Нанести несмываемой краской

Изм.	Кол.уч	Лист	N°док	Подп.	Дата	127-СТТ/24-1-1.3-КЖ2.И1-57		
Разработ.		Макарчук			06.26	Железобетонная колонна 6Кс-659-4.4-32.4-эп1	Стадия: Р	Масса: 1900	Масштаб
Проверил		Гельрот			06.26		Лист 1	Листов 1	
Н.контр.		Петрова			06.26	Кс7.1эп1	ООО "УДС-ПРОЕКТ"		

Взам. инв. N° | Подп. и дата | Инв. N° подл.

Колонна Кс8.1зп1
(опалубка)

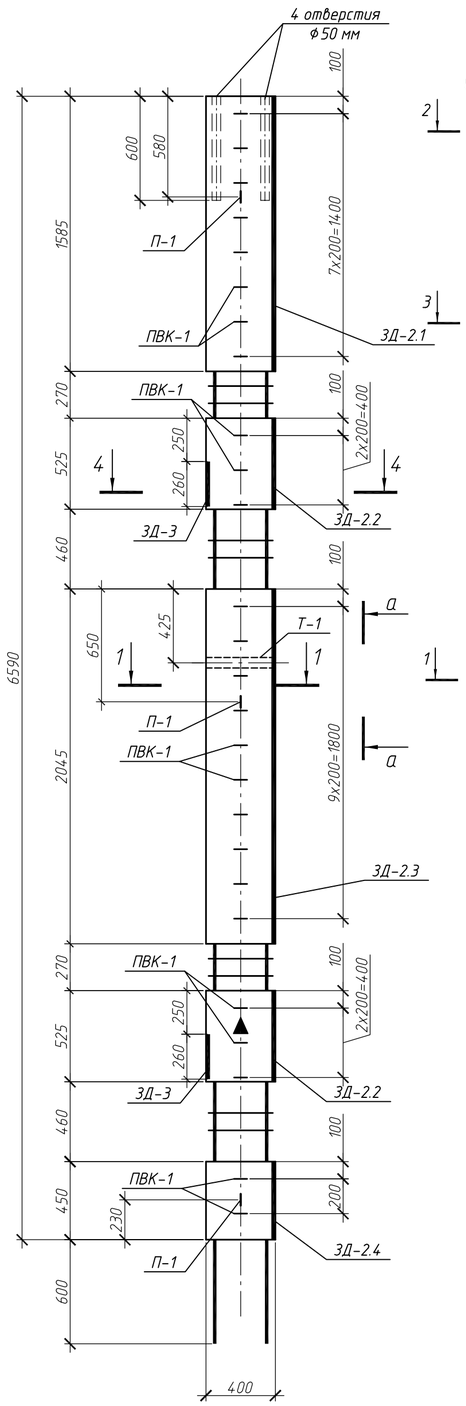

Колонна Кс8.1зп1
(армирование)

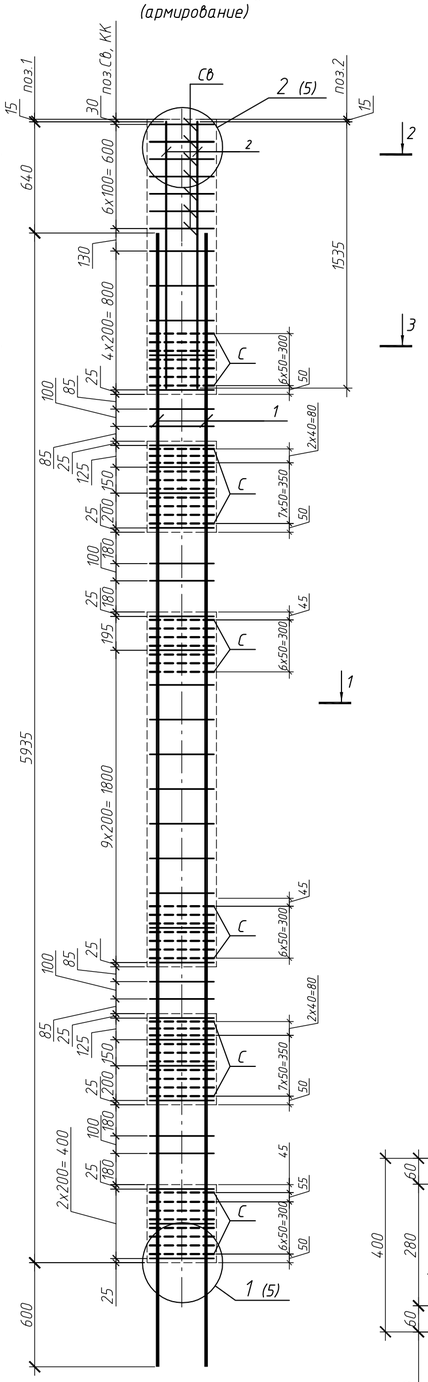

1–1

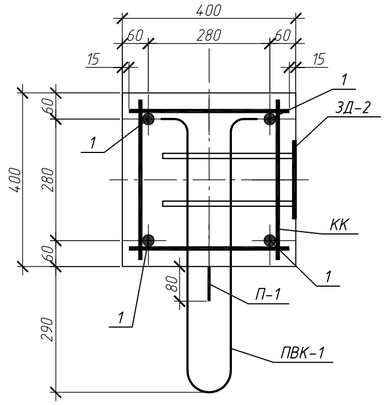

Поз.	Обозначение	Наименование	Кол.	Масса ед., кг	Примеч.
		Документация			
	127-СТТ/24-1-1.3-КЖ2.И1-ТТ	Технические требования к изготовлению			
		железобетонных конструкции			
		Сборочные единицы			
1		ф32 А500С ГОСТ 34028-2016 L= 6535	4	41.24	
2		ф25 А500С ГОСТ 34028-2016 L= 1535	8	5.91	
КК	127-СТТ/24-1-1.3-КЖ2.И1-01	Каркас арматурный КК 4.4-3	35	0.91	
С	127-СТТ/24-1-1.3-КЖ2.И1-02	Сетка арматурная С 4.4-2	49	0,67	
Св	127-СТТ/24-1-1.3-КЖ2.И1-02	Сетка арматурная верхняя Св-1	7	1,84	
СК-1	127-СТТ/24-1-1.3-КЖ2.И1-02	Спираль СК-1	4	0,11	
Т-1		Труба 50х3,5 ГОСТ 3262-75 L=400	1	1,96	
П-1	127-СТТ/24-1-1.3-КЖ2.И1-02	Петля П-1	3	1,74	
ПВК-1	127-СТТ/24-1-1.3-КЖ2.И1-02	Петлевой выпуск ПВК-1	26	1.24	
ЗД-3	127-СТТ/24-1-1.3-КЖ2.И1-03	Закладная деталь ЗД-3	2	19.68	
ЗД-2.1	127-СТТ/24-1-1.3-КЖ2.И1-03	Закладная деталь ЗД-2, L=1585мм	1	20.79	
ЗД-2.2	127-СТТ/24-1-1.3-КЖ2.И1-03	Закладная деталь ЗД-2, L=525мм	2	7.44	
ЗД-2.3	127-СТТ/24-1-1.3-КЖ2.И1-03	Закладная деталь ЗД-2, L=2045мм	1	26.49	
ЗД-2.4	127-СТТ/24-1-1.3-КЖ2.И1-03	Закладная деталь ЗД-2, L=450мм	1	6.14	
		Материалы			
		БСТ В30 F100 ГОСТ 7473-2010	0.84		м3

Ведомость расхода стали, кг

Марка элемента	Изделия арматурные								Изделия закладные										Всего на изделие
	Арматура класса							Всего	Арматура класса					Прокат марки				Всего	
	А500С				Вр-1				А240		А500С			ВСт3кп2	С245				
	ГОСТ 34028-2016				ГОСТ 6727-80				ГОСТ 34028-2016		ГОСТ 34028-2016			ГОСТ 10704-91	ГОСТ 19903-2015				
	ф10	ф25	ф32	Итого	ф3	ф5	Итого		ф14	Итого	ф12	ф20	Итого	Труба 50х3.0	t=8	t=14	Итого		
Кс8.1зп1	44.73	47.28	164.96	256.97	0.44	32.83	33.27	290.24	5.22	5.22	50.76	16.5	67.26	1.96	48.74	22.86	73.56	146.04	436.28

2–2

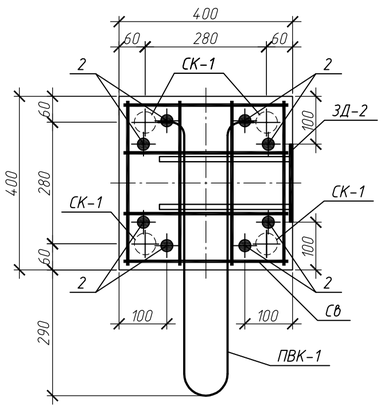

3–3

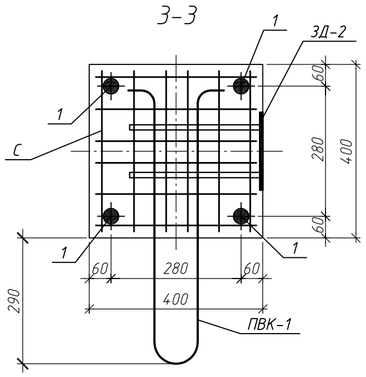

4–4

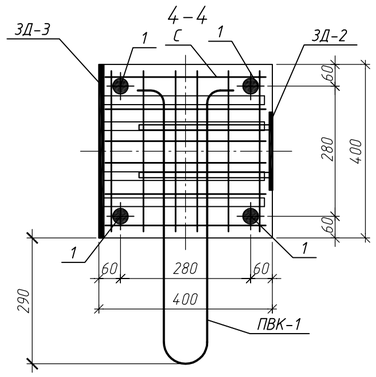

Знак "▲" обозначает ориентацию колонны на плане. Нанести несмываемой краской

ЗД-2
высверлить отверстие в ЗД под трубу

а–а

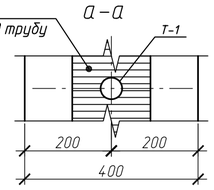

Изм.	Кол.уч	Лист	N°док.	Подп.	Дата	127-СТТ/24-1-1.3-КЖ2.И1-58			
Разработ.		Макарчук			06.26	Железобетонная колонна 4Кс-659-4.4-32.4-зп1(2)	Стадия	Масса	Масштаб
Проверил		Гельрот			06.26		Р	2340	
							Лист 1	Листов 1	
Н. контр.		Петрова			06.26	Кс8.1зп1	ООО "УДС-ПРОЕКТ"		

Согласовано

Взам. инв. N°

Подп. и дата

Инв. N° подл.

Колонна Кс9.1п1
(опалубка)

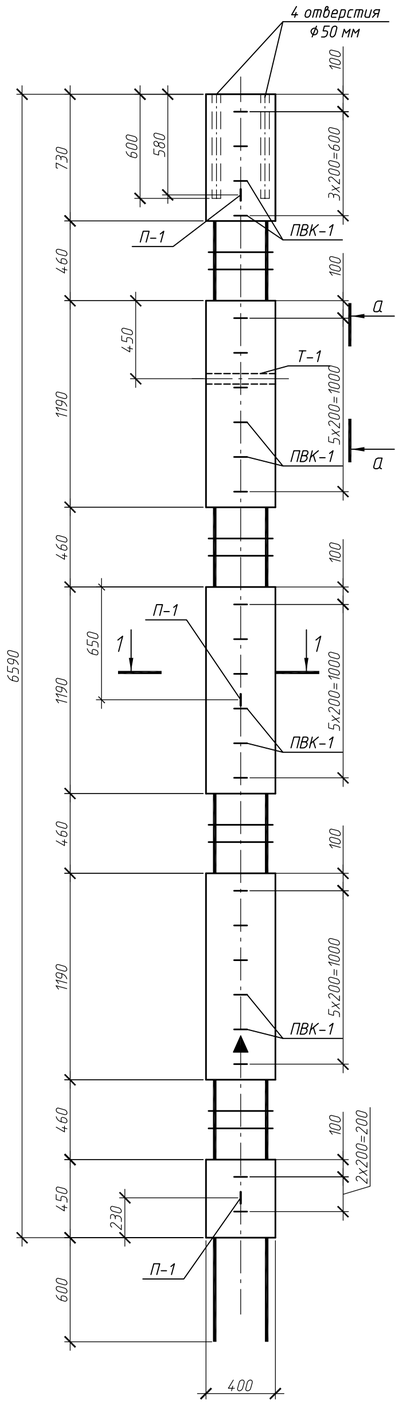

Колонна Кс9.1п1
(армирование)

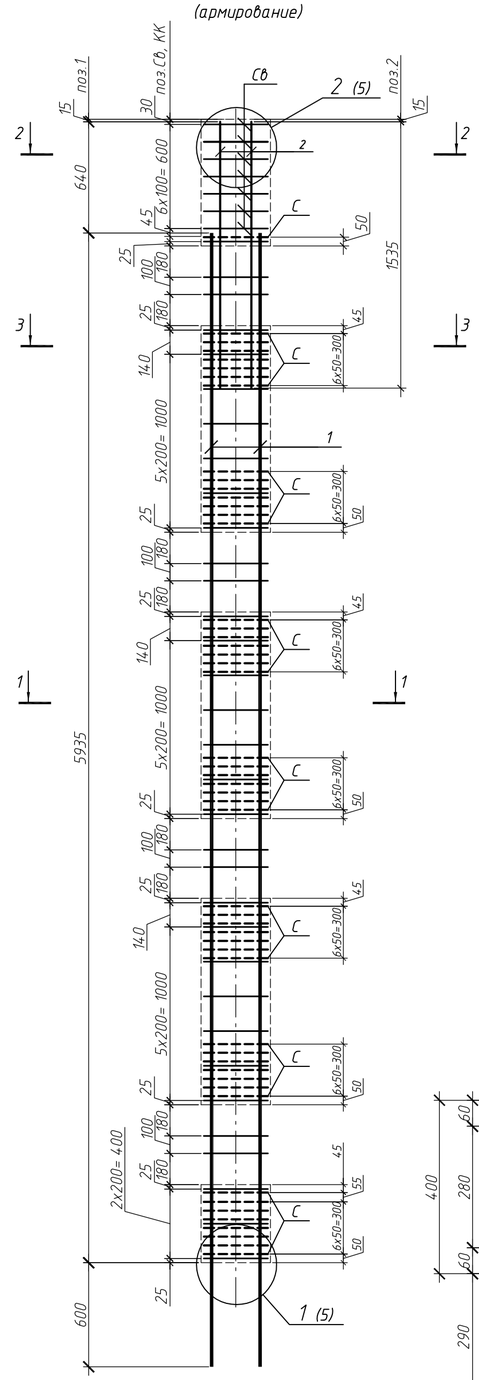

1-1

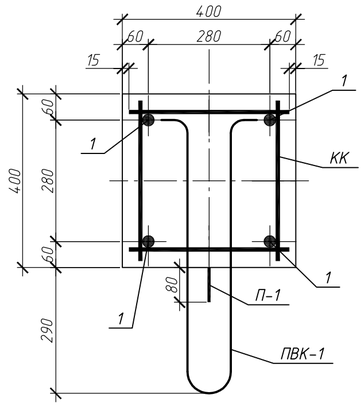

Поз.	Обозначение	Наименование	Кол.	Масса ед., кг	Примеч.
		Документация			
	127-СТТ/24-1-1.3-КЖ2.И1-ТТ	Технические требования к изготовлению			
		железобетонных конструкции			
		Сборочные единицы			
1		ф32 А500С ГОСТ 34028-2016 L= 6535	4	41.24	
2		ф25 А500С ГОСТ 34028-2016 L= 1535	8	5.91	
КК	127-СТТ/24-1-1.3-КЖ2.И1-01	Каркас арматурный КК 4.4-3	33	0.91	
С	127-СТТ/24-1-1.3-КЖ2.И1-02	Сетка арматурная С 4.4-2	51	0,67	
Св	127-СТТ/24-1-1.3-КЖ2.И1-02	Сетка арматурная верхняя Св-1	7	1,84	
СК-1	127-СТТ/24-1-1.3-КЖ2.И1-02	Спираль СК-1	4	0,11	
Т-1		Труба 50х3,5 ГОСТ 3262-75 L=400	1	1,96	
П-1	127-СТТ/24-1-1.3-КЖ2.И1-02	Петля П-1	3	1,74	
ПВК-1	127-СТТ/24-1-1.3-КЖ2.И1-02	Петлевой выпуск ПВК-1	24	1.24	
		Материалы			
		БСТ В30 F100 ГОСТ 7473-2010	0,76		м3

Ведомость расхода стали, кг

Марка элемента	Изделия арматурные								Изделия закладные							Всего на изделие
	Арматура класса							Всего	Арматура класса				Прокат марки		Всего	
	А500С				Вр-1				А240		А500С		ВСт3кп2			
	ГОСТ 34028-2016				ГОСТ 6727-80				ГОСТ 34028-2016		ГОСТ 34028-2016		ГОСТ 10704-91			
	ф10	ф25	ф32	Итого	ф3	ф5	Итого		ф14	Итого	ф12	Итого	Труба 50х3.0	Итого		
Кс9.1п1	42.91	47.28	164.96	255.15	0.44	34.17	34.61	289.76	5.22	5.22	29.76	29.76	1.96	1.96	36.94	326.7

2-2

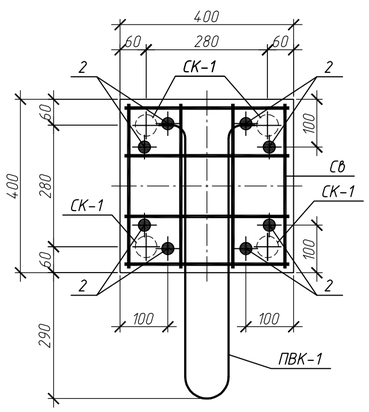

3-3

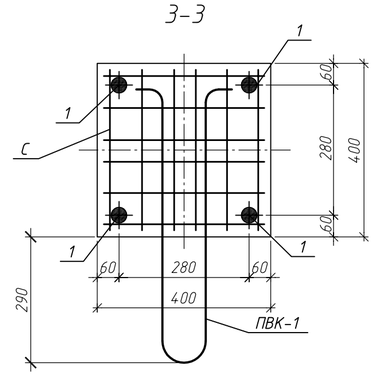

а-а

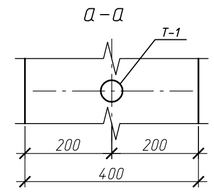

Знак "▲" обозначает ориентацию колонны на плане. Нанести несмываемой краской

Изм.	Кол.уч	Лист	N°док	Подп.	Дата	127-СТТ/24-1-1.3-КЖ2.И1-59			
Разработ.		Макарчук			06.26	Железобетонная колонна 4Кс-659-4.4-32.4-п1	Стадия	Масса	Масштаб
Проверил		Гельрот			06.26		Р	2060	
							Лист 1	Листов 1	
Н.контр.		Петрова			06.26	Кс9.1п1	ООО "УДС-ПРОЕКТ"		

Согласовано

Взам. инв. №

Подп. и дата

Инв. № подл.

Колонна Кс9.2
(опалубка)

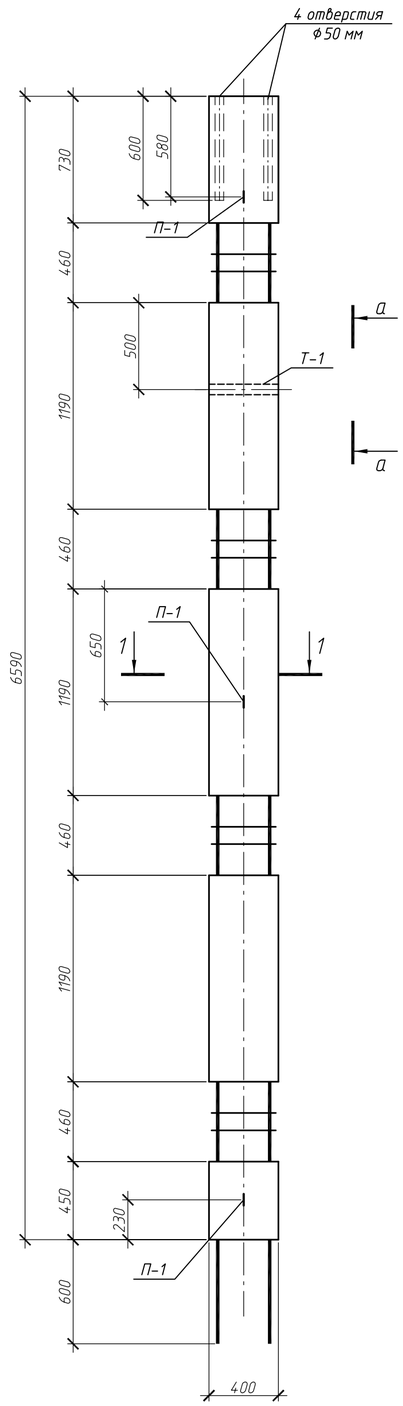

Колонна Кс9.2
(армирование)

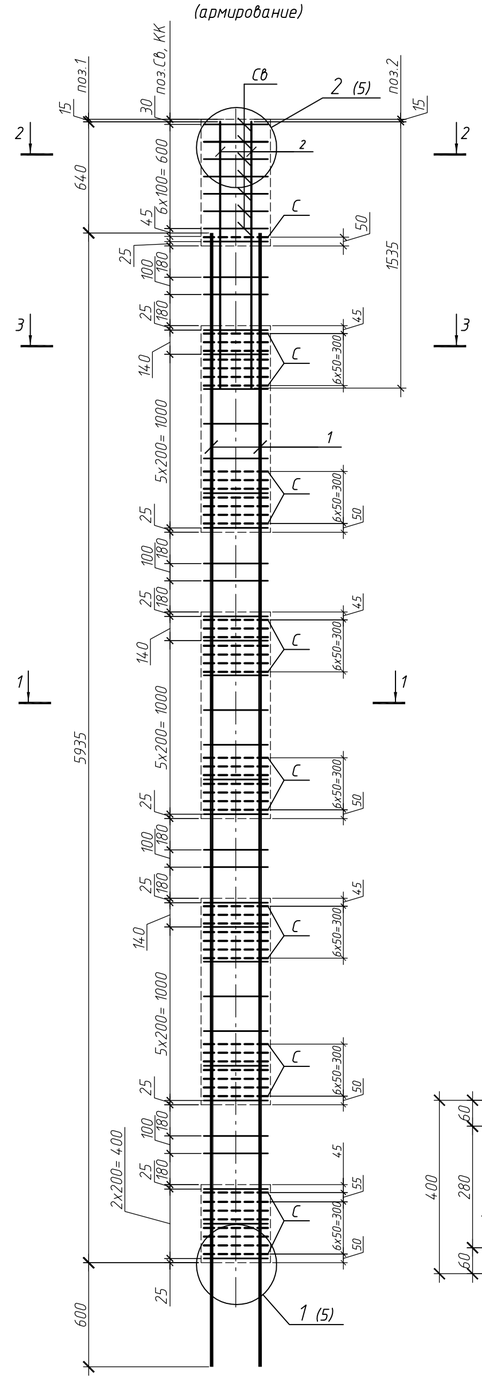

1-1

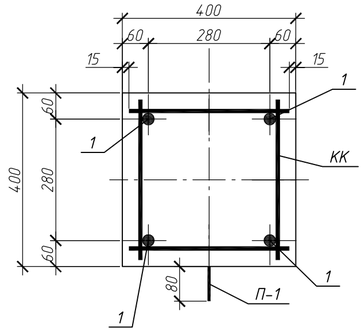

2-2

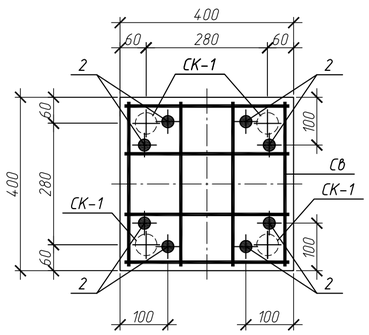

3-3

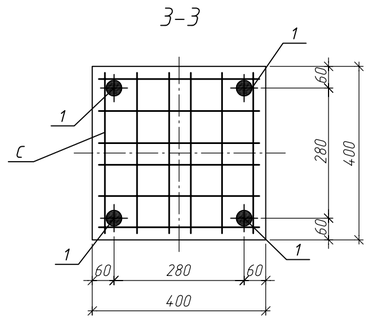

а-а

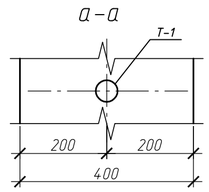

Поз.	Обозначение	Наименование	Кол.	Масса ед., кг	Примеч.
		Документация			
	127-СТТ/24-1-1.3-КЖ2.И1-ТТ	Технические требования к изготовлению			
		железобетонных конструкции			
		Сборочные единицы			
1		ф20 А500С ГОСТ 34028-2016 L= 6535	4	16.14	
2		ф20 А500С ГОСТ 34028-2016 L= 1535	8	3.79	
КК	127-СТТ/24-1-1.3-КЖ2.И1-01	Каркас арматурный КК 4.4-6	33	0.58	
С	127-СТТ/24-1-1.3-КЖ2.И1-02	Сетка арматурная С 4.4-7	51	0,67	
Св	127-СТТ/24-1-1.3-КЖ2.И1-02	Сетка арматурная верхняя Св-1	7	1,84	
СК-1	127-СТТ/24-1-1.3-КЖ2.И1-02	Спираль СК-1	4	0,11	
Т-1		Труба 50х3,5 ГОСТ 3262-75 L=400	1	1,96	
П-1	127-СТТ/24-1-1.3-КЖ2.И1-02	Петля П-1	3	1,74	
		Материалы			
		БСТ В30 F100 ГОСТ 7473-2010	0,76		м3

Ведомость расхода стали, кг

Марка элемента	Изделия арматурные								Изделия закладные					Всего на изделие
	Арматура класса							Всего	Арматура класса		Прокат марки		Всего	
	А500С				Вр-1				А240		ВСт3кп2			
	ГОСТ 34028-2016				ГОСТ 6727-80				ГОСТ 34028-2016		ГОСТ 10704-91			
	ф8	ф10	ф20	Итого	ф3	ф5	Итого		ф14	Итого	Труба 50х3.0	Итого		
Кс2.1	19.14	12.88	94.88	126.9	0.44	34.17	34.61	161.51	5.22	5.22	1.96	1.96	7.18	168.69

Изм.	Кол.уч	Лист	N°док	Подп.	Дата
Разработ.		Макарчук			06.26
Проверил		Гельрот			06.26
Н.контр.		Петрова			06.26

127-СТТ/24-1-1.3-КЖ2.И1-60

Железобетонная колонна
4Кс-659-4.4-20.4

Стадия	Масса	Масштаб
Р	1960	
Лист 1	Листов 1	

Кс9.2

ООО "УДС-ПРОЕКТ"

Согласовано

Взам. инв. N°

Подп. и дата

Инв. N° подл.

Колонна Кс10.1эп1
(опалубка)

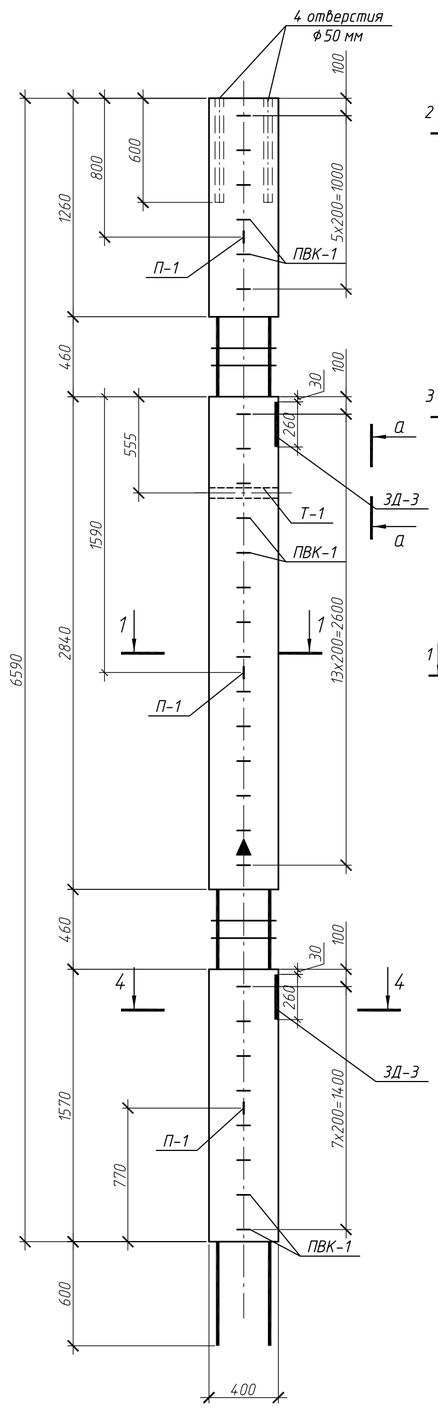

Колонна Кс10.1эп1
(армирование)

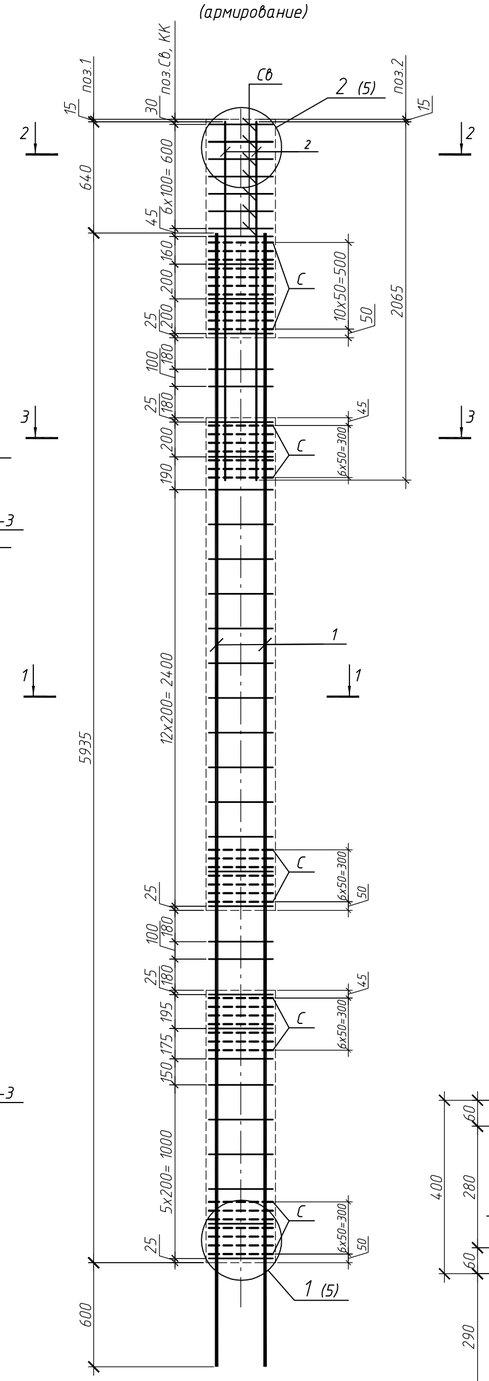

1-1

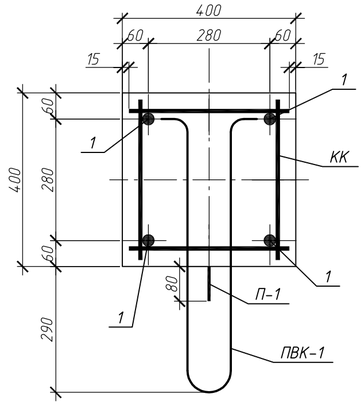

Поз.	Обозначение	Наименование	Кол.	Масса ед., кг	Примеч.
		Документация			
	127-СТТ/24-1-1.3-КЖ2.И1-ТТ	Технические требования к изготовлению			
		железобетонных конструкции			
		Сборочные единицы			
1		ф32 А500С ГОСТ 34028-2016 L= 6535	4	41.24	
2		ф25 А500С ГОСТ 34028-2016 L= 2065	8	7.95	
КК	127-СТТ/24-1-1.3-КЖ2.И1-01	Каркас арматурный КК 4.4-3	32	0.91	
С	127-СТТ/24-1-1.3-КЖ2.И1-02	Сетка арматурная С 4.4-2	39	0,67	
Св	127-СТТ/24-1-1.3-КЖ2.И1-02	Сетка арматурная верхняя Св-1	7	1,84	
СК-1	127-СТТ/24-1-1.3-КЖ2.И1-02	Спираль СК-1	4	0,11	
Т-1		Труба 50х3,5 ГОСТ 3262-75 L=400	1	1,96	
П-1	127-СТТ/24-1-1.3-КЖ2.И1-02	Петля П-1	3	1,74	
ПВК-1	127-СТТ/24-1-1.3-КЖ2.И1-02	Петлевой выпуск ПВК-1	28	1.24	
ЗД-3	127-СТТ/24-1-1.3-КЖ2.И1-03	Закладная деталь ЗД-3	2	19.68	
		Материалы			
		БСТ В30 F100 ГОСТ 7473-2010	0,91		м3

Ведомость расхода стали, кг

Марка элемента	Изделия арматурные								Изделия закладные									Всего на изделие
	Арматура класса							Всего	Арматура класса					Прокат марки			Всего	
	А500С				Вр-1				А240		А500С			ВСт3кп2	С245			
	ГОСТ 34028-2016				ГОСТ 6727-80				ГОСТ 34028-2016		ГОСТ 34028-2016			ГОСТ 10704-91	ГОСТ 19903-2015			
	ф10	ф25	ф32	Итого	ф3	ф5	Итого		ф14	Итого	ф12	ф20	Итого	Труба 50х3.0	t=14	Итого		
Кс10.1эп1	4.2	63.6	164.96	270.56	0.44	26.13	26.57	297.13	5.22	5.22	34.72	16.5	51.22	1.96	22.86	24.82	81.26	378.39

2-2

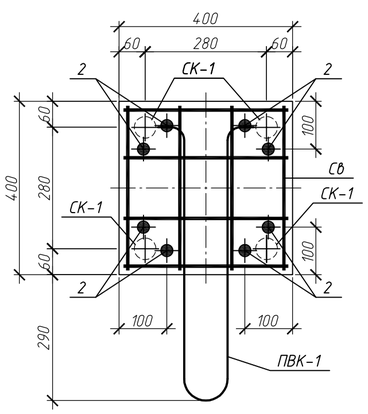

3-3

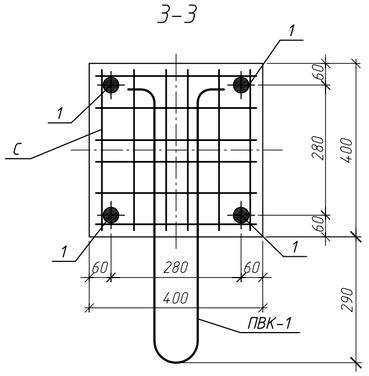

4-4

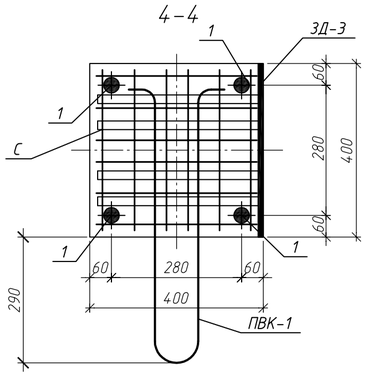

а-а

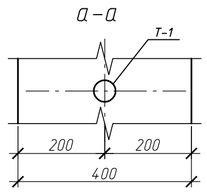

Знак "▲" обозначает ориентацию колонны на плане. Нанести несмываемой краской

Изм.	Кол.уч	Лист	N°док.	Подп.	Дата	127-СТТ/24-1-1.3-КЖ2.И1-61		
Разработ.		Макарчук			06.26	Железобетонная колонна 2Кс-659-4.4-32.4-эп1	Стадия: Р	Масса: 2460	Масштаб
Проверил		Гельрот			06.26		Лист 1	Листов 1	
Н.контр.		Петрова			06.26	Кс10.1эп1	ООО "УДС-ПРОЕКТ"		

Взам. инв. N° | Подп. и дата | Инв. N° подл.

Колонна Кс10.1эп2
(опалубка)

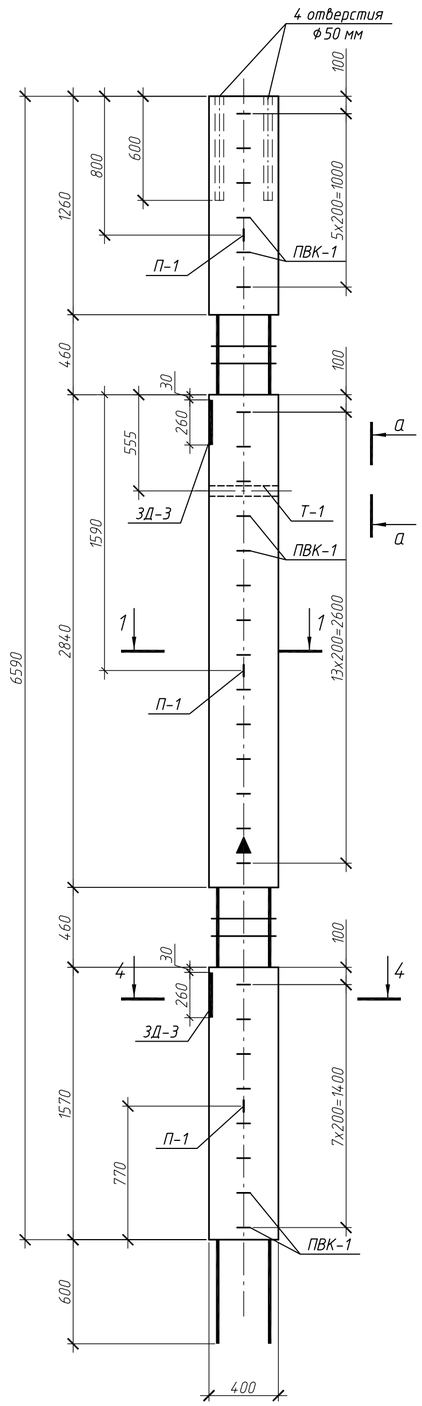

Колонна Кс10.1эп2
(армирование)

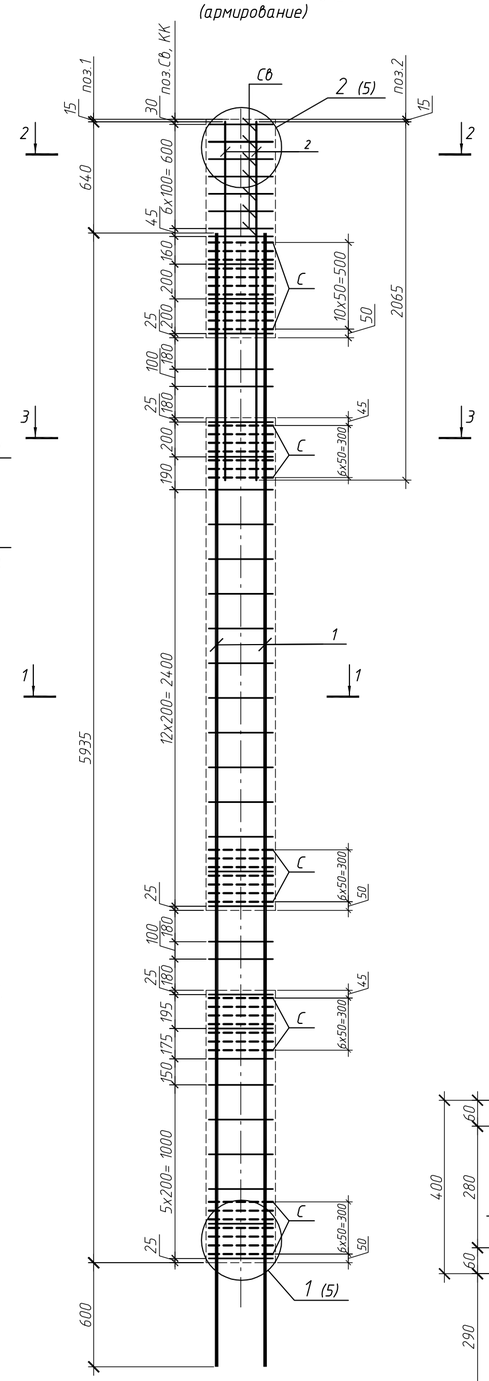

1-1

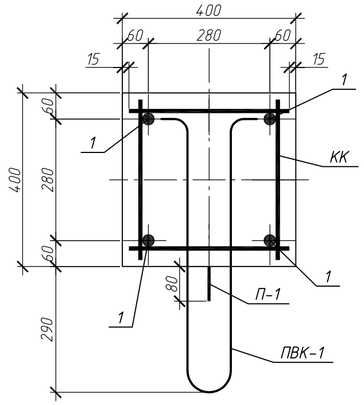

Поз.	Обозначение	Наименование	Кол.	Масса ед., кг	Примеч.
		Документация			
	127-СТТ/24-1-1.3-КЖ2.И1-ТТ	Технические требования к изготовлению			
		железобетонных конструкции			
		Сборочные единицы			
1		ф32 А500С ГОСТ 34028-2016 L= 6535	4	41.24	
2		ф25 А500С ГОСТ 34028-2016 L= 2065	8	7.95	
КК	127-СТТ/24-1-1.3-КЖ2.И1-01	Каркас арматурный КК 4.4-3	32	0.91	
С	127-СТТ/24-1-1.3-КЖ2.И1-02	Сетка арматурная С 4.4-2	39	0,67	
Св	127-СТТ/24-1-1.3-КЖ2.И1-02	Сетка арматурная верхняя Св-1	7	1,84	
СК-1	127-СТТ/24-1-1.3-КЖ2.И1-02	Спираль СК-1	4	0,11	
Т-1		Труба 50х3,5 ГОСТ 3262-75 L=400	1	1,96	
П-1	127-СТТ/24-1-1.3-КЖ2.И1-02	Петля П-1	3	1,74	
ПВК-1	127-СТТ/24-1-1.3-КЖ2.И1-02	Петлевой выпуск ПВК-1	28	1.24	
ЗД-3	127-СТТ/24-1-1.3-КЖ2.И1-03	Закладная деталь ЗД-3	2	19.68	
		Материалы			
		БСТ В30 F100 ГОСТ 7473-2010	0,91		м3

Ведомость расхода стали, кг

Марка элемента	Изделия арматурные							Всего	Изделия закладные									Всего на изделие
	Арматура класса								Арматура класса					Прокат марки				
	А500С				Вр-1				А240		А500С			ВСт3кп2	С245			
	ГОСТ 34028-2016				ГОСТ 6727-80				ГОСТ 34028-2016		ГОСТ 34028-2016			ГОСТ 10704-91	ГОСТ 19903-2015			
	ф10	ф25	ф32	Итого	ф3	ф5	Итого		ф14	Итого	ф12	ф20	Итого	Труба 50х3.0	t=14	Итого		
Кс10.1эп2	4.2	63.6	164.96	270.56	0.44	26.13	26.57	297.13	5.22	5.22	34.72	16.5	51.22	1.96	22.86	24.82	81.26	378.39

2-2

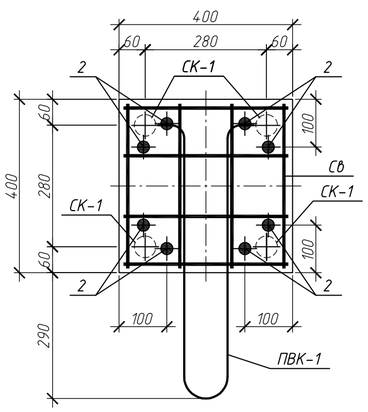

3-3

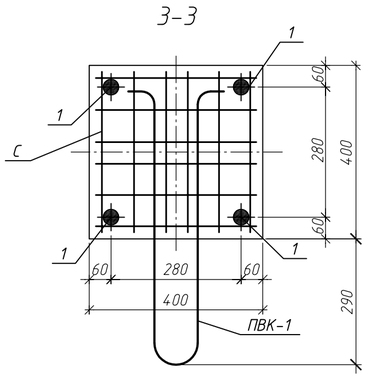

4-4

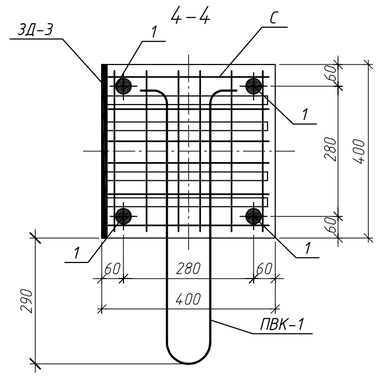

а-а

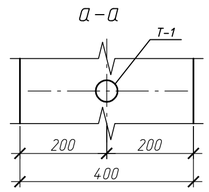

Знак "▲" обозначает ориентацию колонны на плане. Нанести несмываемой краской

Изм.	Кол.уч	Лист	N°док.	Подп.	Дата	127-СТТ/24-1-1.3-КЖ2.И1-62		
Разработ.		Макарчук			06.26	Железобетонная колонна 2Кс-659-4.4-32.4-эп2	Стадия: Р	Масса: 2460	Масштаб
Проверил		Гельрот			06.26		Лист 1	Листов 1	
Н.контр.		Петрова			06.26	Кс10.1эп2	ООО "УДС-ПРОЕКТ"		

Взам. инв. N° | Подп. и дата | Инв. N° подл.

Колонна Кс10.1эп3
(опалубка)

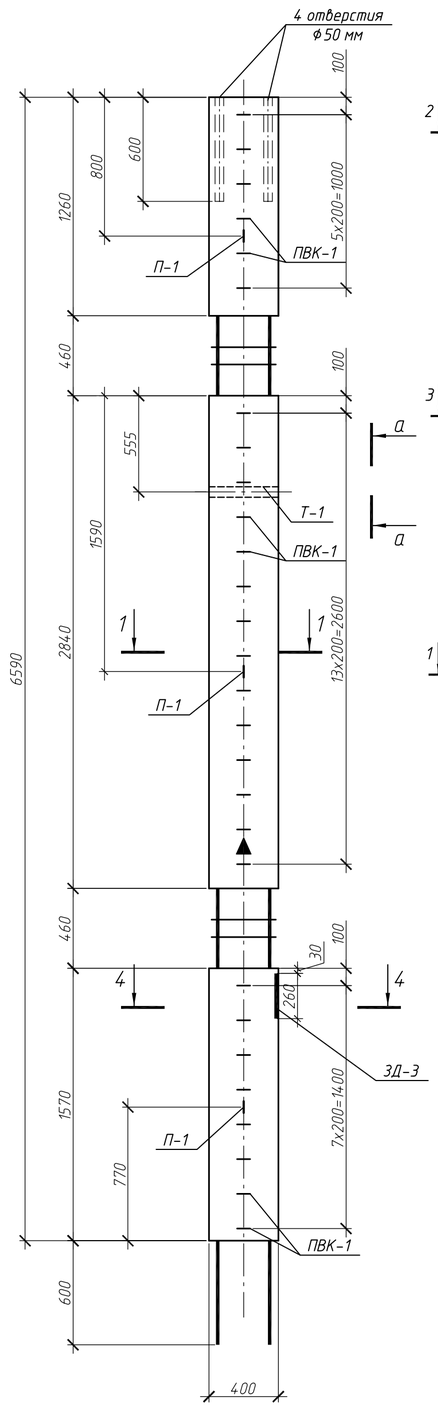

Колонна Кс10.1эп3
(армирование)

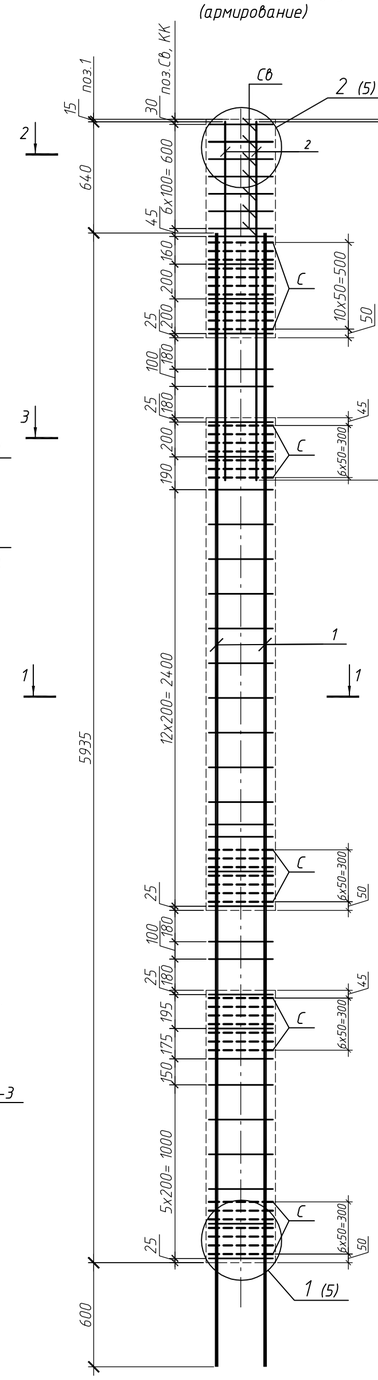

1-1

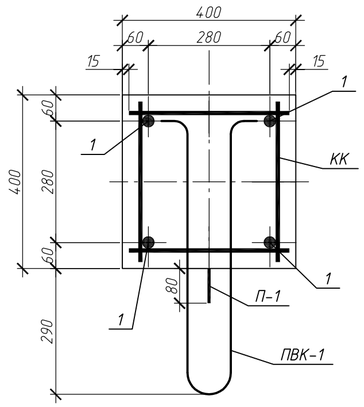

Поз.	Обозначение	Наименование	Кол.	Масса ед., кг	Примеч.
		Документация			
	127-СТТ/24-1-1.3-КЖ2.И1-ТТ	Технические требования к изготовлению			
		железобетонных конструкции			
		Сборочные единицы			
1		ф32 А500С ГОСТ 34028-2016 L= 6535	4	41.24	
2		ф25 А500С ГОСТ 34028-2016 L= 2065	8	7.95	
КК	127-СТТ/24-1-1.3-КЖ2.И1-01	Каркас арматурный КК 4.4-3	33	0.91	
С	127-СТТ/24-1-1.3-КЖ2.И1-02	Сетка арматурная С 4.4-2	39	0,67	
Св	127-СТТ/24-1-1.3-КЖ2.И1-02	Сетка арматурная верхняя Св-1	7	1,84	
СК-1	127-СТТ/24-1-1.3-КЖ2.И1-02	Спираль СК-1	4	0,11	
Т-1		Труба 50х3,5 ГОСТ 3262-75 L=400	1	1,96	
П-1	127-СТТ/24-1-1.3-КЖ2.И1-02	Петля П-1	3	1,74	
ПВК-1	127-СТТ/24-1-1.3-КЖ2.И1-02	Петлевой выпуск ПВК-1	28	1.24	
ЗД-3	127-СТТ/24-1-1.3-КЖ2.И1-03	Закладная деталь ЗД-3	1	19.68	
		Материалы			
		БСТ В30 F100 ГОСТ 7473-2010	0,91		м3

Ведомость расхода стали, кг

Марка элемента	Изделия арматурные								Изделия закладные									Всего на изделие
	Арматура класса							Всего	Арматура класса					Прокат марки			Всего	
	А500С				Вр-1				А240		А500С			Вст3кп2	С245			
	ГОСТ 34028-2016				ГОСТ 6727-80				ГОСТ 34028-2016		ГОСТ 34028-2016			ГОСТ 10704-91	ГОСТ 19903-2015			
	ф10	ф25	ф32	Итого	ф3	ф5	Итого		ф14	Итого	ф12	ф20	Итого	Труба 50х3.0	t=14	Итого		
Кс10.1эп3	49.28	63.6	164.96	277.84	0.44	26.13	26.57	304.41	5.22	5.22	34.72	8.25	42.97	1.96	11.43	13.39	61.58	365.99

2-2

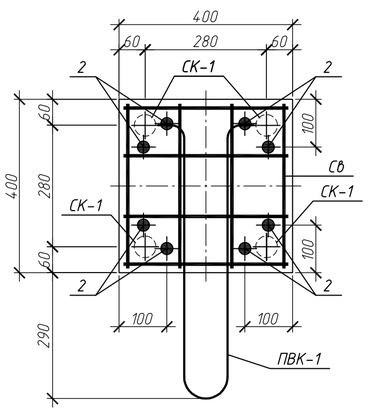

3-3

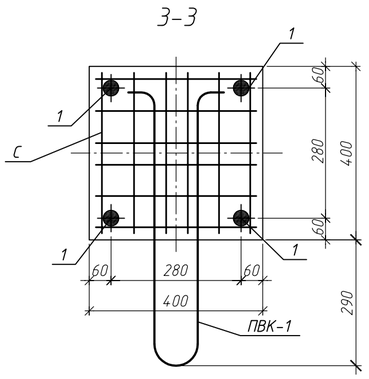

4-4

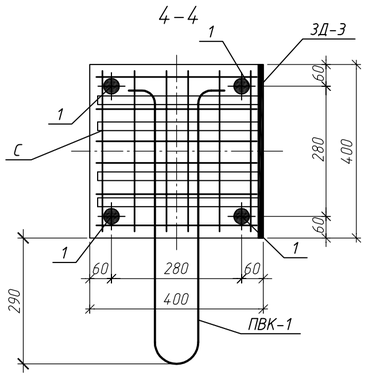

а-а

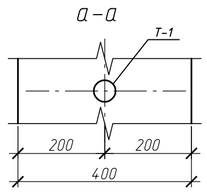

Знак "▲" обозначает ориентацию колонны на плане. Нанести несмываемой краской

Изм.	Кол.уч	Лист	N°док.	Подп.	Дата	127-СТТ/24-1-1.3-КЖ2.И1-63		
Разработ.		Макарчук			06.26	Железобетонная колонна 2Кс-659-4.4-32.4-эп3	Стадия: Р	Масса: 2460	Масштаб
Проверил		Гельрот			06.26		Лист 1	Листов 1	
Н.контр.		Петрова			06.26	Кс10.1эп3	ООО "УДС-ПРОЕКТ"		

Взам. инв. N° | Подп. и дата | Инв. N° подл.

Колонна Кс10.1эп4
(опалубка)

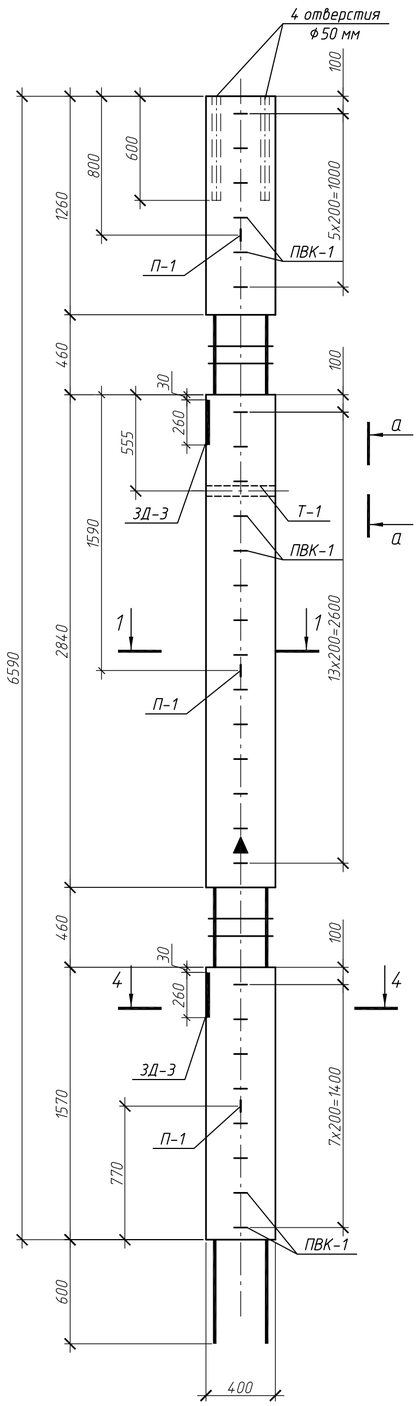

Колонна Кс10.1эп4
(армирование)

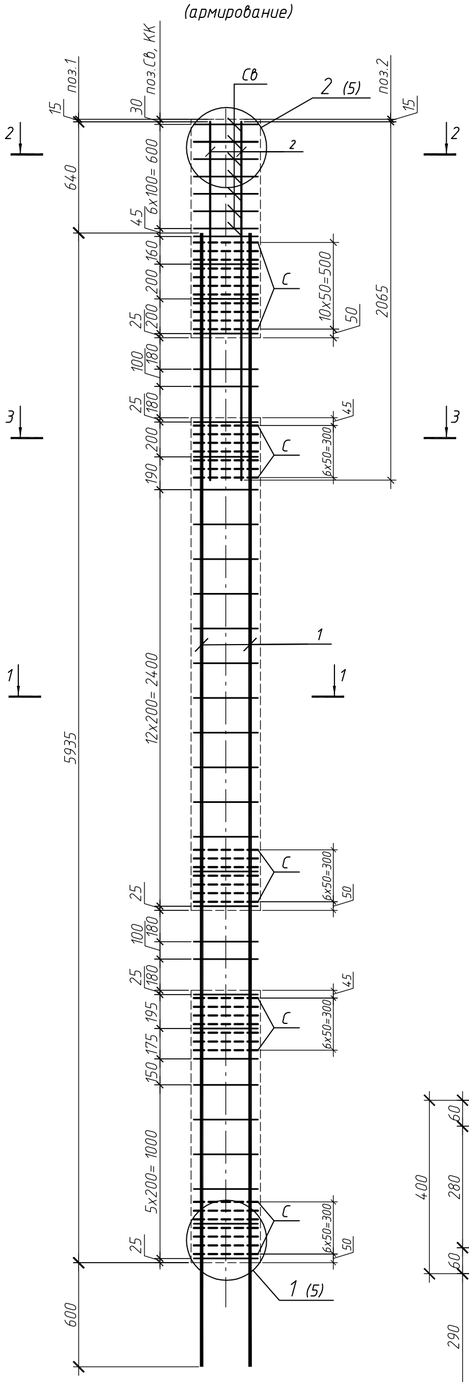

1-1

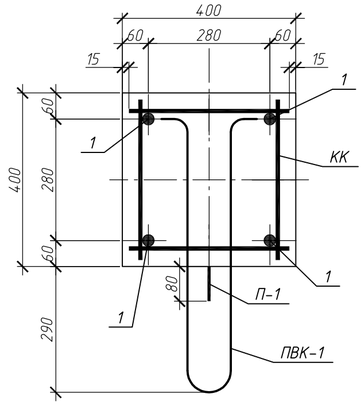

Поз.	Обозначение	Наименование	Кол.	Масса ед., кг	Примеч.
		Документация			
	127-СТТ/24-1-1.3-КЖ2.И1-ТТ	Технические требования к изготовлению			
		железобетонных конструкции			
		Сборочные единицы			
1		ф32 А500С ГОСТ 34028-2016 L= 6535	4	41.24	
2		ф25 А500С ГОСТ 34028-2016 L= 2065	8	7.95	
КК	127-СТТ/24-1-1.3-КЖ2.И1-01	Каркас арматурный КК 4.4-3	32	0.91	
С	127-СТТ/24-1-1.3-КЖ2.И1-02	Сетка арматурная С 4.4-2	39	0,67	
Св	127-СТТ/24-1-1.3-КЖ2.И1-02	Сетка арматурная верхняя Св-1	7	1,84	
СК-1	127-СТТ/24-1-1.3-КЖ2.И1-02	Спираль СК-1	4	0,11	
Т-1		Труба 50х3,5 ГОСТ 3262-75 L=400	1	1,96	
П-1	127-СТТ/24-1-1.3-КЖ2.И1-02	Петля П-1	3	1,74	
ПВК-1	127-СТТ/24-1-1.3-КЖ2.И1-02	Петлевой выпуск ПВК-1	28	1.24	
ЗД-3	127-СТТ/24-1-1.3-КЖ2.И1-03	Закладная деталь ЗД-3	1	19.68	
		Материалы			
		БСТ В30 F100 ГОСТ 7473-2010	0,91		м3

Ведомость расхода стали, кг

Марка элемента	Изделия арматурные								Изделия закладные									Всего на изделие
	Арматура класса							Всего	Арматура класса					Прокат марки			Всего	
	А500С				Вр-1				А240		А500С			ВСт3кп2	С245			
	ГОСТ 34028-2016				ГОСТ 6727-80				ГОСТ 34028-2016		ГОСТ 34028-2016			ГОСТ 10704-91	ГОСТ 19903-2015			
	ф10	ф25	ф32	Итого	ф3	ф5	Итого		ф14	Итого	ф12	ф20	Итого	Труба 50х3.0	t=14	Итого		
Кс10.1эп4	4.2	63.6	164.96	270.56	0.44	26.13	26.57	297.13	5.22	5.22	34.72	8.25	42.97	1.96	11.43	13.39	61.58	358.71

2-2

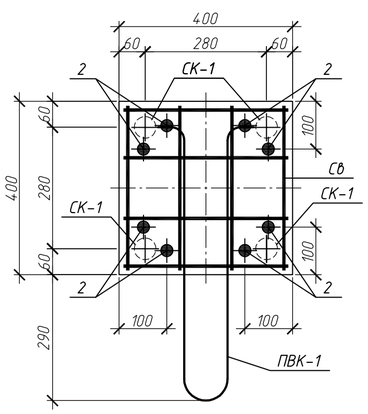

3-3

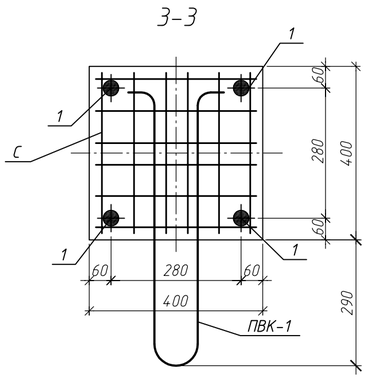

4-4

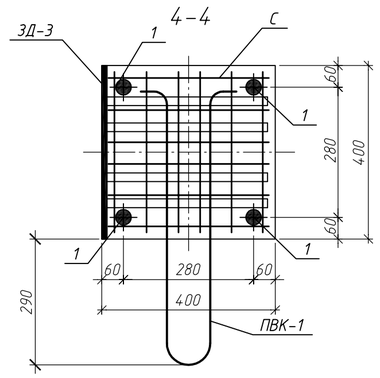

а-а

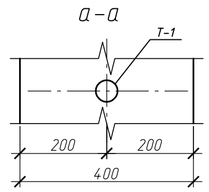

Знак "▲" обозначает ориентацию колонны на плане. Нанести несмываемой краской

Изм.	Кол.уч	Лист	N°док.	Подп.	Дата	127-СТТ/24-1-1.3-КЖ2.И1-64		
Разработ.		Макарчук			06.26	Железобетонная колонна 2Кс-659-4.4-32.4-эп4	Стадия: Р	Масса: 2460	Масштаб
Проверил		Гельрот			06.26		Лист 1	Листов 1	
Н.контр.		Петрова			06.26	Кс10.1эп4	ООО "УДС-ПРОЕКТ"		

Взам. инв. N° | Подп. и дата | Инв. N° подл.

Колонна Кс11.1зп1
(опалубка)

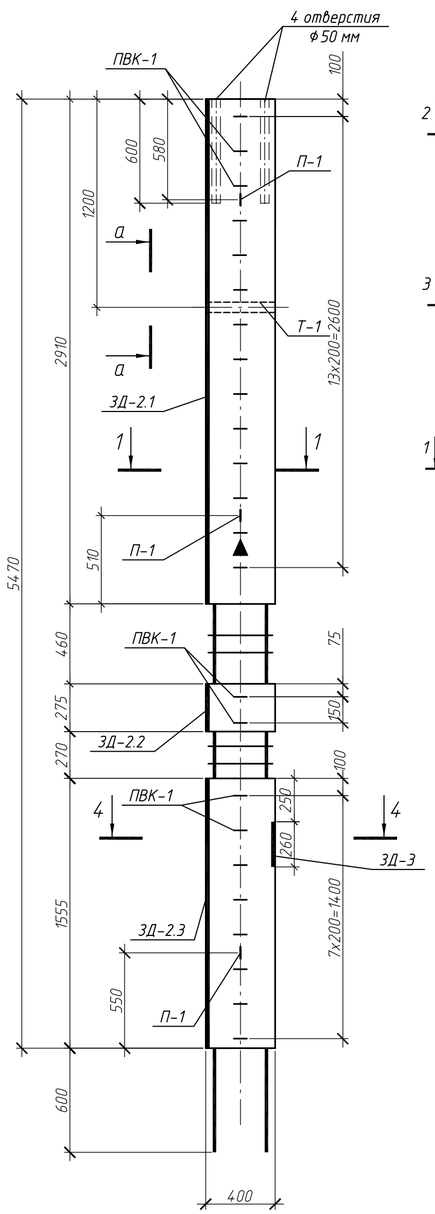

Колонна Кс11.1зп1
(армирование)

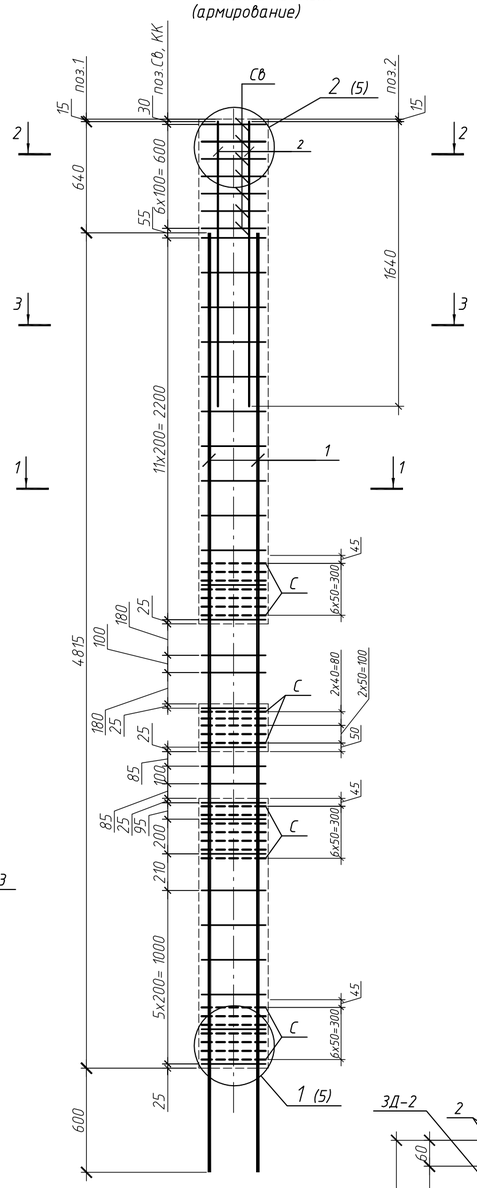

1–1

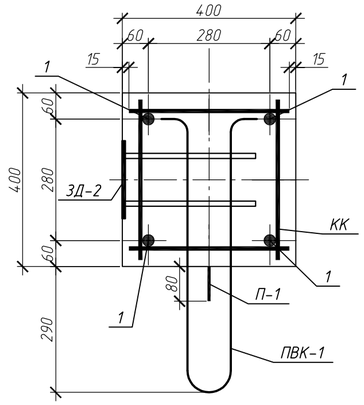

Поз.	Обозначение	Наименование	Кол.	Масса ед., кг	Примеч.
		Документация			
	127-СТТ/24-1-1.3-КЖ2.И1-ТТ	Технические требования к изготовлению			
		железобетонных конструкции			
		Сборочные единицы			
1		ф32 А500С ГОСТ 34028-2016 L= 5415	4	41.24	
2		ф25 А500С ГОСТ 34028-2016 L= 1640	8	6.31	
КК	127-СТТ/24-1-1.3-КЖ2.И1-01	Каркас арматурный КК 4.4-3	27	0.91	
С	127-СТТ/24-1-1.3-КЖ2.И1-02	Сетка арматурная С 4.4-2	26	0,67	
Св	127-СТТ/24-1-1.3-КЖ2.И1-02	Сетка арматурная верхняя Св-1	7	1,84	
СК-1	127-СТТ/24-1-1.3-КЖ2.И1-02	Спираль СК-1	4	0,11	
Т-1		Труба 50х3,5 ГОСТ 3262-75 L=400	1	1,96	
П-1	127-СТТ/24-1-1.3-КЖ2.И1-02	Петля П-1	3	1,74	
ПВК-1	127-СТТ/24-1-1.3-КЖ2.И1-02	Петлевой выпуск ПВК-1	24	1.24	
ЗД-3	127-СТТ/24-1-1.3-КЖ2.И1-03	Закладная деталь ЗД-3	1	19.68	
ЗД-2.1	127-СТТ/24-1-1.3-КЖ2.И1-03	Закладная деталь ЗД-2, L=2910мм	1	37.89	
ЗД-2.2	127-СТТ/24-1-1.3-КЖ2.И1-03	Закладная деталь ЗД-2, L=275мм	1	3.84	
ЗД-2.3	127-СТТ/24-1-1.3-КЖ2.И1-03	Закладная деталь ЗД-2, L=1555мм	1	20.49	
		Материалы			
		БСТ В30 F100 ГОСТ 7473-2010	0.76		м3

Ведомость расхода стали, кг

Марка элемента	Изделия арматурные								Изделия закладные										Всего на изделие
	Арматура класса							Всего	Арматура класса					Прокат марки				Всего	
	А500С				Вр-1				А240		А500С			Вст3кп2	С245				
	ГОСТ 34028-2016				ГОСТ 6727-80				ГОСТ 34028-2016		ГОСТ 34028-2016			ГОСТ 10704-91	ГОСТ 19903-2015				
	ф10	ф25	ф32	Итого	ф3	ф5	Итого		ф14	Итого	ф12	ф20	Итого	Труба 50х3.0	t=8	t=14	Итого		
Кс11.1зп1	37.45	50.48	164.96	252.89	0.44	17.42	17.86	270.75	5.22	5.22	44.34	8.25	52.59	1.96	47.64	11.43	61.03	118.84	389.59

2–2

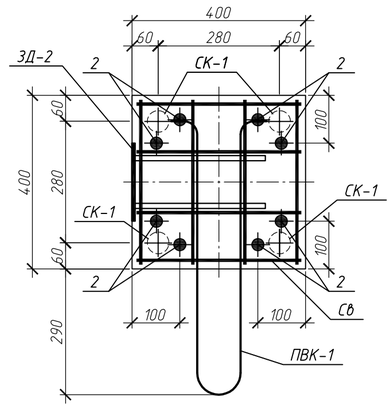

3–3

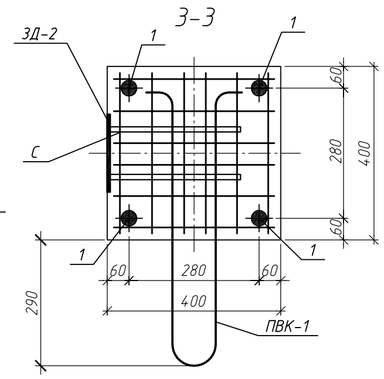

4–4

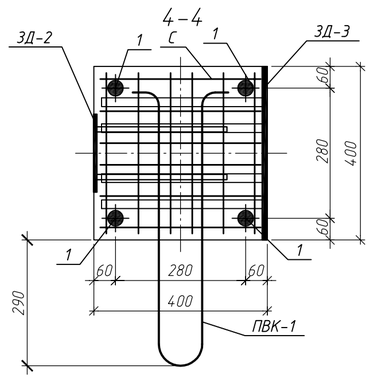

Знак "▲" обозначает ориентацию колонны на плане. Нанести несмываемой краской

а–а

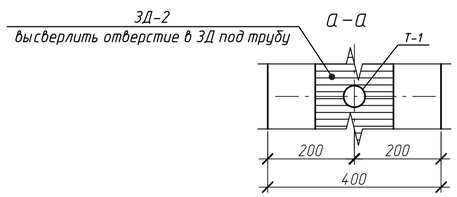

Изм.	Кол.уч	Лист	N°док.	Подп.	Дата	127-СТТ/24-1-1.3-КЖ2.И1-65			
Разработ.		Макарчук			06.26	Железобетонная колонна 2Кс-54.7-4.4-32.4-зп1	Стадия	Масса	Масштаб
Проверил		Гельрот			06.26		Р	2100	
							Лист 1	Листов 1	
Н.контр.		Петрова			06.26	Кс11.1зп1	ООО "УДС-ПРОЕКТ"		

Согласовано

Взам. инв. №

Подп. и дата

Инв. № подл.

Колонна Кс11.1зп2
(опалубка)

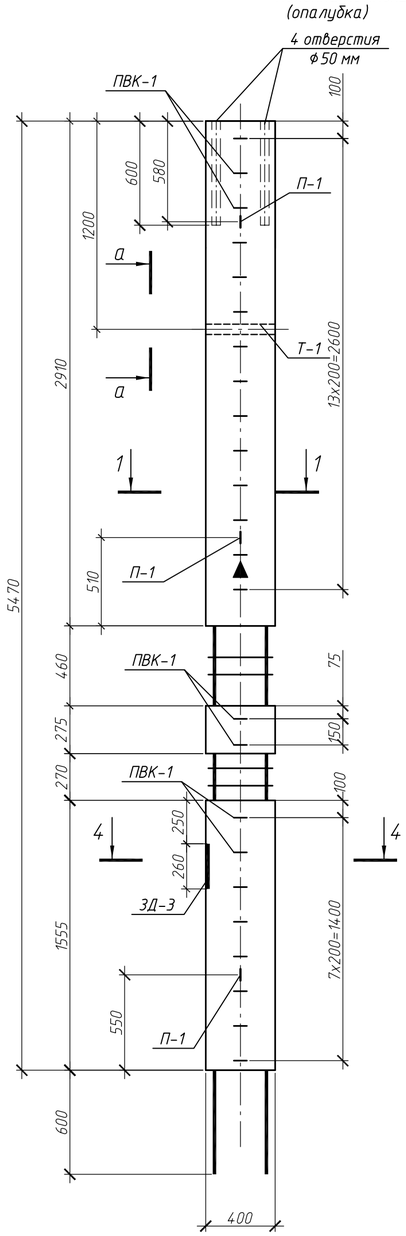

Колонна Кс11.1зп2
(армирование)

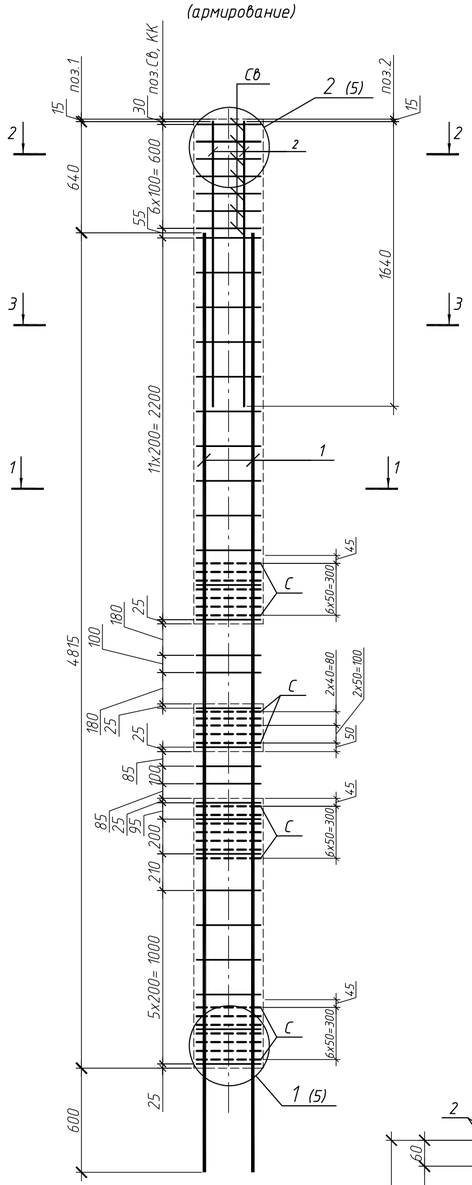

1–1

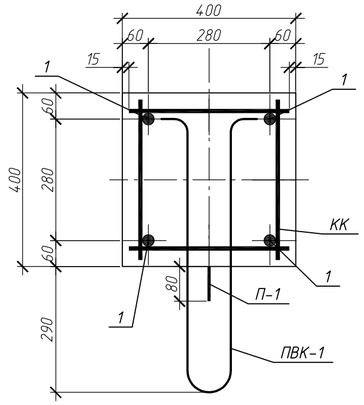

Поз.	Обозначение	Наименование	Кол.	Масса ед., кг	Примеч.
		Документация			
	127-СТТ/24-1-1.3-КЖ2.И1-ТТ	Технические требования к изготовлению			
		железобетонных конструкции			
		Сборочные единицы			
1		ф32 А500С ГОСТ 34028-2016 L= 5415	4	41.24	
2		ф25 А500С ГОСТ 34028-2016 L= 1640	8	6.31	
КК	127-СТТ/24-1-1.3-КЖ2.И1-01	Каркас арматурный КК 4.4-3	27	0.91	
С	127-СТТ/24-1-1.3-КЖ2.И1-02	Сетка арматурная С 4.4-2	26	0,67	
Св	127-СТТ/24-1-1.3-КЖ2.И1-02	Сетка арматурная верхняя Св-1	7	1,84	
СК-1	127-СТТ/24-1-1.3-КЖ2.И1-02	Спираль СК-1	4	0,11	
Т-1		Труба 50х3,5 ГОСТ 3262-75 L=400	1	1,96	
П-1	127-СТТ/24-1-1.3-КЖ2.И1-02	Петля П-1	3	1,74	
ПВК-1	127-СТТ/24-1-1.3-КЖ2.И1-02	Петлевой выпуск ПВК-1	24	1.24	
ЗД-3	127-СТТ/24-1-1.3-КЖ2.И1-03	Закладная деталь ЗД-3	1	19.68	
		Материалы			
		БСТ В30 F100 ГОСТ 7473-2010	0.76		м3

Ведомость расхода стали, кг

Марка элемента	Изделия арматурные								Изделия закладные								Всего на изделие
	Арматура класса							Всего	Арматура класса				Прокат марки			Всего	
	А500С				Вр-1				А240		А500С		ВСт3кп2	С245			
	ГОСТ 34028-2016				ГОСТ 6727-80				ГОСТ 34028-2016		ГОСТ 34028-2016		ГОСТ 10704-91	ГОСТ 19903-2015			
	ф10	ф25	ф32	Итого	ф3	ф5	Итого		ф14	Итого	ф12	Итого	Труба 50х3.0	t=8	Итого		
Кс11.1зп2	37.45	50.48	164.96	252.89	0.44	17.42	17.86	270.75	5.22	5.22	29.76	29.76	1.96	47.64	49.6	84.58	355.33

2–2

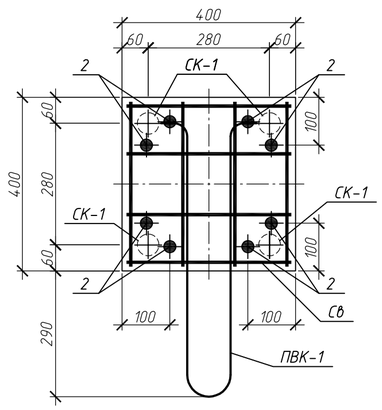

3–3

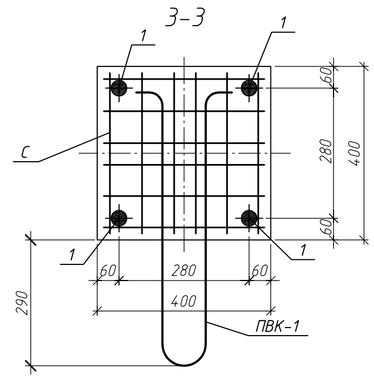

4–4

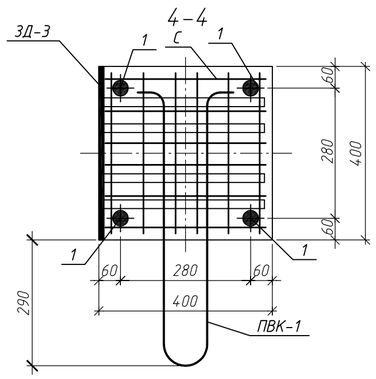

а–а

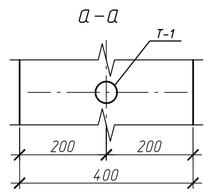

Знак "▲" обозначает ориентацию колонны на плане. Нанести несмываемой краской

Изм.	Кол.уч	Лист	N°док.	Подп.	Дата	127-СТТ/24-1-1.3-КЖ2.И1-66		
Разработ.		Макарчук			06.26	Железобетонная колонна 2Кс-54.7-4.4-32.4-зп2	Стадия: Р	Масса: 2100	Масштаб
Проверил		Гельрот			06.26		Лист 1	Листов 1
Н.контр.		Петрова			06.26	Кс11.1зп2	ООО "УДС-ПРОЕКТ"	

Согласовано

Взам. инв. N°

Подп. и дата

Инв. N° подл.

Колонна Кс12.1эп1
(опалубка)

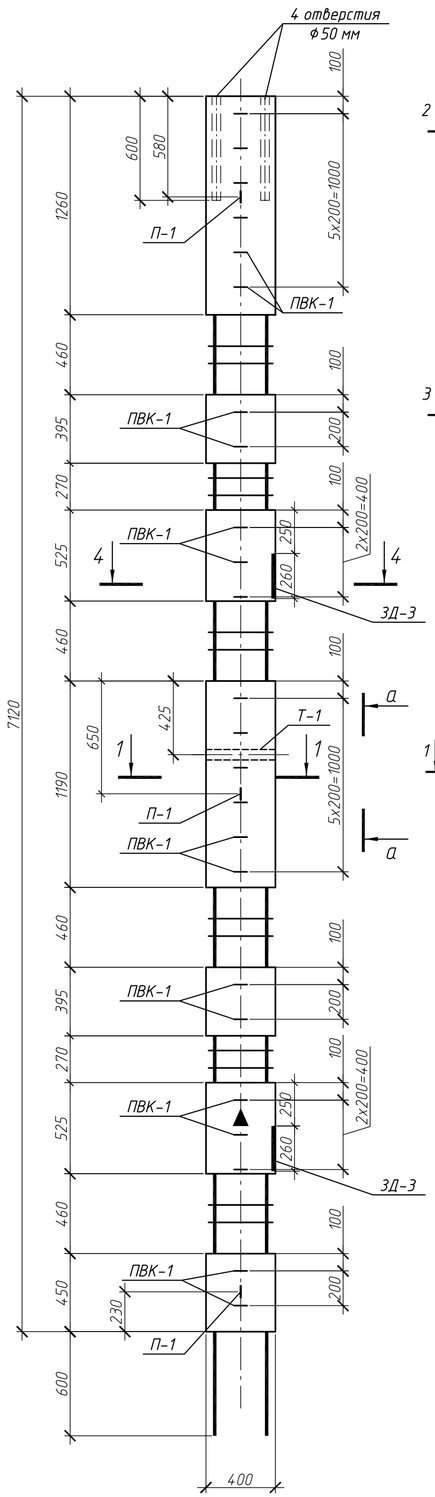

Колонна Кс12.1эп1
(армирование)

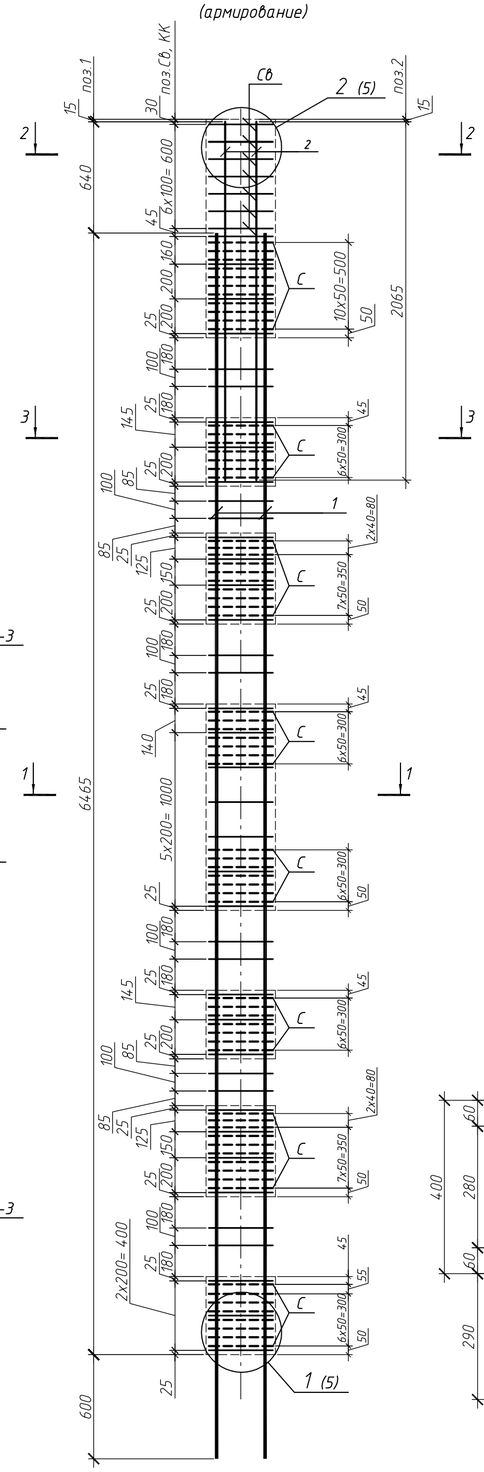

1–1

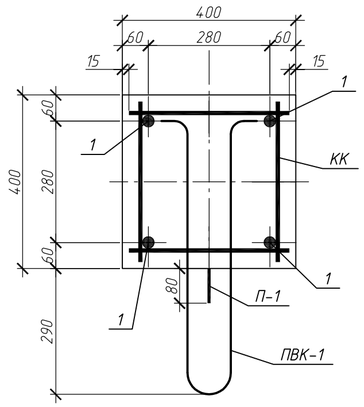

Поз.	Обозначение	Наименование	Кол.	Масса ед., кг	Примеч.
		Документация			
	127-СТТ/24-1-1.3-КЖ2.И1-ТТ	Технические требования к изготовлению			
		железобетонных конструкции			
		Сборочные единицы			
1		ф32 А500С ГОСТ 34028-2016 L= 7065	4	44.58	
2		ф25 А500С ГОСТ 34028-2016 L= 2065	8	7.95	
КК	127-СТТ/24-1-1.3-КЖ2.И1-01	Каркас арматурный КК 4.4-3	40	0.91	
С	127-СТТ/24-1-1.3-КЖ2.И1-02	Сетка арматурная С 4.4-2	67	0,67	
Св	127-СТТ/24-1-1.3-КЖ2.И1-02	Сетка арматурная верхняя Св-1	7	1,84	
СК-1	127-СТТ/24-1-1.3-КЖ2.И1-02	Спираль СК-1	4	0,11	
Т-1		Труба 50х3,5 ГОСТ 3262-75 L=400	1	1,96	
П-1	127-СТТ/24-1-1.3-КЖ2.И1-02	Петля П-1	3	1,74	
ПВК-1	127-СТТ/24-1-1.3-КЖ2.И1-02	Петлевой выпуск ПВК-1	24	1.24	
ЗД-3	127-СТТ/24-1-1.3-КЖ2.И1-03	Закладная деталь ЗД-3	2	19.68	
		Материалы			
		БСТ В30 F100 ГОСТ 7473-2010	0.76		м3

Ведомость расхода стали, кг

Марка элемента	Изделия арматурные							Всего	Изделия закладные									Всего на изделие
	Арматура класса								Арматура класса					Прокат марки				
	А500С				Вр-1				А240		А500С			ВСт3кп2	С245			
	ГОСТ 34028-2016				ГОСТ 6727-80				ГОСТ 34028-2016		ГОСТ 34028-2016			ГОСТ 10704-91	ГОСТ 19903-2015			
	ф10	ф25	ф32	Итого	ф3	ф5	Итого		ф14	Итого	ф12	ф20	Итого	Труба 50х3.0	t=14	Итого		
Кс12.1эп1	49.28	63.6	178.32	291.2	0.44	44.89	45.33	336.53	5.22	5.22	29.76	16.5	46.26	1.96	22.86	24.82	76.3	412.83

2–2

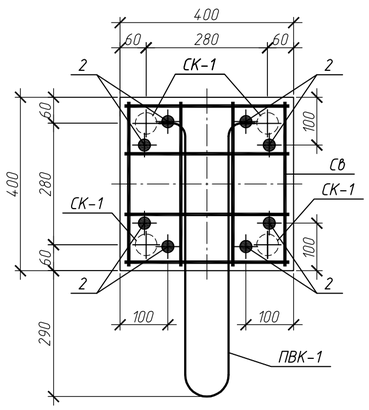

3–3

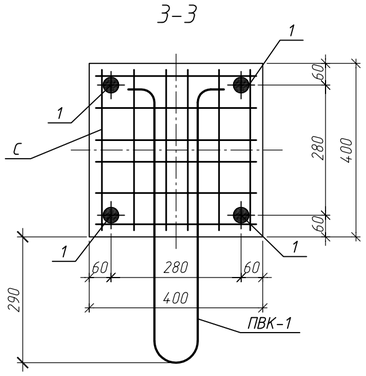

4–4

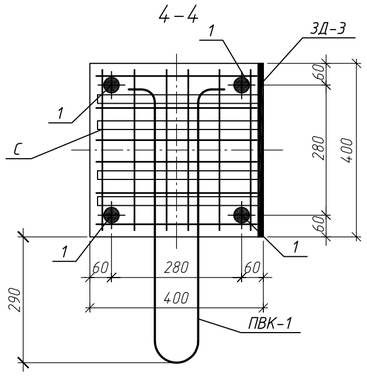

а–а

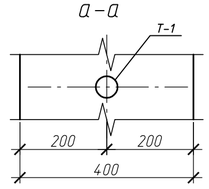

Знак "▲" обозначает ориентацию колонны на плане. Нанести несмываемой краской

Изм.	Кол.уч	Лист	N°док.	Подп.	Дата	127-СТТ/24-1-1.3-КЖ2.И1-67		
Разработ.		Макарчук			06.26	Железобетонная колонна 6Кс-712-4.4-32.4-эп1	Стадия: Р	Масса: 2120	Масштаб
Проверил		Гельрот			06.26		Лист 1	Листов 1	
Н.контр.		Петрова			06.26	Кс12.1эп1	ООО "УДС-ПРОЕКТ"		

Взам. инв. N° | Подп. и дата | Инв. N° подл.

Колонна Кс13.1эп1
(опалубка)

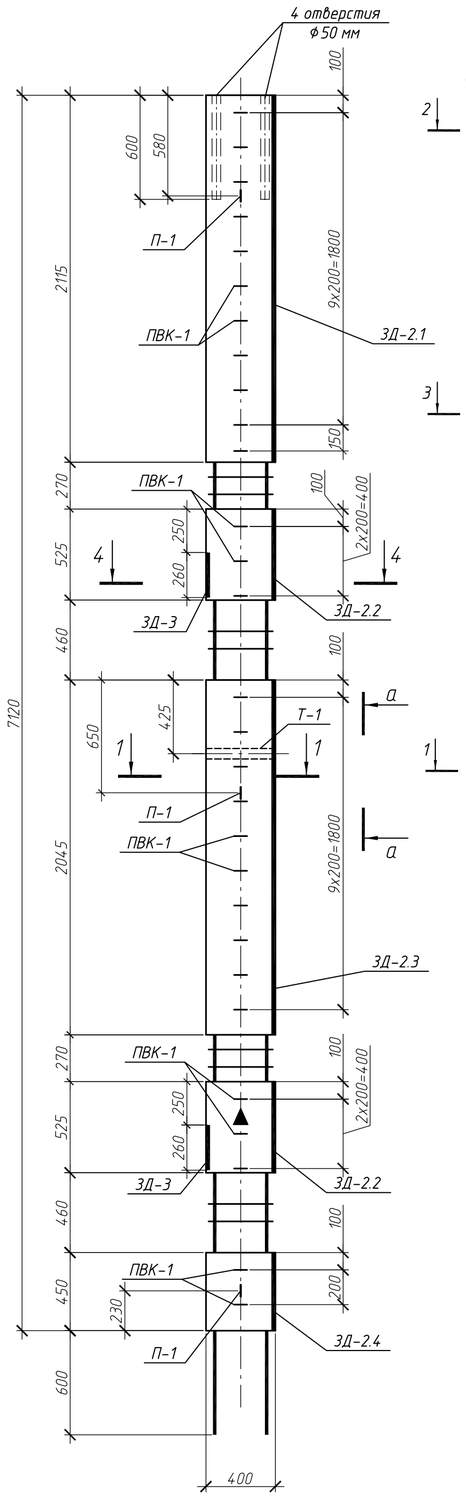

Колонна Кс13.1эп1
(армирование)

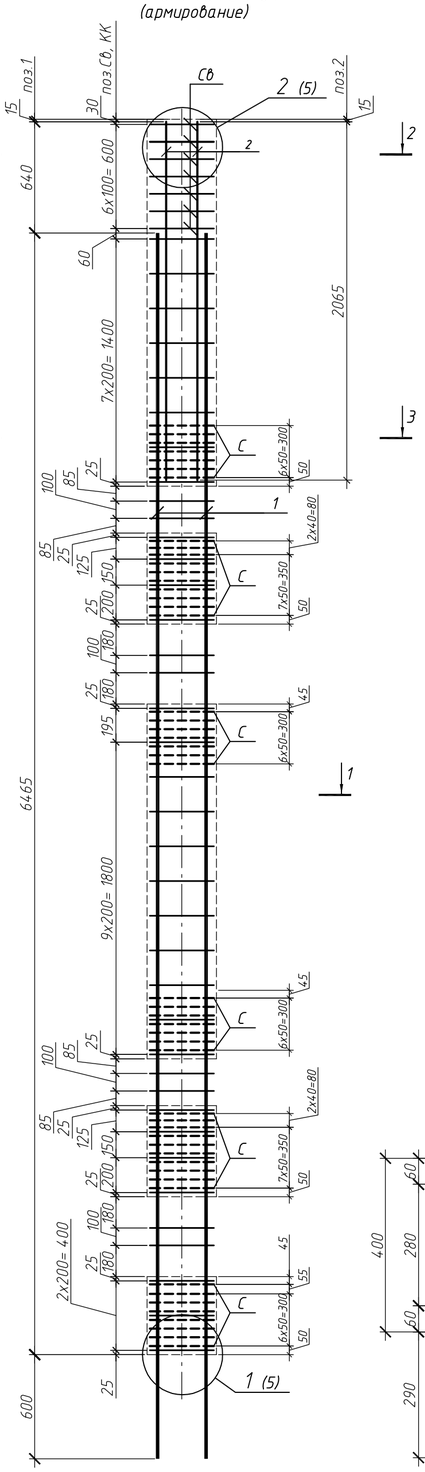

1-1

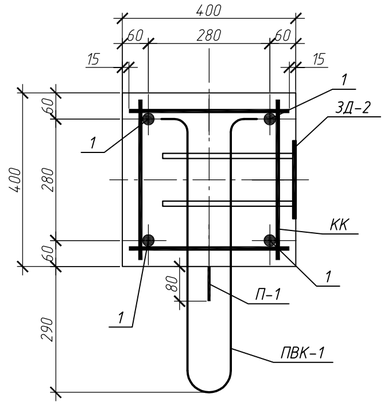

Поз.	Обозначение	Наименование	Кол.	Масса ед., кг	Примеч.
		Документация			
	127-СТТ/24-1-1.3-КЖ2.И1-ТТ	Технические требования к изготовлению			
		железобетонных конструкции			
		Сборочные единицы			
1		ф32 А500С ГОСТ 34028-2016 L= 7065	4	44.58	
2		ф25 А500С ГОСТ 34028-2016 L= 2065	8	7.95	
КК	127-СТТ/24-1-1.3-КЖ2.И1-01	Каркас арматурный КК 4.4-3	38	0.91	
С	127-СТТ/24-1-1.3-КЖ2.И1-02	Сетка арматурная С 4.4-2	49	0,67	
Св	127-СТТ/24-1-1.3-КЖ2.И1-02	Сетка арматурная верхняя Св-1	7	1,84	
СК-1	127-СТТ/24-1-1.3-КЖ2.И1-02	Спираль СК-1	4	0,11	
Т-1		Труба 50х3,5 ГОСТ 3262-75 L=400	1	1,96	
П-1	127-СТТ/24-1-1.3-КЖ2.И1-02	Петля П-1	3	1,74	
ПВК-1	127-СТТ/24-1-1.3-КЖ2.И1-02	Петлевой выпуск ПВК-1	29	1.24	
ЗД-3	127-СТТ/24-1-1.3-КЖ2.И1-03	Закладная деталь ЗД-3	2	19.68	
ЗД-2.1	127-СТТ/24-1-1.3-КЖ2.И1-03	Закладная деталь ЗД-2, L=2115мм	1	27.74	
ЗД-2.2	127-СТТ/24-1-1.3-КЖ2.И1-03	Закладная деталь ЗД-2, L=525мм	2	7.44	
ЗД-2.3	127-СТТ/24-1-1.3-КЖ2.И1-03	Закладная деталь ЗД-2, L=2045мм	1	26.49	
ЗД-2.4	127-СТТ/24-1-1.3-КЖ2.И1-03	Закладная деталь ЗД-2, L=450мм	1	6.14	
		Материалы			
		БСТ В30 F100 ГОСТ 7473-2010	0.91		м3

Ведомость расхода стали, кг

Марка элемента	Изделия арматурные								Изделия закладные									Всего на изделие
	Арматура класса							Всего	Арматура класса					Прокат марки			Всего	
	А500С				Вр-1				А240		А500С			ВСт3кп2	С245			
	ГОСТ 34028-2016				ГОСТ 6727-80				ГОСТ 34028-2016		ГОСТ 34028-2016			ГОСТ 10704-91	ГОСТ 19903-2015			
	ф10	ф25	ф32	Итого	ф3	ф5	Итого		ф14	Итого	ф12	ф20	Итого	Труба 50х3.0	t=8	t=14	Итого	
Кс13.1эп1	47.46	63.6	178.32	289.38	0.44	32.83	33.27	322.65	5.22	5.22	54.32	16.5	70.82	1.96	56.88	22.86	81.7	157.74	480.39

2-2

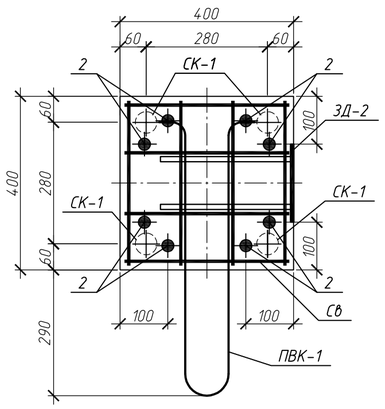

3-3

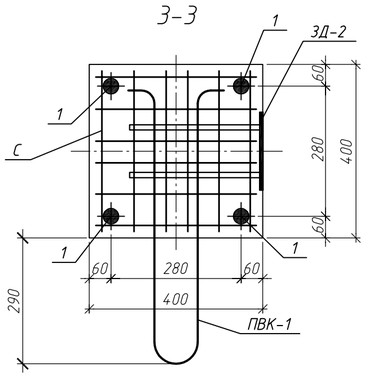

4-4

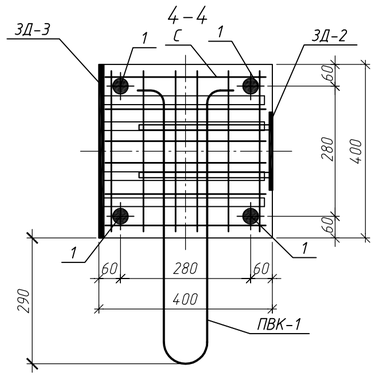

Знак "▲" обозначает ориентацию колонны на плане. Нанести несмываемой краской

ЗД-2
высверлить отверстие в ЗД под трубу

а-а

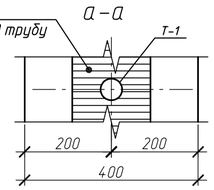

Изм.	Кол.уч	Лист	N°док.	Подп.	Дата	127-СТТ/24-1-1.3-КЖ2.И1-68			
Разработ.		Макарчук			06.26	Железобетонная колонна 4Кс-712-4.4-32.4-эп1	Стадия	Масса	Масштаб
Проверил		Гельрот			06.26		Р	2540	
							Лист 1	Листов 1	
Н. контр.		Петрова			06.26	Кс13.1эп1	ООО "УДС-ПРОЕКТ"		

Согласовано

Взам. инв. N°

Подп. и дата

Инв. N° подл.

Колонна Кс14.1п1
(опалубка)

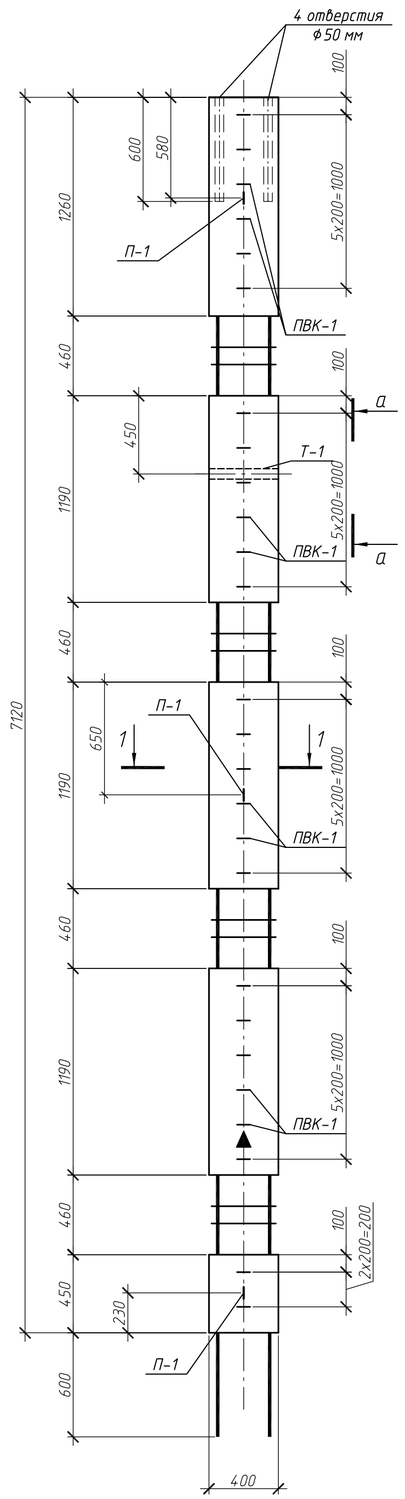

Колонна Кс14.1п1
(армирование)

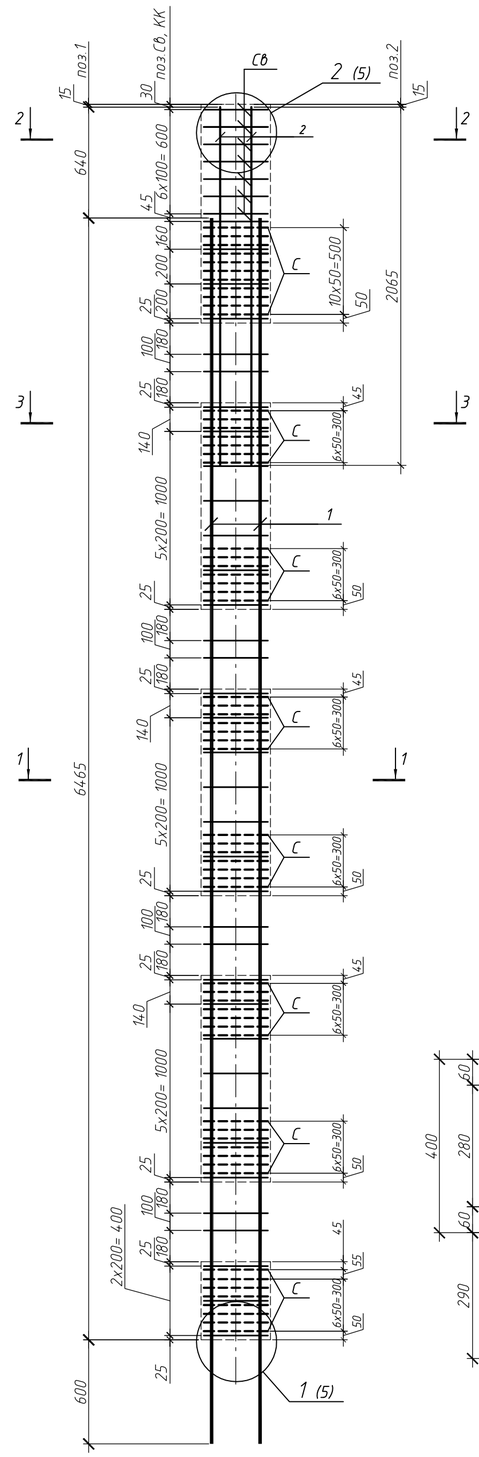

1-1

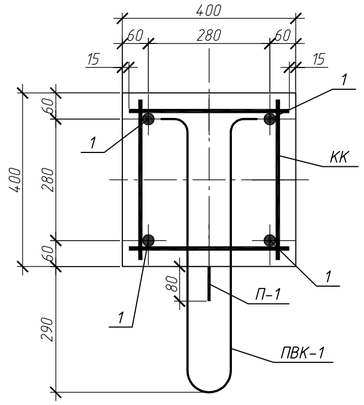

Поз.	Обозначение	Наименование	Кол.	Масса ед., кг	Примеч.
		Документация			
	127-СТТ/24-1-1.3-КЖ2.И1-ТТ	Технические требования к изготовлению			
		железобетонных конструкции			
		Сборочные единицы			
1		ф32 А500С ГОСТ 34028-2016 L= 7065	4	44.58	
2		ф25 А500С ГОСТ 34028-2016 L= 2065	8	7.95	
КК	127-СТТ/24-1-1.3-КЖ2.И1-01	Каркас арматурный КК 4.4-3	36	0.91	
С	127-СТТ/24-1-1.3-КЖ2.И1-02	Сетка арматурная С 4.4-2	61	0,67	
Св	127-СТТ/24-1-1.3-КЖ2.И1-02	Сетка арматурная верхняя Св-1	7	1,84	
СК-1	127-СТТ/24-1-1.3-КЖ2.И1-02	Спираль СК-1	4	0,11	
Т-1		Труба 50х3,5 ГОСТ 3262-75 L=400	1	1,96	
П-1	127-СТТ/24-1-1.3-КЖ2.И1-02	Петля П-1	3	1,74	
ПВК-1	127-СТТ/24-1-1.3-КЖ2.И1-02	Петлевой выпуск ПВК-1	26	1.24	
		Материалы			
		БСТ В30 F100 ГОСТ 7473-2010	0,84		м3

Ведомость расхода стали, кг

Марка элемента	Изделия арматурные							Всего	Изделия закладные						Всего	Всего на изделие
	Арматура класса								Арматура класса				Прокат марки			
	А500С				Вр-1				А240		А500С		ВСт3кп2			
	ГОСТ 34028-2016				ГОСТ 6727-80				ГОСТ 34028-2016		ГОСТ 34028-2016		ГОСТ 10704-91			
	ф10	ф25	ф32	Итого	ф3	ф5	Итого		ф14	Итого	ф12	Итого	Труба 50х3.0	Итого		
Кс14.1п1	45.64	63.6	178.32	287.56	0.44	40.87	41.31	328.87	5.22	5.22	32.24	32.24	1.96	1.96	39.42	368.29

2-2

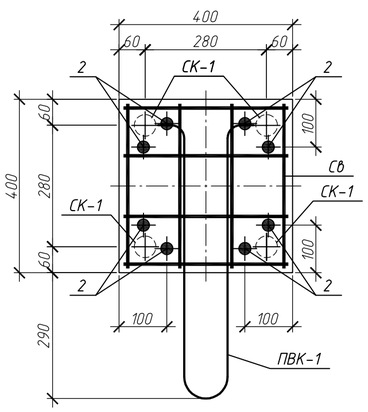

3-3

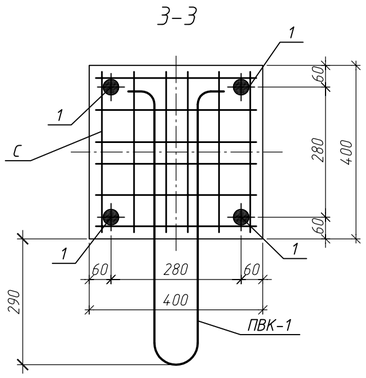

а-а

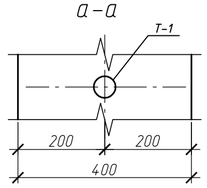

Знак "▲" обозначает ориентацию колонны на плане. Нанести несмываемой краской

Изм.	Кол.уч	Лист	N°док.	Подп.	Дата	127-СТТ/24-1-1.3-КЖ2.И1-69		
Разработ.		Макарчук			06.26	Железобетонная колонна 4Кс-712-4.4-32.4-п1	Стадия: Р	Масса: 2300	Масштаб
Проверил		Гельрот			06.26		Лист 1	Листов 1	
Н.контр.		Петрова			06.26	Кс14.1п1	ООО "УДС-ПРОЕКТ"		

Взам. инв. N° | Подп. и дата | Инв. N° подл.

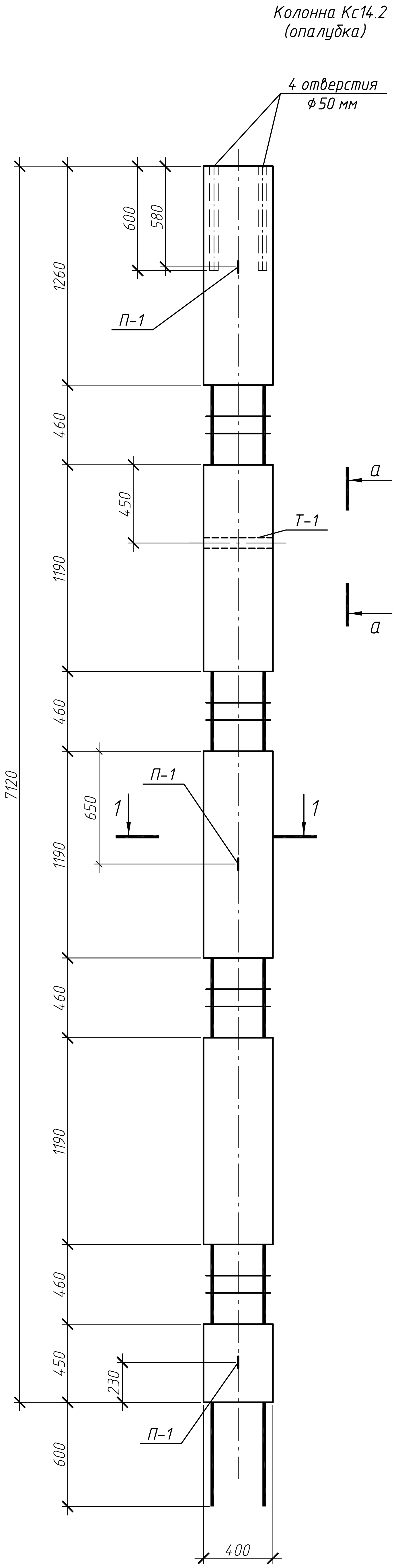

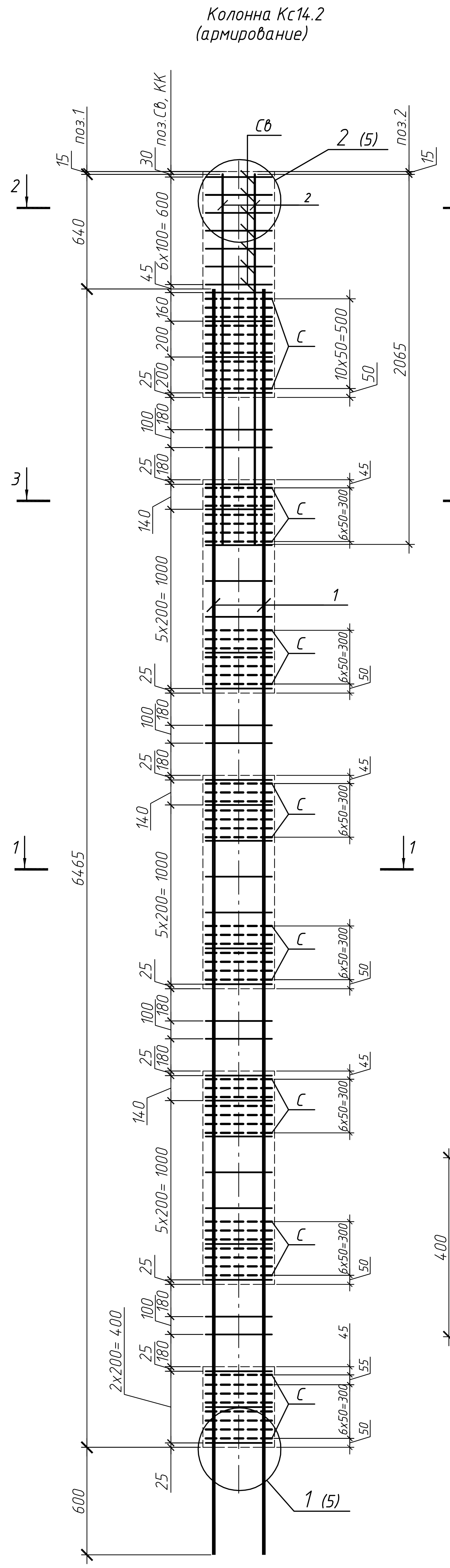

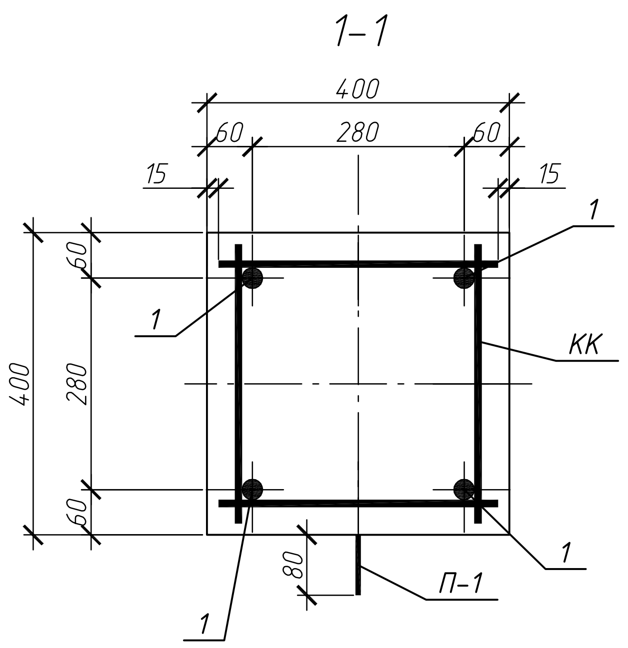

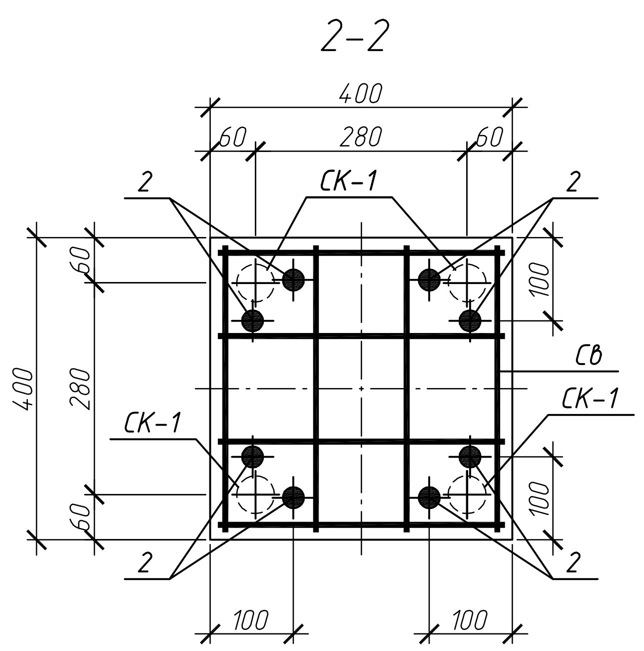

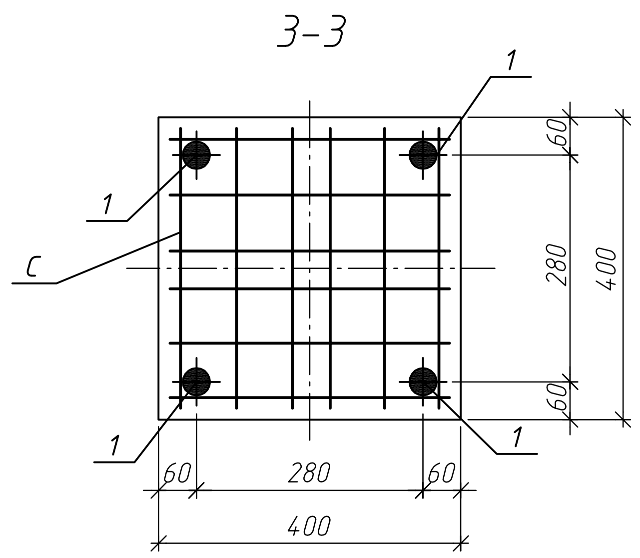

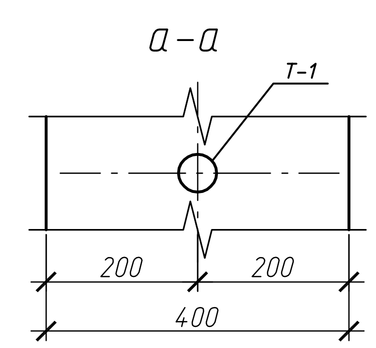

Поз.	Обозначение	Наименование	Кол.	Масса ед., кг	Примеч.
		Документация			
	127-СТТ/24-1-1.3-КЖ2.И1-ТТ	Технические требования к изготовлению			
		железобетонных конструкции			
		Сборочные единицы			
1		ø20 А500С ГОСТ 34028-2016 L= 7065	4	17.45	
2		ø20 А500С ГОСТ 34028-2016 L= 2065	8	5.1	
КК	127-СТТ/24-1-1.3-КЖ2.И1-01	Каркас арматурный КК 4.4-6	36	0.58	
С	127-СТТ/24-1-1.3-КЖ2.И1-02	Сетка арматурная С 4.4-7	61	0,67	
Св	127-СТТ/24-1-1.3-КЖ2.И1-02	Сетка арматурная верхняя Св-1	7	1,84	
СК-1	127-СТТ/24-1-1.3-КЖ2.И1-02	Спираль СК-1	4	0,11	
Т-1		Труба 50х3,5 ГОСТ 3262-75 L=400	1	1,96	
П-1	127-СТТ/24-1-1.3-КЖ2.И1-02	Петля П-1	3	1,74	
		Материалы			
		БСТ В30 F100 ГОСТ 7473-2010	0,84		м3

Ведомость расхода стали, кг

Марка элемента	Изделия арматурные								Изделия закладные					Всего на изделие
	Арматура класса							Всего	Арматура класса		Прокат марки		Всего	
	А500С				Вр-1				А240		ВСт3кп2			
	ГОСТ 34028-2016				ГОСТ 6727-80				ГОСТ 34028-2016		ГОСТ 10704-91			
	ø8	ø10	ø20	Итого	ø3	ø5	Итого		ø14	Итого	Труба 50х3.0	Итого		
Кс14.2	20.88	12.88	110.6	144.36	0.44	40.87	41.31	185.67	5.22	5.22	1.96	1.96	7.18	192.85

Изм.	Кол.уч	Лист	N°док	Подп.	Дата
Разработ.		Макарчук			06.26
Проверил		Гельрот			06.26
Н.контр.		Петрова			06.26

127-СТТ/24-1-1.3-КЖ2.И1-70

Железобетонная колонна
4Кс-712-4.4-20.4

Стадия	Масса	Масштаб
Р	2200	
Лист 1	Листов 1	

Кс14.2

ООО "УДС-ПРОЕКТ"

Инв.№ подл. | Подп. и дата | Взам. инв.№ | Согласовано

Колонна Кс15.1
(опалубка)

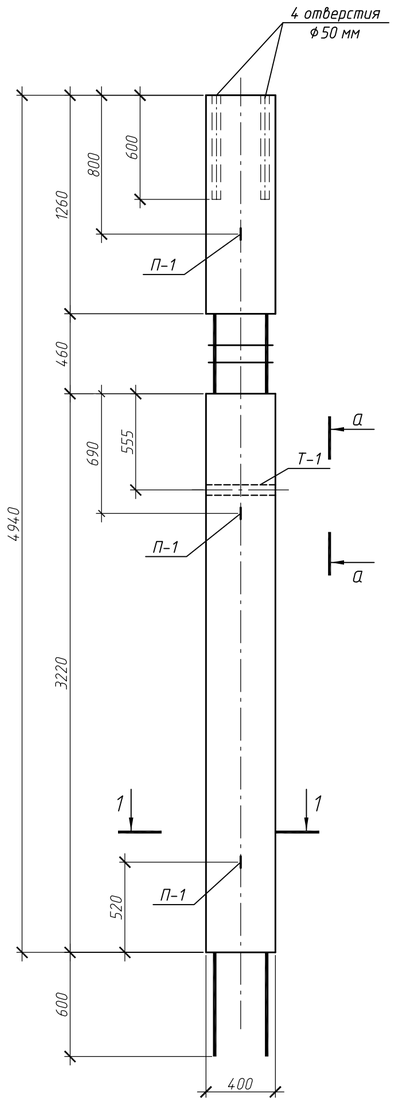

Колонна Кс15.1
(армирование)

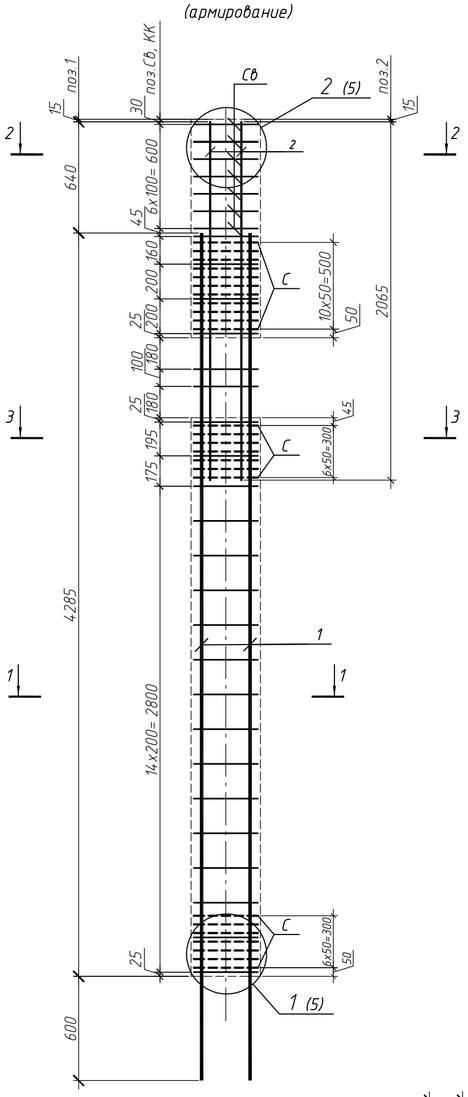

1-1

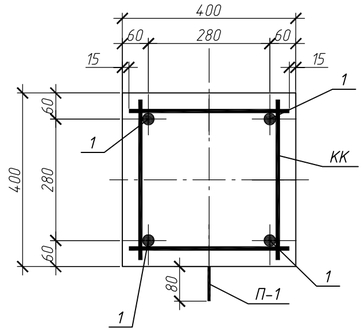

Поз.	Обозначение	Наименование	Кол.	Масса ед., кг	Примеч.
		Документация			
	127-СТТ/24-1-1.3-КЖ2.И1-ТТ	Технические требования к изготовлению			
		железобетонных конструкции			
		Сборочные единицы			
1		ф20 А500С ГОСТ 34028-2016 L= 4885	4	12.07	
2		ф20 А500С ГОСТ 34028-2016 L= 2065	8	5.1	
КК	127-СТТ/24-1-1.3-КЖ2.И1-01	Каркас арматурный КК 4.4-6	23	0.58	
С	127-СТТ/24-1-1.3-КЖ2.И1-02	Сетка арматурная С 4.4-7	25	0,67	
Св	127-СТТ/24-1-1.3-КЖ2.И1-02	Сетка арматурная верхняя Св-1	7	1,84	
СК-1	127-СТТ/24-1-1.3-КЖ2.И1-02	Спираль СК-1	4	0,11	
Т-1		Труба 50х3,5 ГОСТ 3262-75 L=400	1	1,96	
П-1	127-СТТ/24-1-1.3-КЖ2.И1-02	Петля П-1	3	1,74	
		Материалы			
		БСТ В30 F100 ГОСТ 7473-2010	0.72		м3

Ведомость расхода стали, кг

Марка элемента	Изделия арматурные								Изделия закладные					Всего на изделие
	Арматура класса							Всего	Арматура класса		Прокат марки		Всего	
	А500С				Вр-1				А240		ВСт3кп2			
	ГОСТ 34028-2016				ГОСТ 6727-80				ГОСТ 34028-2016		ГОСТ 10704-91			
	ф8	ф10	ф20	Итого	ф3	ф5	Итого		ф14	Итого	Труба 50х3.0	Итого		
Кс15.1	13.34	12.88	68.68	94.9	0.44	16.75	17.19	112.09	5.22	5.22	1.96	1.96	7.18	119.27

2-2

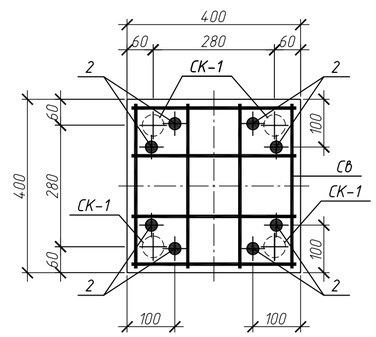

3-3

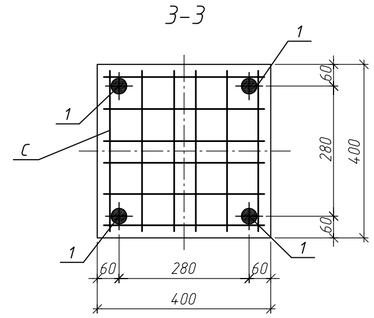

а-а

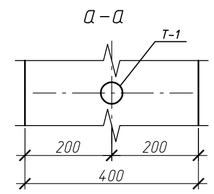

Изм.	Кол.уч	Лист	N°док.	Подп.	Дата	127-СТТ/24-1-1.3-КЖ2.И1-71		
Разработ.		Макарчук			06.26	Железобетонная колонна 1Кс-4.94-4.4-20.4	Стадия: Р	Масса: 1820
Проверил		Гельрот			06.26		Лист 1	Листов 1
Н.контр.		Петрова			06.26	Кс15.1	ООО "УДС-ПРОЕКТ"	

Взам. инв. N° | Подп. и дата | Инв. N° подл.

Колонна Кс16.1п1
(опалубка)

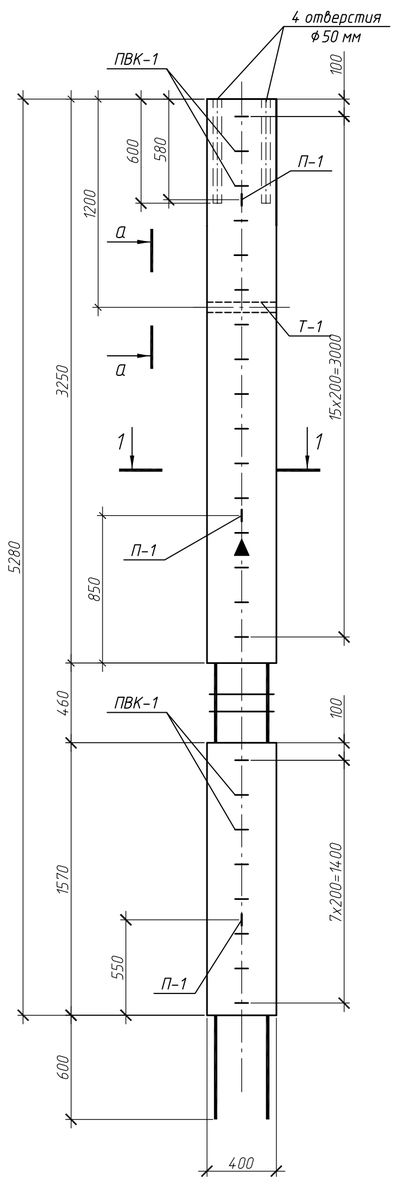

Колонна Кс16.1п1
(армирование)

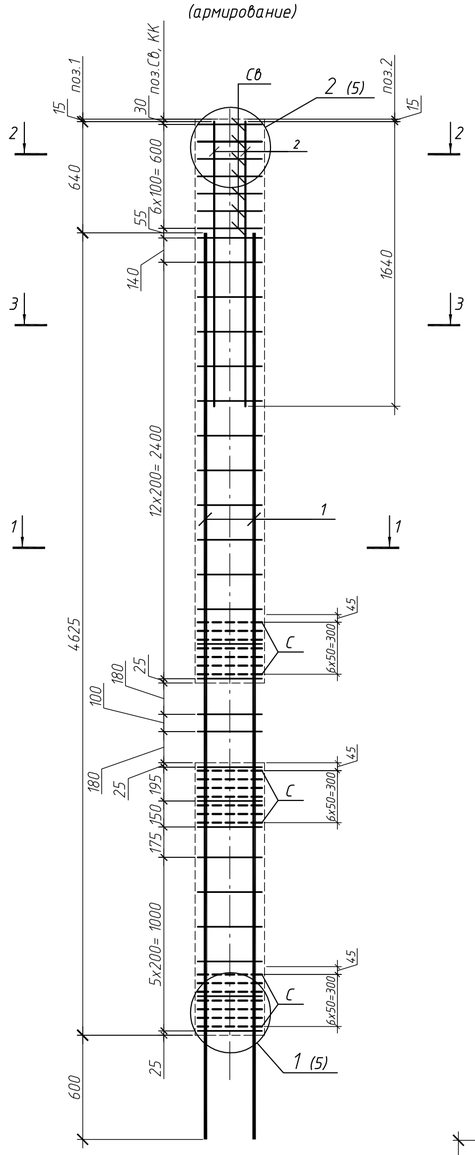

1–1

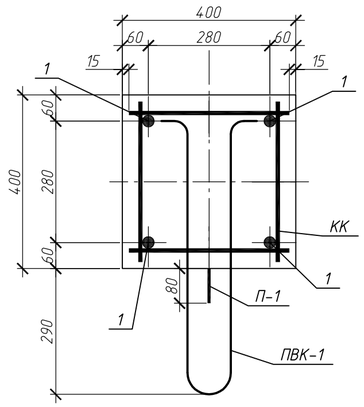

Поз.	Обозначение	Наименование	Кол.	Масса ед., кг	Примеч.
		Документация			
	127-СТТ/24-1-1.3-КЖ2.И1-ТТ	Технические требования к изготовлению			
		железобетонных конструкции			
		Сборочные единицы			
1		ф32 А500С ГОСТ 34028-2016 L= 5225	4	32.97	
2		ф25 А500С ГОСТ 34028-2016 L= 1640	8	6.31	
КК	127-СТТ/24-1-1.3-КЖ2.И1-01	Каркас арматурный КК 4.4-3	25	0.91	
С	127-СТТ/24-1-1.3-КЖ2.И1-02	Сетка арматурная С 4.4-2	21	0,67	
Св	127-СТТ/24-1-1.3-КЖ2.И1-02	Сетка арматурная верхняя Св-1	7	1,84	
СК-1	127-СТТ/24-1-1.3-КЖ2.И1-02	Спираль СК-1	4	0,11	
Т-1		Труба 50х3,5 ГОСТ 3262-75 L=400	1	1,96	
П-1	127-СТТ/24-1-1.3-КЖ2.И1-02	Петля П-1	3	1,74	
ПВК-1	127-СТТ/24-1-1.3-КЖ2.И1-02	Петлевой выпуск ПВК-1	24	1.24	
		Материалы			
		БСТ В30 F100 ГОСТ 7473-2010	0.77		м3

Ведомость расхода стали, кг

Марка элемента	Изделия арматурные								Изделия закладные							Всего на изделие
	Арматура класса							Всего	Арматура класса				Прокат марки		Всего	
	А500С				Вр-1				А240		А500С		ВСт3кп2			
	ГОСТ 34028-2016				ГОСТ 6727-80				ГОСТ 34028-2016		ГОСТ 34028-2016		ГОСТ 10704-91			
	ф10	ф25	ф32	Итого	ф3	ф5	Итого		ф14	Итого	ф12	Итого	Труба 50х3.0	Итого		
Кс16.1п1	35.63	50.48	131.88	217.99	0.44	14.07	14.51	232.5	5.22	5.22	44.34	44.34	1.96	1.96	51.52	284.02

2–2

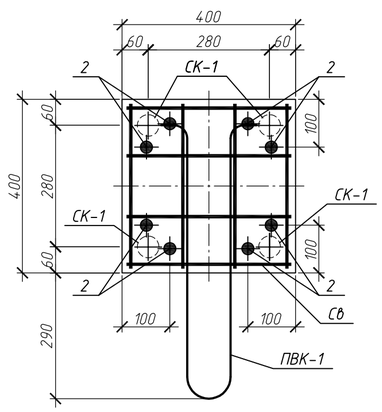

3–3

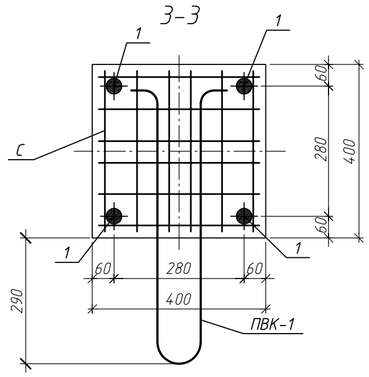

а–а

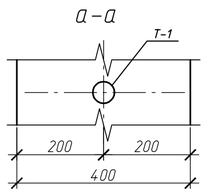

Знак "▲" обозначает ориентацию колонны на плане. Нанести несмываемой краской

						127-СТТ/24-1-1.3-КЖ2.И1-72			
Изм.	Кол.уч	Лист	N°док.	Подп.	Дата	Железобетонная колонна 1Кс-528-4.4-32.4-п1	Стадия	Масса	Масштаб
Разработ.		Макарчук			06.26		Р	2060	
Проверил		Гельрот			06.26		Лист 1	Листов 1	
Н. контр.		Петрова			06.26	Кс16.1п1	ООО "УДС-ПРОЕКТ"		

Согласовано

Взам. инв. N°

Подп. и дата

Инв. N° подл.

Колонна Кс16.2
(опалубка)

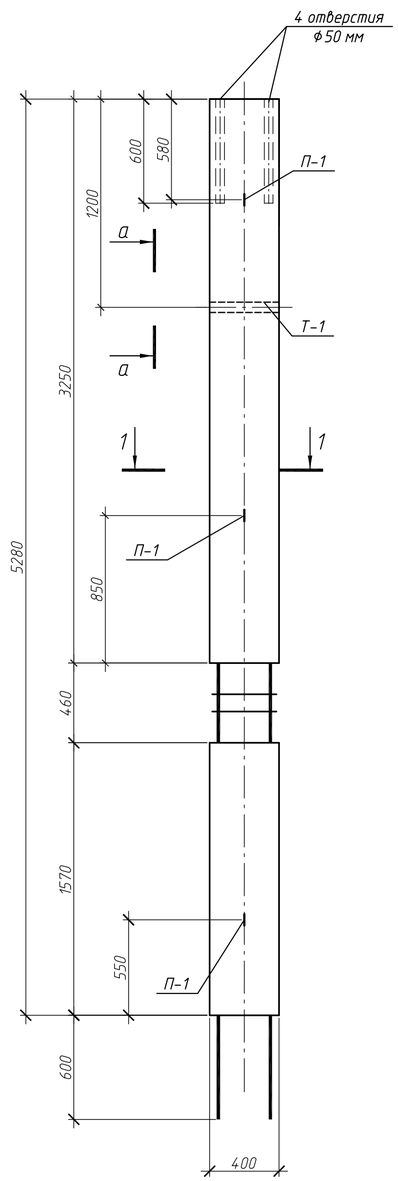

Колонна Кс16.2
(армирование)

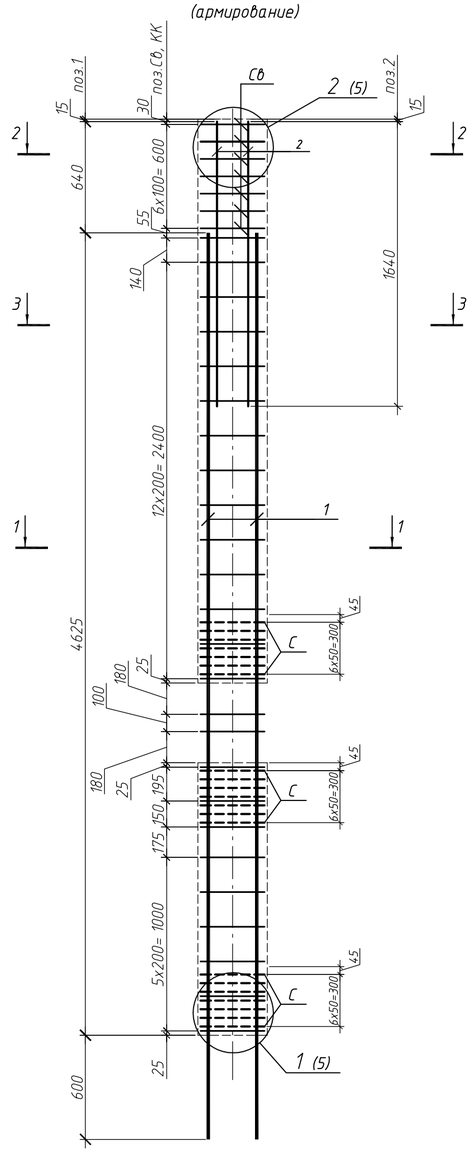

1-1

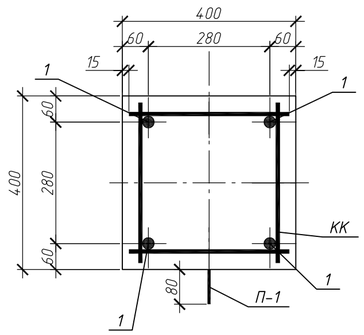

Поз.	Обозначение	Наименование	Кол.	Масса ед., кг	Примеч.
		Документация			
	127-СТТ/24-1-1.3-КЖ2.И1-ТТ	Технические требования к изготовлению			
		железобетонных конструкции			
		Сборочные единицы			
1		ф20 А500С ГОСТ 34028-2016 L= 5225	4	12.91	
2		ф20 А500С ГОСТ 34028-2016 L= 1640	8	4.05	
КК	127-СТТ/24-1-1.3-КЖ2.И1-01	Каркас арматурный КК 4.4-6	25	0.58	
С	127-СТТ/24-1-1.3-КЖ2.И1-02	Сетка арматурная С 4.4-7	21	0,67	
Св	127-СТТ/24-1-1.3-КЖ2.И1-02	Сетка арматурная верхняя Св-1	7	1,84	
СК-1	127-СТТ/24-1-1.3-КЖ2.И1-02	Спираль СК-1	4	0,11	
Т-1		Труба 50х3,5 ГОСТ 3262-75 L=400	1	1,96	
П-1	127-СТТ/24-1-1.3-КЖ2.И1-02	Петля П-1	3	1,74	
		Материалы			
		БСТ В30 F100 ГОСТ 7473-2010	0.76		м3

Ведомость расхода стали, кг

Марка элемента	Изделия арматурные								Изделия закладные					Всего на изделие
	Арматура класса							Всего	Арматура класса		Прокат марки		Всего	
	А500С				Вр-1				А240		ВСт3кп2			
	ГОСТ 34028-2016				ГОСТ 6727-80				ГОСТ 34028-2016		ГОСТ 10704-91			
	ф8	ф10	ф20	Итого	ф3	ф5	Итого		ф14	Итого	Труба 50х3.0	Итого		
Кс16.2	14.5	12.88	84.04	111.42	0.44	14.07	14.51	125.93	5.22	5.22	1.96	1.96	7.18	133.11

2-2

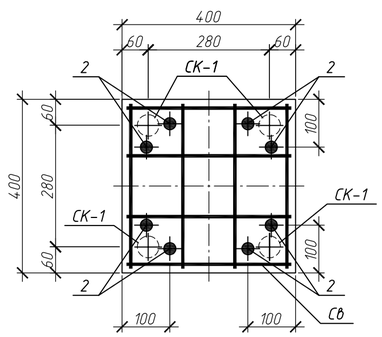

3-3

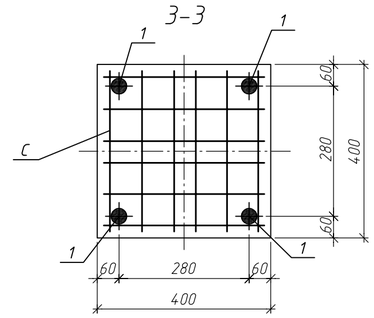

а-а

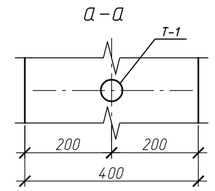

Изм.	Кол.уч	Лист	N°док.	Подп.	Дата	127-СТТ/24-1-1.3-КЖ2.И1-ТЗ		
Разработ.		Макарчук			06.26	Железобетонная колонна 1Кс-528-4.4-32.4	Стадия: Р	Масса: 1920	Масштаб
Проверил		Гельрот			06.26		Лист 1	Листов 1
Н.контр.		Петрова			06.26	Кс16.2	ООО "УДС-ПРОЕКТ"	

Согласовано

Взам. инв. N°

Подп. и дата

Инв. N° подл.

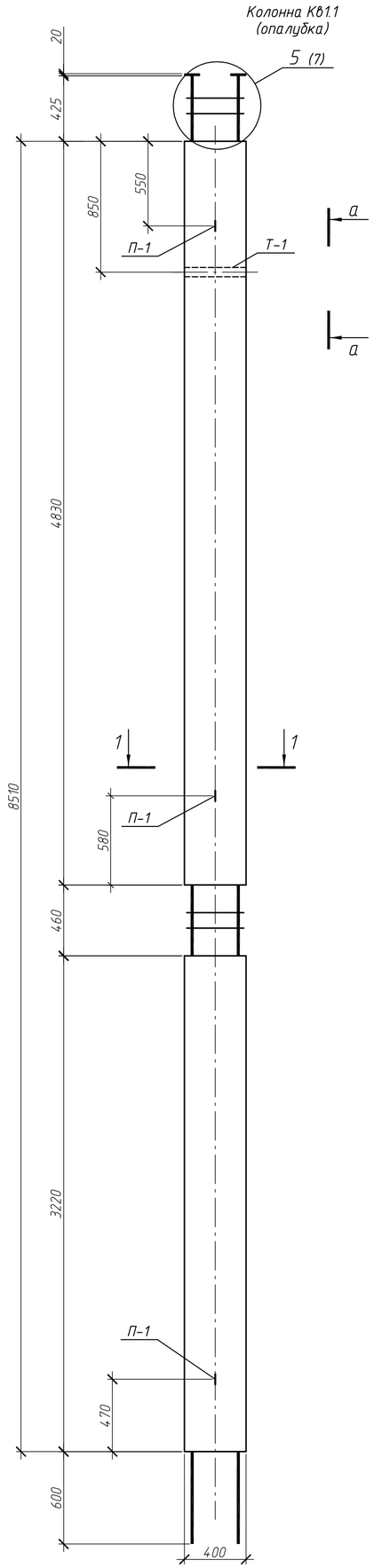

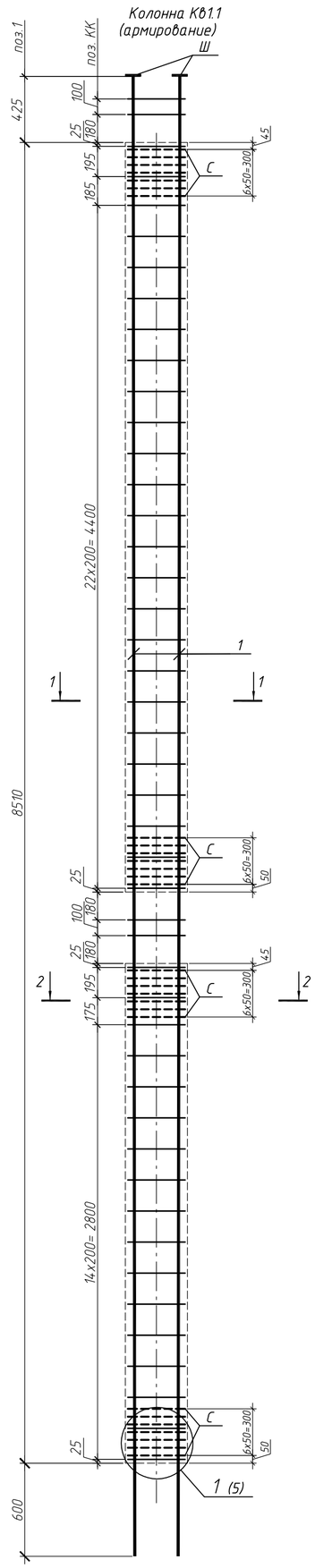

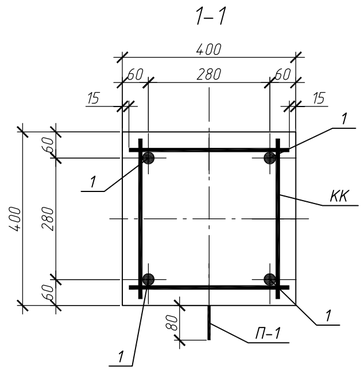

Поз.	Обозначение	Наименование	Кол.	Масса ед., кг	Примеч.
		Документация			
	127-СТТ/24-1-1.3-КЖ2.И1-ТТ	Технические требования к изготовлению			
		железобетонных конструкции			
		Сборочные единицы			
1		⌀32 А500С ГОСТ 34028-2016 L= 9535	4	60.17	
КК	127-СТТ/24-1-1.3-КЖ2.И1-01	Каркас арматурный КК 4.4-3	46	0.91	
С	127-СТТ/24-1-1.3-КЖ2.И1-02	Сетка арматурная С 4.4-2	28	0,67	
Ш		Лист 20х100х100 ГОСТ 19903-2015 / С245 ГОСТ 27772-2015	4	1,57	
Т-1		Труба 50х3,5 ГОСТ 3262-75 L=400	1	1,96	
П-1	127-СТТ/24-1-1.3-КЖ2.И1-02	Петля П-1	3	1,74	
		Материалы			
		БСТ В30 F100 ГОСТ 7473-2010	1.29		м3

Ведомость расхода стали, кг

Марка элемента	Изделия арматурные						Изделия закладные						Всего на изделие
	Арматура класса					Всего	Арматура класса		Прокат марки			Всего	
	А500С			Вр-1			А240		ВСт3кп2	С245			
	ГОСТ 34028-2016			ГОСТ 6727-80			ГОСТ 34028-2016		ГОСТ 10704-91	ГОСТ 19903-2015			
	⌀10	⌀32	Итого	⌀5	Итого		⌀14	Итого	Труба 50х3.0	t=20	Итого		
КВ1.1	41.86	240.68	282.54	18.76	18.76	301.3	5.22	5.22	1.96	6.28	8.24	13.46	314.76

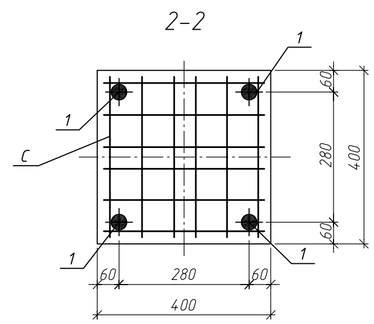

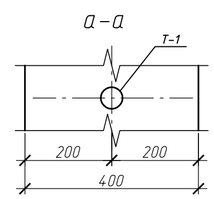

Изм.	Кол.уч	Лист	N°док.	Подп.	Дата
Разработ.		Макарчук			06.26
Проверил		Гельрот			06.26
Н.контр.		Петрова			06.26

127-СТТ/24-1-1.3-КЖ2.И1-74

Железобетонная колонна
1КВ-851-4.4-32.4

Стадия	Масса	Масштаб
Р	3320	
Лист 1	Листов 1	

КВ1.1

ООО "УДС-ПРОЕКТ"

Взам. инв. N° | Подп. и дата | Инв. N° подл.

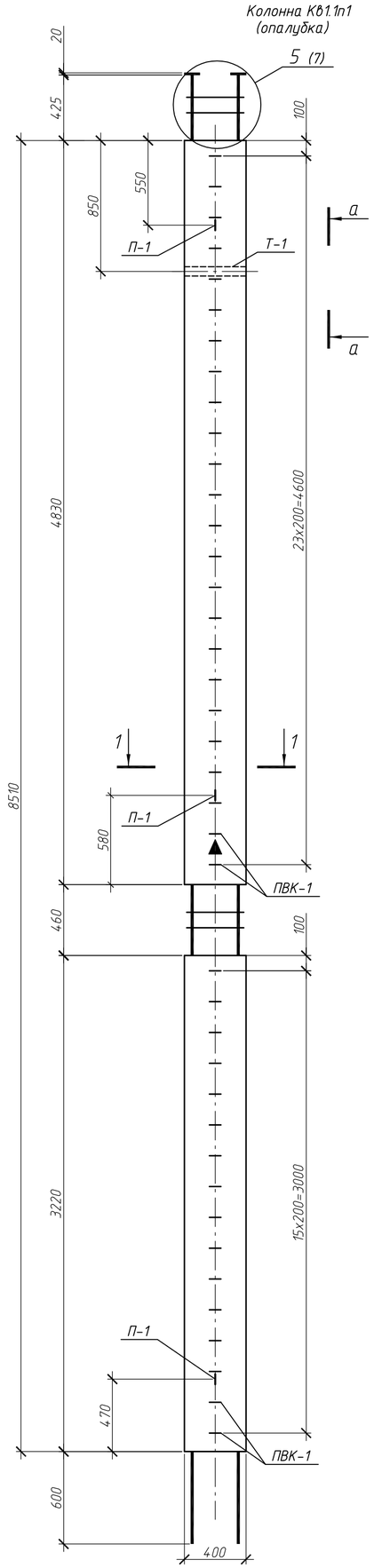

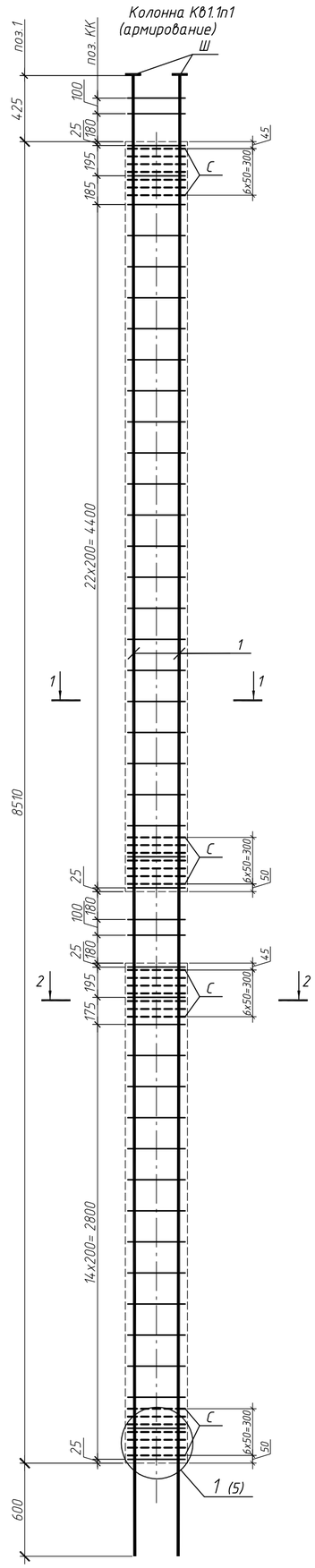

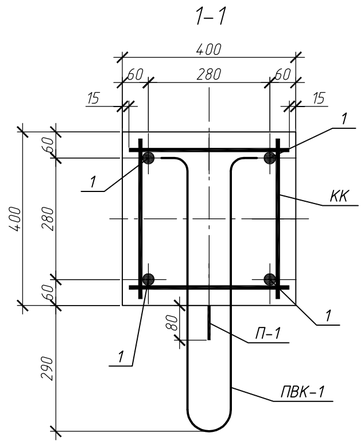

Поз.	Обозначение	Наименование	Кол.	Масса ед., кг	Примеч.
		Документация			
	127-СТТ/24-1-1.3-КЖ2.И1-ТТ	Технические требования к изготовлению			
		железобетонных конструкции			
		Сборочные единицы			
1		⌀32 А500С ГОСТ 34028-2016 L= 9535	4	60.17	
КК	127-СТТ/24-1-1.3-КЖ2.И1-01	Каркас арматурный КК 4.4-3	46	0.91	
С	127-СТТ/24-1-1.3-КЖ2.И1-02	Сетка арматурная С 4.4-2	28	0,67	
Ш		Лист 20х100х100 ГОСТ 19903-2015	4	1,57	
		С245 ГОСТ 27772-2015			
Т-1		Труба 50х3,5 ГОСТ 3262-75 L=400	1	1,96	
П-1	127-СТТ/24-1-1.3-КЖ2.И1-02	Петля П-1	3	1,74	
ПВК-1	127-СТТ/24-1-1.3-КЖ2.И1-02	Петлевой выпуск ПВК-1	40	1.24	
		Материалы			
		БСТ В30 F100 ГОСТ 7473-2010	1.29		м3

Ведомость расхода стали, кг

Марка элемента	Изделия арматурные					Всего	Изделия закладные							Всего	Всего на изделие
	Арматура класса						Арматура класса				Прокат марки				
	А500С			Вр-1			А240		А500С		ВСт3кп2	С245			
	ГОСТ 34028-2016			ГОСТ 6727-80			ГОСТ 34028-2016		ГОСТ 34028-2016		ГОСТ 10704-91	ГОСТ 19903-2015			
	⌀10	⌀32	Итого	⌀5	Итого		⌀14	Итого	⌀12	Итого	Труба 50х3.0	t=20	Итого		
Кв1.1п1	41.86	240.68	282.54	18.76	18.76	301.3	5.22	5.22	49.6	49.6	1.96	6.28	8.24	63.06	364.36

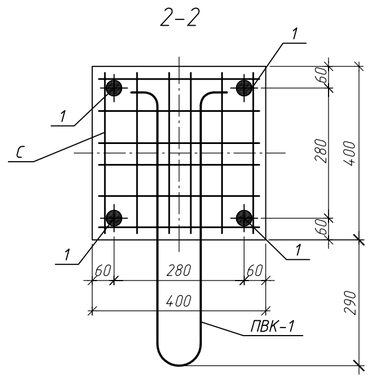

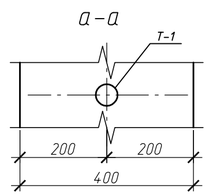

Знак "▲" обозначает ориентацию колонны на плане. Нанести несмываемой краской

Изм.	Кол.уч	Лист	N°док.	Подп.	Дата	127-СТТ/24-1-1.3-КЖ2.И1-75		
Разработ.		Макарчук			06.26	Железобетонная колонна 1Кв-851-4.4-32.4-п1	Стадия: Р	Масса: 3360
Проверил		Гельрот			06.26		Лист 1	Листов 1
Н.контр.		Петрова			06.26	Кв1.1п1	ООО "УДС-ПРОЕКТ"	

Взам. инв. N° | Подп. и дата | Инв. N° подл.

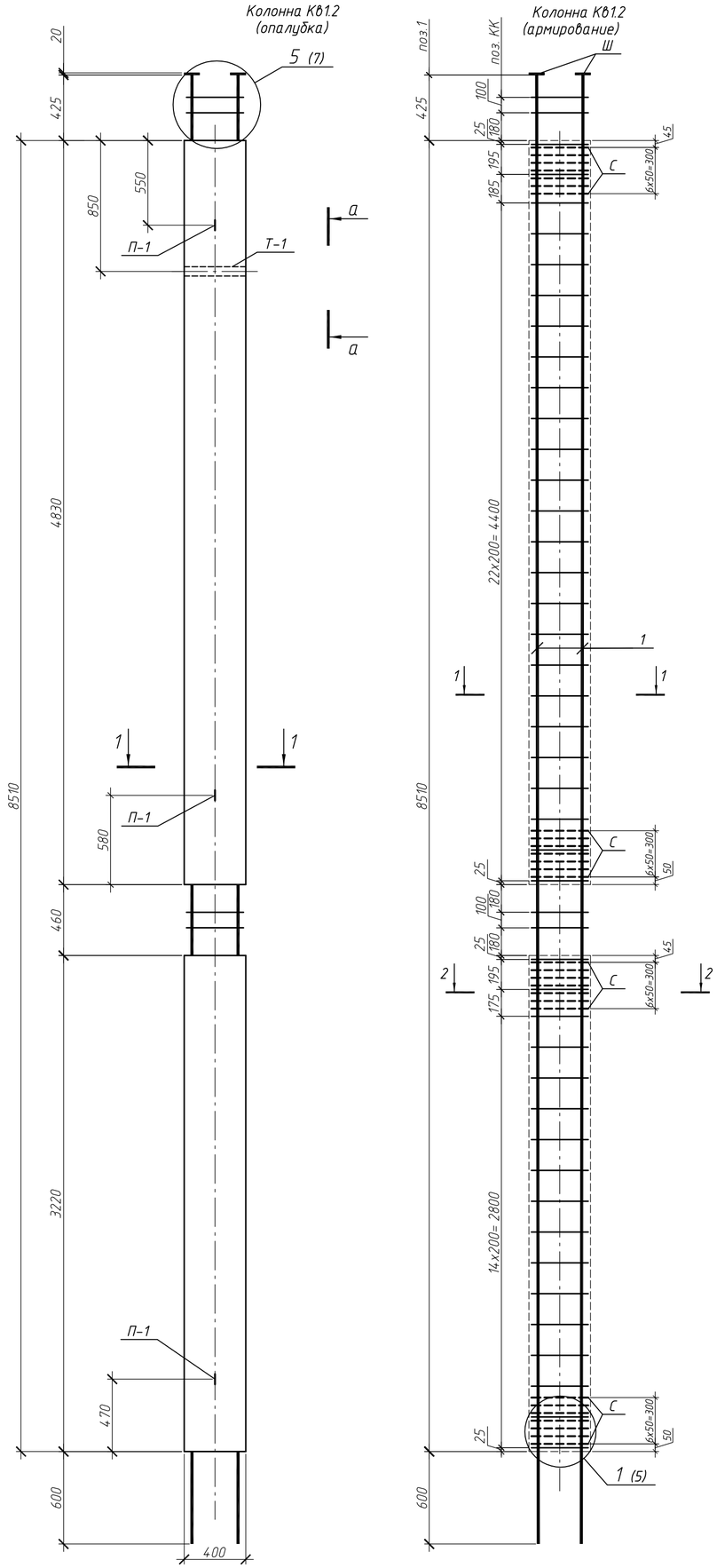

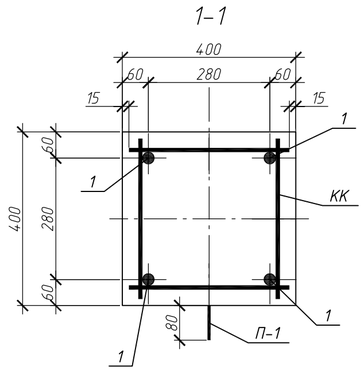

Поз.	Обозначение	Наименование	Кол.	Масса ед., кг	Примеч.
		Документация			
	127-СТТ/24-1-1.3-КЖ2.И1-ТТ	Технические требования к изготовлению			
		железобетонных конструкции			
		Сборочные единицы			
1		⌀36 А500С ГОСТ 34028-2016 L= 9535	4	76.18	
КК	127-СТТ/24-1-1.3-КЖ2.И1-01	Каркас арматурный КК 4.4-1	46	0.91	
С	127-СТТ/24-1-1.3-КЖ2.И1-02	Сетка арматурная С 4.4-1	28	0,67	
Ш		Лист 20х100х100 ГОСТ 19903-2015 / С245 ГОСТ 27772-2015	4	1,57	
Т-1		Труба 50х3,5 ГОСТ 3262-75 L=400	1	1,96	
П-1	127-СТТ/24-1-1.3-КЖ2.И1-02	Петля П-1	3	1,74	
		Материалы			
		БСТ В30 F100 ГОСТ 7473-2010	1.29		м3

Ведомость расхода стали, кг

Марка элемента	Изделия арматурные						Изделия закладные						Всего на изделие
	Арматура класса					Всего	Арматура класса		Прокат марки			Всего	
	А500С			Вр-1			А240		ВСт3кп2	С245			
	ГОСТ 34028-2016			ГОСТ 6727-80			ГОСТ 34028-2016		ГОСТ 10704-91	ГОСТ 19903-2015			
	⌀10	⌀36	Итого	⌀5	Итого		⌀14	Итого	Труба 50х3.0	t=20	Итого		
КВ1.2	41.86	304.72	346.58	18.76	18.76	365.34	5.22	5.22	1.96	6.28	8.24	13.46	378.8

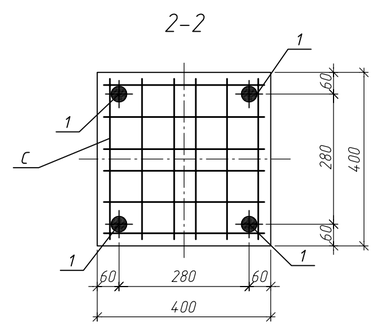

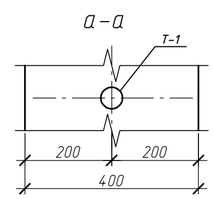

Изм.	Кол.уч	Лист	N°док.	Подп.	Дата	127-СТТ/24-1-1.3-КЖ2.И1-76		
Разработ.		Макарчук			06.26	Железобетонная колонна 1КВ-851-4.4-36.4	Стадия: Р	Масса: 3380	Масштаб
Проверил		Гельрот			06.26		Лист 1	Листов 1
Н.контр.		Петрова			06.26	КВ1.2	ООО "УДС-ПРОЕКТ"	

Согласовано

Взам. инв. N°

Подп. и дата

Инв. N° подл.

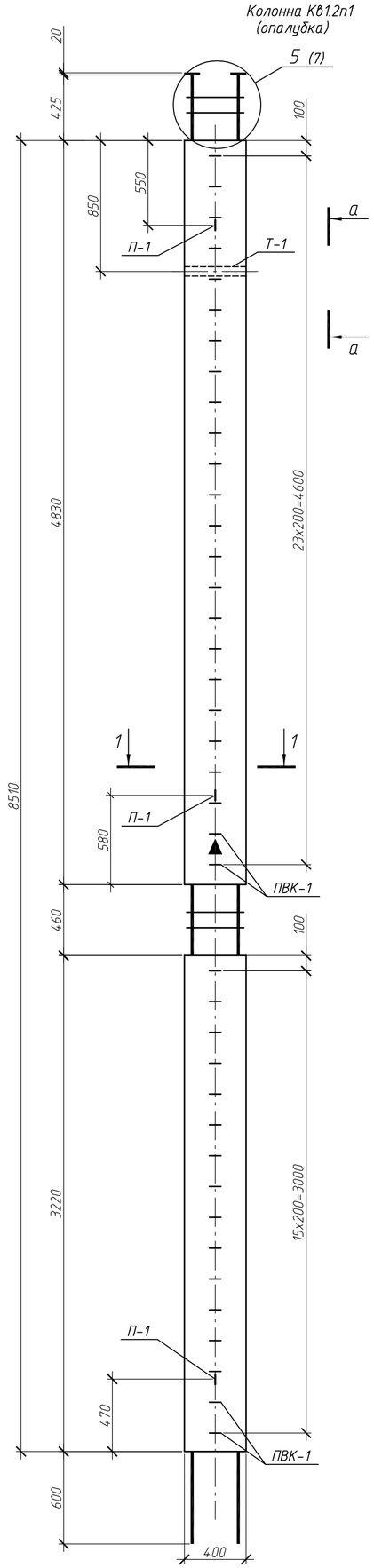

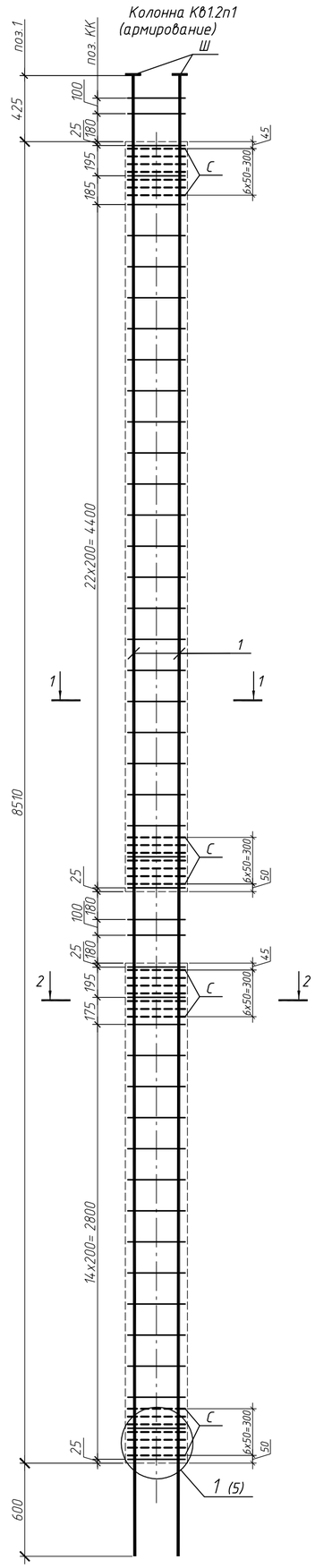

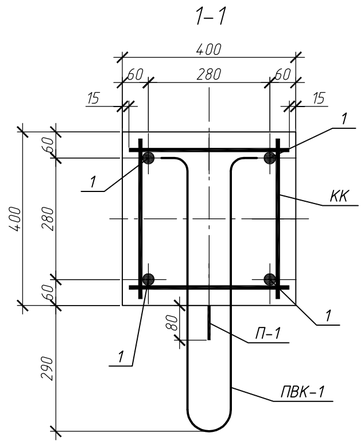

Поз.	Обозначение	Наименование	Кол.	Масса ед., кг	Примеч.
		Документация			
	127-СТТ/24-1-1.3-КЖ2.И1-ТТ	Технические требования к изготовлению			
		железобетонных конструкции			
		Сборочные единицы			
1		⌀36 А500С ГОСТ 34028-2016 L= 9535	4	76.18	
КК	127-СТТ/24-1-1.3-КЖ2.И1-01	Каркас арматурный КК 4.4-1	46	0.91	
С	127-СТТ/24-1-1.3-КЖ2.И1-02	Сетка арматурная С 4.4-1	28	0,67	
Ш		Лист 20х100х100 ГОСТ 19903-2015 / С245 ГОСТ 27772-2015	4	1,57	
Т-1		Труба 50х3,5 ГОСТ 3262-75 L=400	1	1,96	
П-1	127-СТТ/24-1-1.3-КЖ2.И1-02	Петля П-1	3	1,74	
ПВК-1	127-СТТ/24-1-1.3-КЖ2.И1-02	Петлевой выпуск ПВК-1	40	1.24	
		Материалы			
		БСТ В30 F100 ГОСТ 7473-2010	1.29		м3

Ведомость расхода стали, кг

Марка элемента	Изделия арматурные					Всего	Изделия закладные							Всего	Всего на изделие
	Арматура класса						Арматура класса				Прокат марки				
	А500С			Вр-1			А240		А500С		ВСт3кп2	С245			
	ГОСТ 34028-2016			ГОСТ 6727-80			ГОСТ 34028-2016		ГОСТ 34028-2016		ГОСТ 10704-91	ГОСТ 19903-2015			
	⌀10	⌀36	Итого	⌀5	Итого		⌀14	Итого	⌀12	Итого	Труба 50х3.0	t=20	Итого		
Кв1.2п1	41.86	304.72	346.58	18.76	18.76	365.34	5.22	5.22	49.6	49.6	1.96	6.28	8.24	63.06	428.4

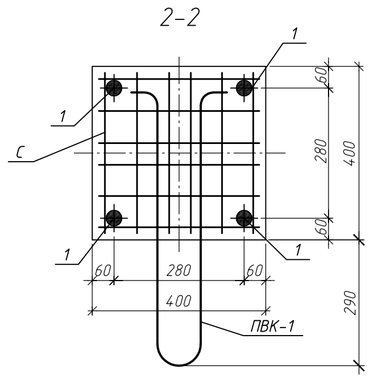

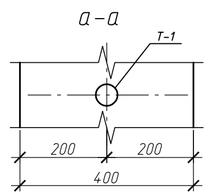

Знак "▲" обозначает ориентацию колонны на плане. Нанести несмываемой краской

Изм.	Кол.уч	Лист	N°док.	Подп.	Дата	127-СТТ/24-1-1.3-КЖ2.И1-77		
						Железобетонная колонна 1Кв-851-4.4-36.4-п1	Стадия: Р	Масса: 3400 / Масштаб
Разработ.		Макарчук			06.26		Лист 1	Листов 1
Проверил		Гельрот			06.26			
Н.контр.		Петрова			06.26	Кв1.2п1	ООО "УДС-ПРОЕКТ"	

Взам. инв. N° | Подп. и дата | Инв. N° подл.

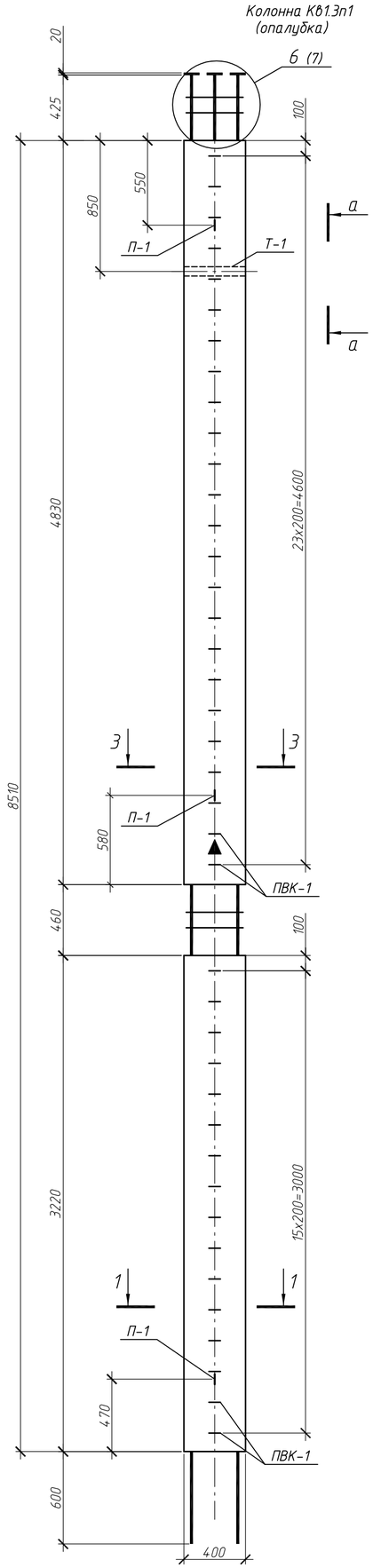

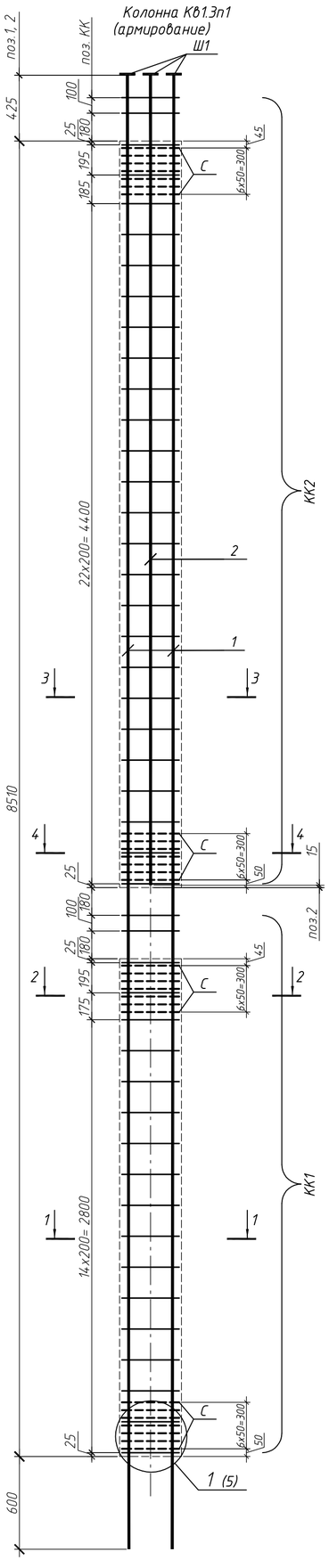

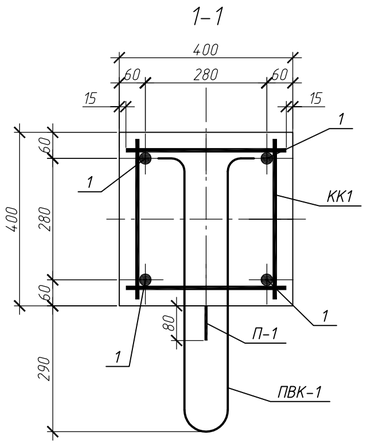

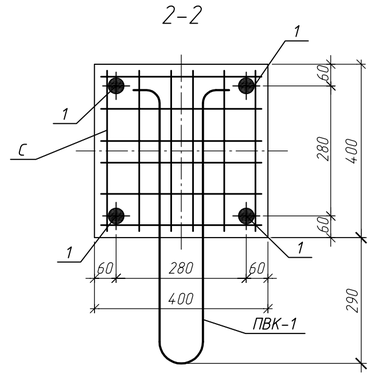

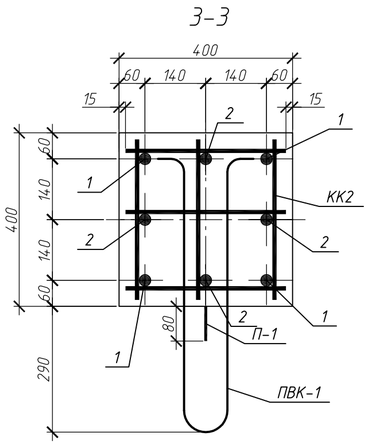

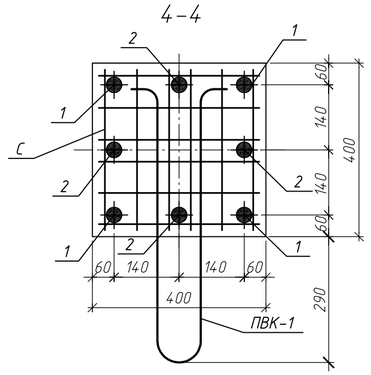

Поз.	Обозначение	Наименование	Кол.	Масса ед., кг	Примеч.
		Документация			
	127-СТТ/24-1-1.3-КЖ2.И1-ТТ	Технические требования к изготовлению			
		железобетонных конструкции			
		Сборочные единицы			
1		⌀36 А500С ГОСТ 34028-2016 L= 9535	4	76.18	
2		⌀25 А500С ГОСТ 34028-2016 L= 5240	4	20.17	
КК1	127-СТТ/24-1-1.3-КЖ2.И1-01	Каркас арматурный КК 4.4-1	27	0.91	
КК2	127-СТТ/24-1-1.3-КЖ2.И1-01	Каркас арматурный КК 4.4-2	19	1.37	
С	127-СТТ/24-1-1.3-КЖ2.И1-02	Сетка арматурная С 4.4-1	28	0,67	
Ш1		Лист 20х100х100 ГОСТ 19903-2015 / С245 ГОСТ 27772-2015	8	1,57	
Т-1		Труба 50х3,5 ГОСТ 3262-75 L=400	1	1,96	
П-1	127-СТТ/24-1-1.3-КЖ2.И1-02	Петля П-1	3	1,74	
ПВК-1	127-СТТ/24-1-1.3-КЖ2.И1-02	Петлевой выпуск ПВК-1	40	1.24	
		Материалы			
		БСТ В30 F100 ГОСТ 7473-2010	1.29		м3

Ведомость расхода стали, кг

Марка элемента	Изделия арматурные							Изделия закладные								Всего на изделие
	Арматура класса						Всего	Арматура класса				Прокат марки			Всего	
	А500С				Вр-1			А240		А500С		ВСт3кп2	С245			
	ГОСТ 34028-2016				ГОСТ 6727-80			ГОСТ 34028-2016		ГОСТ 34028-2016		ГОСТ 10704-91	ГОСТ 19903-2015			
	⌀10	⌀25	⌀36	Итого	⌀5	Итого		⌀14	Итого	⌀12	Итого	Труба 50х3.0	t=20	Итого		
КВ1.3п1	41.86	80.68	304.72	122.54	18.76	18.76	141.3	5.22	5.22	49.6	49.6	1.96	12.56	14.52	69.34	210.64

Знак "▲" обозначает ориентацию колонны на плане. Нанести несмываемой краской

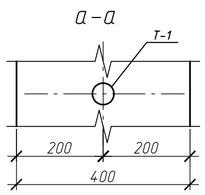

Изм.	Кол.уч	Лист	N°док	Подп.	Дата	127-СТТ/24-1-1.3-КЖ2.И1-78			
Разработ.		Макарчук			06.26	Железобетонная колонна 1КВ-851-4.4-36.4(25.4)-п1	Стадия	Масса	Масштаб
Проверил		Гельрот			06.26		Р	3260	
							Лист 1	Листов 1	
Н. контр.		Петрова			06.26	КВ1.3п1	ООО "УДС-ПРОЕКТ"		

Согласовано

Взам. инв. №

Подп. и дата

Инв. № подл.

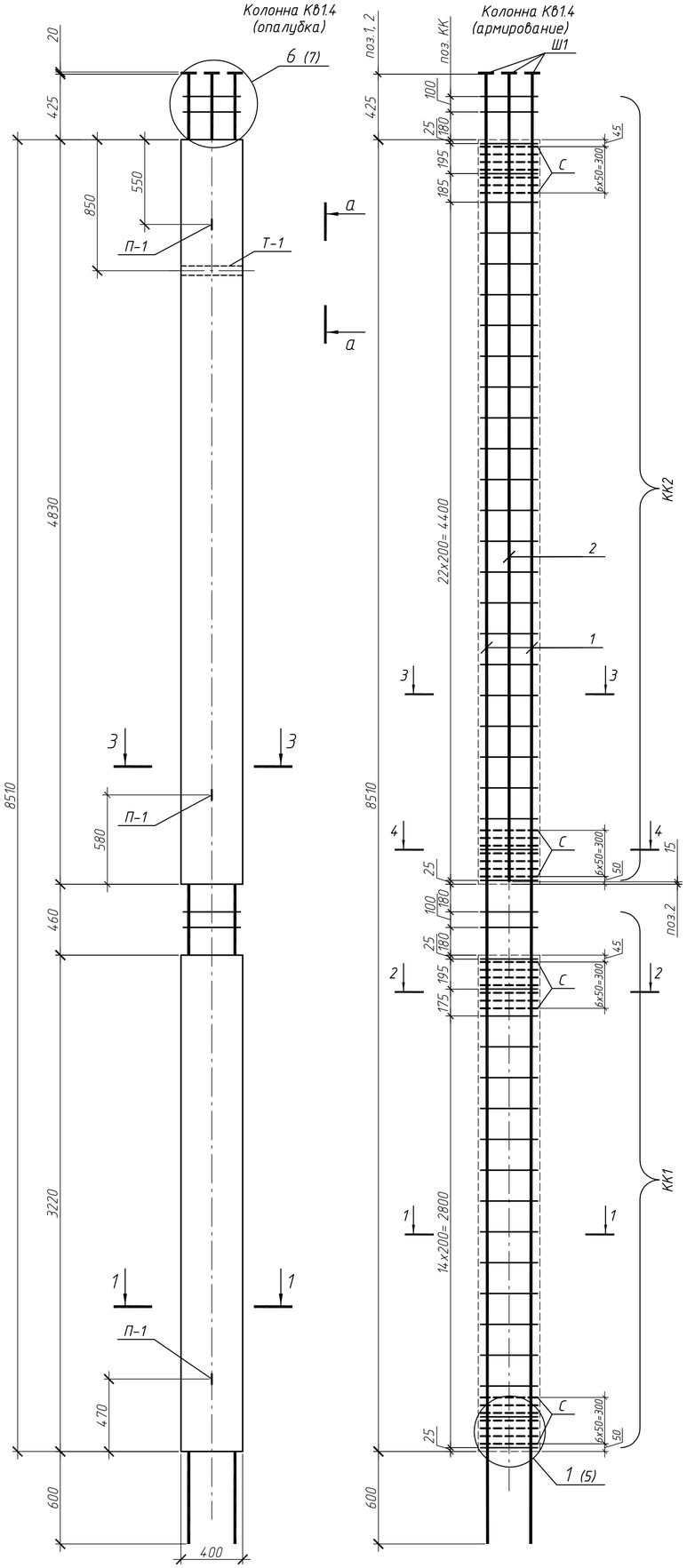

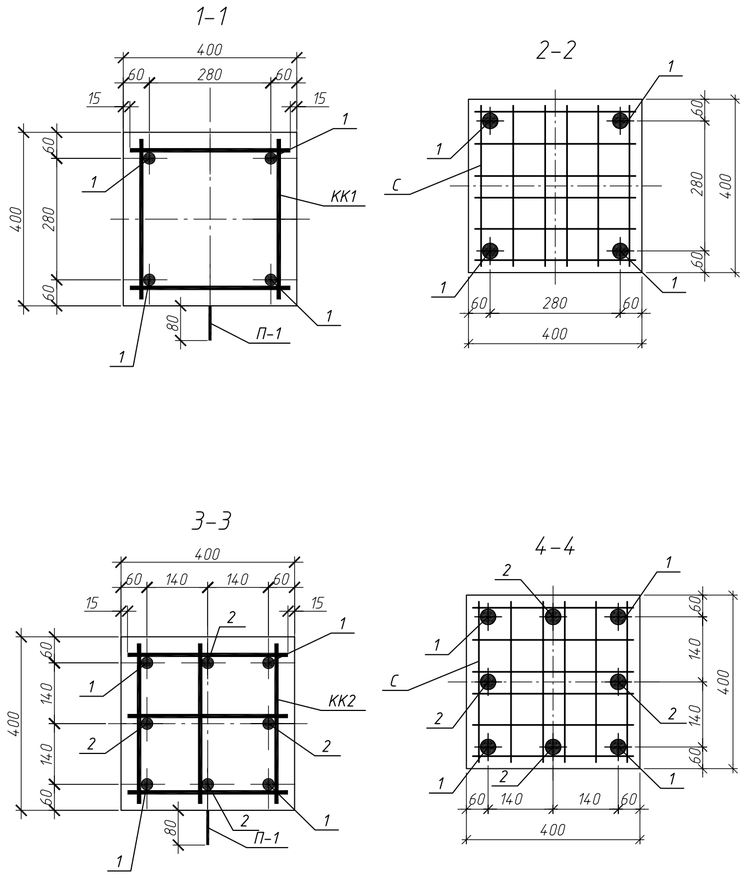

Поз.	Обозначение	Наименование	Кол.	Масса ед., кг	Примеч.
		Документация			
	127-СТТ/24-1-1.3-КЖ2.И1-ТТ	Технические требования к изготовлению			
		железобетонных конструкции			
		Сборочные единицы			
1		⌀36 А500С ГОСТ 34028-2016 L= 9535	4	76.18	
2		⌀20 А500С ГОСТ 34028-2016 L= 5240	4	12.94	
КК1	127-СТТ/24-1-1.3-КЖ2.И1-01	Каркас арматурный КК 4.4-1	19	0.91	
КК2	127-СТТ/24-1-1.3-КЖ2.И1-01	Каркас арматурный КК 4.4-2	27	1.37	
С	127-СТТ/24-1-1.3-КЖ2.И1-02	Сетка арматурная С 4.4-1	28	0,67	
Ш1		Лист 20x100x100 ГОСТ 19903-2015 / С245 ГОСТ 27772-2015	8	1,57	
Т-1		Труба 50x3,5 ГОСТ 3262-75 L=400	1	1,96	
П-1	127-СТТ/24-1-1.3-КЖ2.И1-02	Петля П-1	3	1,74	
		Материалы			
		БСТ В30 F100 ГОСТ 7473-2010	1.29		м3

Ведомость расхода стали, кг

Марка элемента	Изделия арматурные							Изделия закладные						Всего на изделие
	Арматура класса						Всего	Арматура класса		Прокат марки			Всего	
	А500С				Вр-1			А240		ВСт3кп2	С245			
	ГОСТ 34028-2016				ГОСТ 6727-80			ГОСТ 34028-2016		ГОСТ 10704-91	ГОСТ 19903-2015			
	⌀10	⌀20	⌀36	Итого	⌀5	Итого		⌀14	Итого	Труба 50x3.0	t=20	Итого		
КВ1.4	54.28	51.76	304.72	106.04	18.76	18.76	124.8	5.22	5.22	1.96	12.56	14.52	19.74	144.54

Знак "▲" обозначает ориентацию колонны на плане. Нанести несмываемой краской

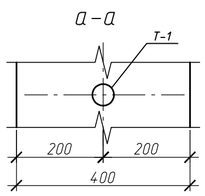

Изм.	Кол.уч	Лист	N°док.	Подп.	Дата	127-СТТ/24-1-1.3-КЖ2.И1-79		
Разработ.		Макарчук			06.26	Железобетонная колонна 1КВ-851-4.4-36.4(20.4)	Стадия: Р	Масса: 3200 / Масштаб
Проверил		Гельрот			06.26		Лист 1	Листов 1
Н.контр.		Петрова			06.26	КВ1.4	ООО "УДС-ПРОЕКТ"	

Взам. инв. N° | Подп. и дата | Инв. N° подл.

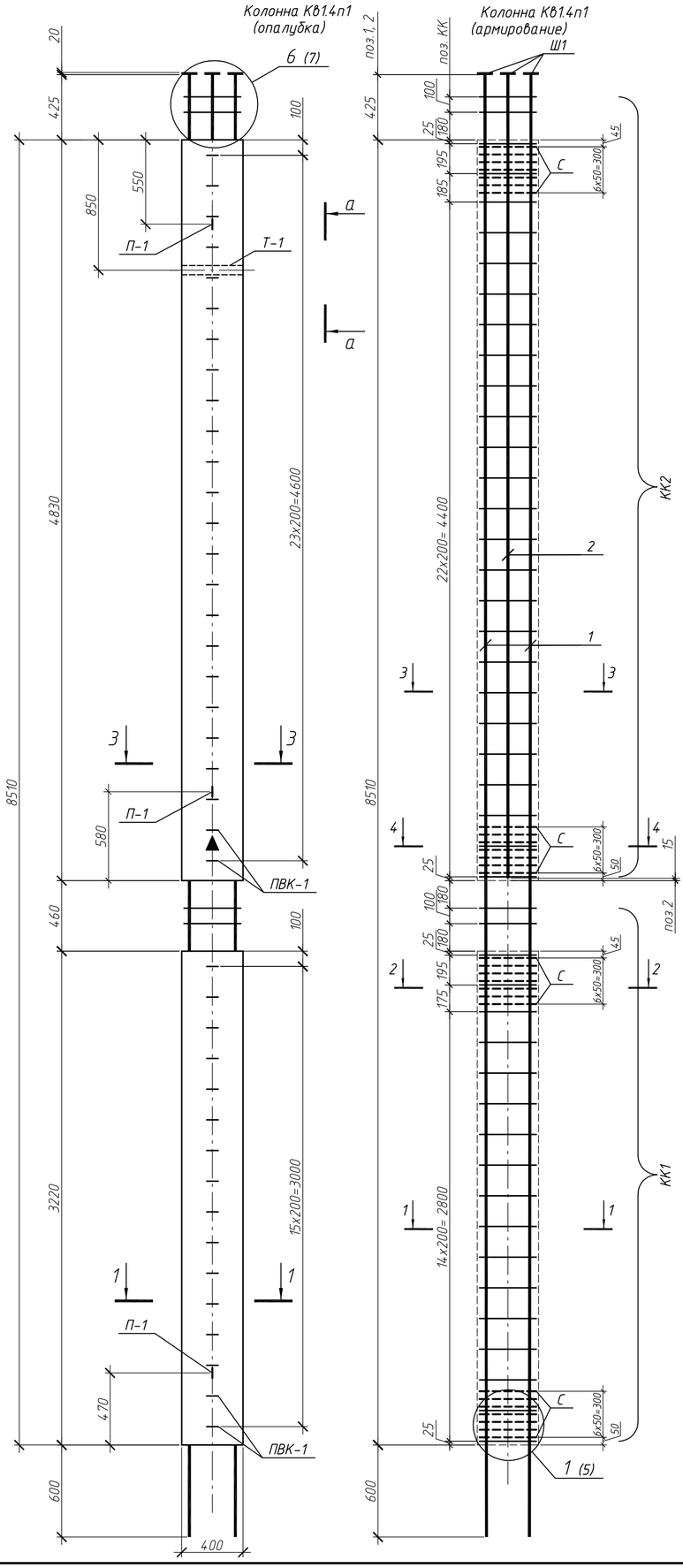

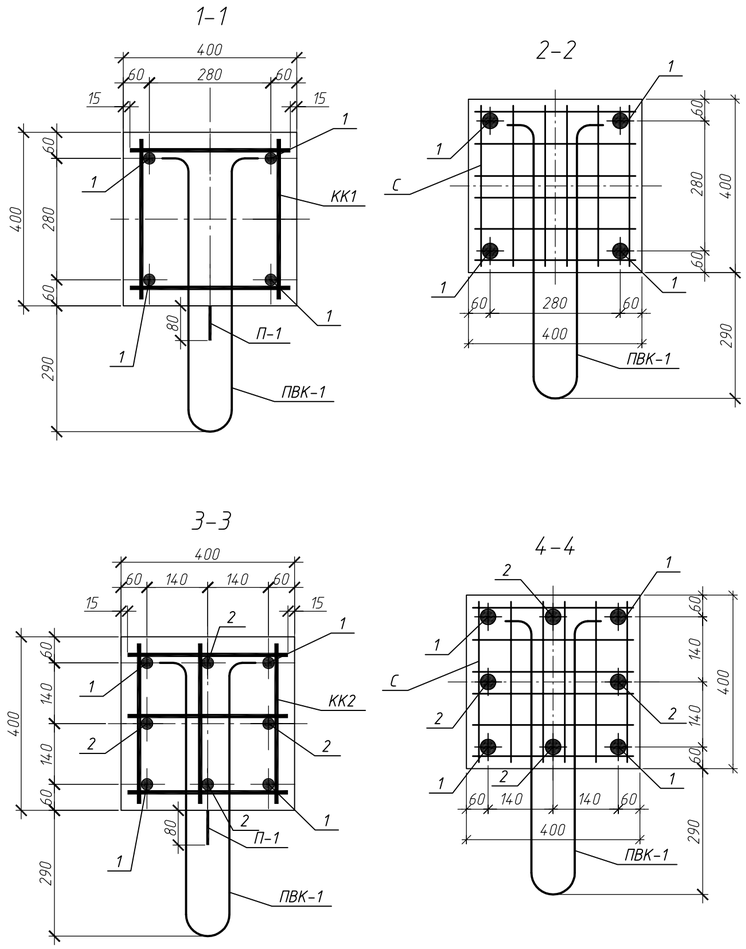

Поз.	Обозначение	Наименование	Кол.	Масса ед., кг	Примеч.
		Документация			
	127-СТТ/24-1-1.3-КЖ2.И1-ТТ	Технические требования к изготовлению			
		железобетонных конструкции			
		Сборочные единицы			
1		⌀36 А500С ГОСТ 34028-2016 L= 9535	4	76.18	
2		⌀20 А500С ГОСТ 34028-2016 L= 5240	4	12.94	
КК1	127-СТТ/24-1-1.3-КЖ2.И1-01	Каркас арматурный КК 4.4-1	27	0.91	
КК2	127-СТТ/24-1-1.3-КЖ2.И1-01	Каркас арматурный КК 4.4-2	19	1.37	
С	127-СТТ/24-1-1.3-КЖ2.И1-02	Сетка арматурная С 4.4-1	28	0,67	
Ш1		Лист 20х100х100 ГОСТ 19903-2015 / С245 ГОСТ 27772-2015	8	1,57	
Т-1		Труба 50х3,5 ГОСТ 3262-75 L=400	1	1,96	
П-1	127-СТТ/24-1-1.3-КЖ2.И1-02	Петля П-1	3	1,74	
ПВК-1	127-СТТ/24-1-1.3-КЖ2.И1-02	Петлевой выпуск ПВК-1	40	1.24	
		Материалы			
		БСТ В30 F100 ГОСТ 7473-2010	1.29		м3

Ведомость расхода стали, кг

Марка элемента	Изделия арматурные							Изделия закладные								Всего на изделие
	Арматура класса						Всего	Арматура класса				Прокат марки			Всего	
	А500С				Вр-1			А240		А500С		ВСт3кп2	С245			
	ГОСТ 34028-2016				ГОСТ 6727-80			ГОСТ 34028-2016		ГОСТ 34028-2016		ГОСТ 10704-91	ГОСТ 19903-2015			
	⌀10	⌀20	⌀36	Итого	⌀5	Итого		⌀14	Итого	⌀12	Итого	Труба 50х3.0	t=20	Итого		
КВ1.4п1	41.86	51.76	304.72	93.62	18.76	18.76	112.38	5.22	5.22	49.6	49.6	1.96	12.56	14.52	69.34	181.72

Знак "▲" обозначает ориентацию колонны на плане. Нанести несмываемой краской

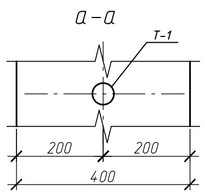

Изм.	Кол.уч	Лист	N°док	Подп.	Дата	127-СТТ/24-1-1.3-КЖ2.И1-80			
Разработ.		Макарчук			06.26	Железобетонная колонна 1КВ-851-4.4-36.4(20.4)-п1	Стадия	Масса	Масштаб
Проверил		Гельрот			06.26		Р	3240	
							Лист 1	Листов 1	
Н. контр.		Петрова			06.26	КВ1.4п1	ООО "УДС-ПРОЕКТ"		

Согласовано

Взам. инв. №

Подп. и дата

Инв. № подл.

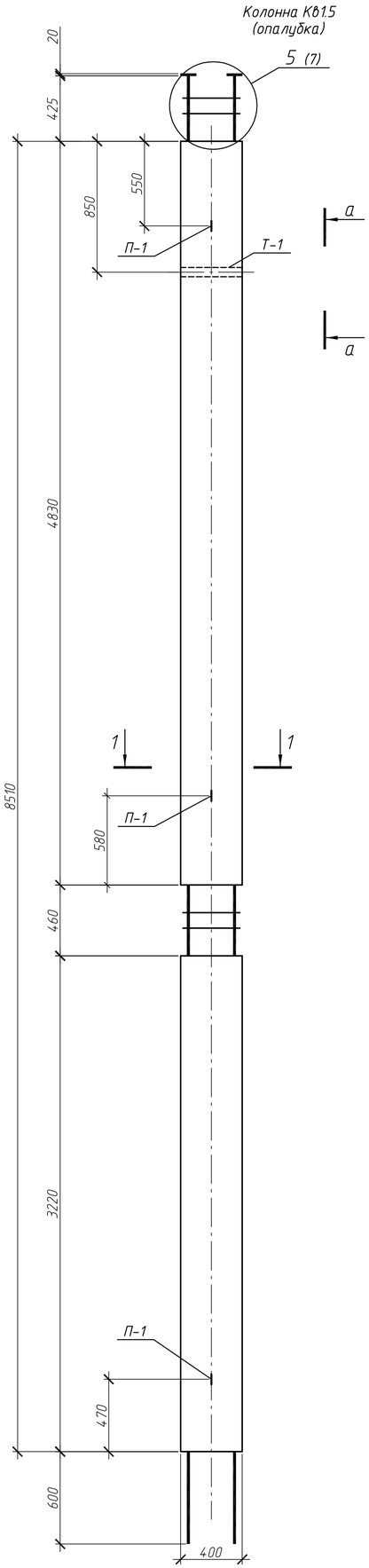

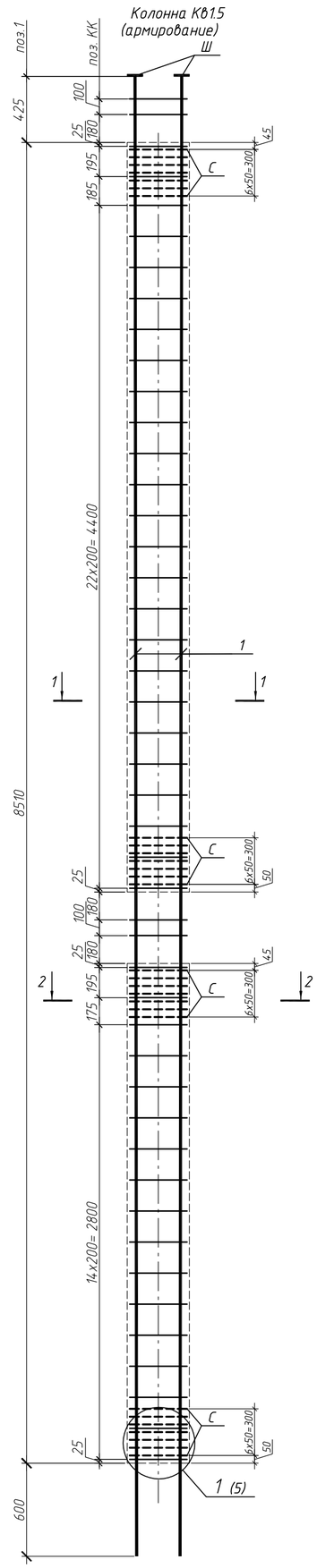

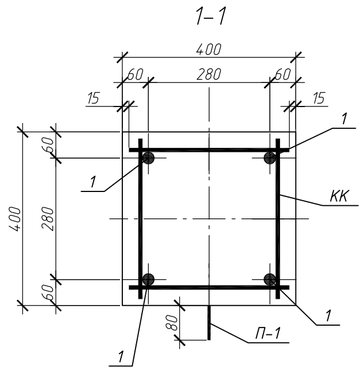

Поз.	Обозначение	Наименование	Кол.	Масса ед., кг	Примеч.
		Документация			
	127-СТТ/24-1-1.3-КЖ2.И1-ТТ	Технические требования к изготовлению			
		железобетонных конструкции			
		Сборочные единицы			
1		ф25 А500С ГОСТ 34028-2016 L= 9535	4	36.71	
КК	127-СТТ/24-1-1.3-КЖ2.И1-01	Каркас арматурный КК 4.4-6	46	0.58	
С	127-СТТ/24-1-1.3-КЖ2.И1-02	Сетка арматурная С 4.4-6	28	0,67	
Ш		Лист 20х100х100 ГОСТ 19903-2015	4	1,57	
		С245 ГОСТ 27772-2015			
Т-1		Труба 50х3,5 ГОСТ 3262-75 L=400	1	1,96	
П-1	127-СТТ/24-1-1.3-КЖ2.И1-02	Петля П-1	3	1,74	
		Материалы			
		БСТ В30 F100 ГОСТ 7473-2010	1.29		м3

Ведомость расхода стали, кг

Марка элемента	Изделия арматурные						Изделия закладные						Всего на изделие
	Арматура класса					Всего	Арматура класса		Прокат марки			Всего	
	А500С			Вр-1			А240		ВСт3кп2	С245			
	ГОСТ 34028-2016			ГОСТ 6727-80			ГОСТ 34028-2016		ГОСТ 10704-91	ГОСТ 19903-2015			
	ф8	ф25	Итого	ф5	Итого		ф14	Итого	Труба 50х3.0	t=20	Итого		
КВ1.5	26.68	146.84	173.52	18.76	18.76	192.28	5.22	5.22	1.96	6.28	8.24	13.46	205.74

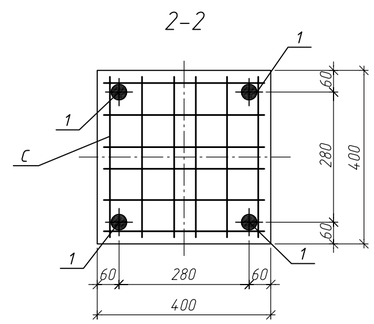

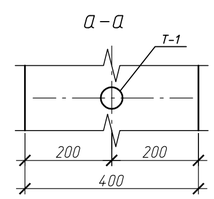

Изм.	Кол.уч	Лист	N°док.	Подп.	Дата
Разработ.		Макарчук			06.26
Проверил		Гельрот			06.26
Н.контр.		Петрова			06.26

127-СТТ/24-1-1.3-КЖ2.И1-81

Железобетонная колонна
1КВ-851-4.4-25.4

Стадия	Масса	Масштаб
Р	3260	
Лист 1	Листов 1	

КВ1.5

ООО "УДС-ПРОЕКТ"

Взам. инв. N° | Подп. и дата | Инв. N° подл.

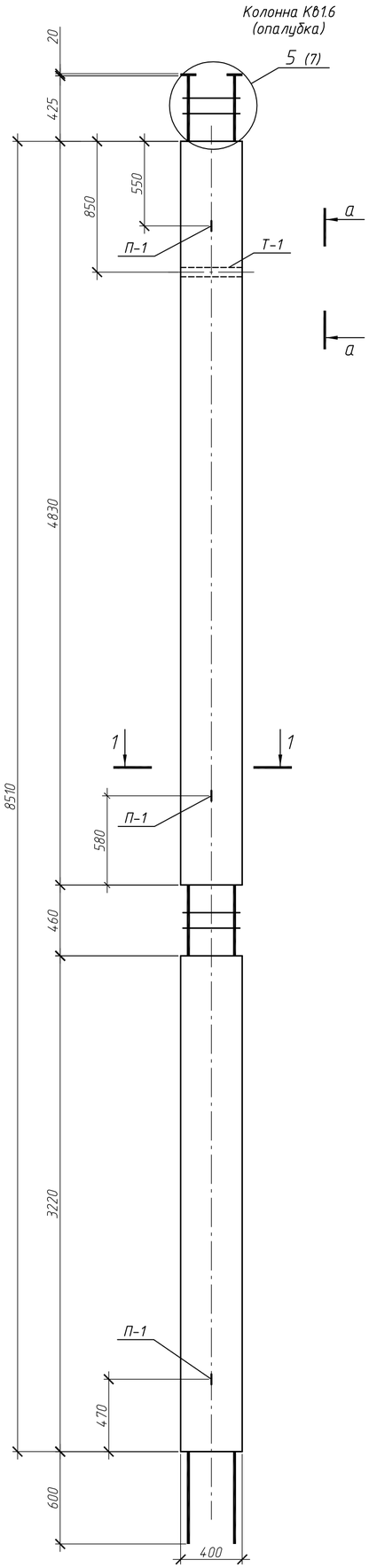

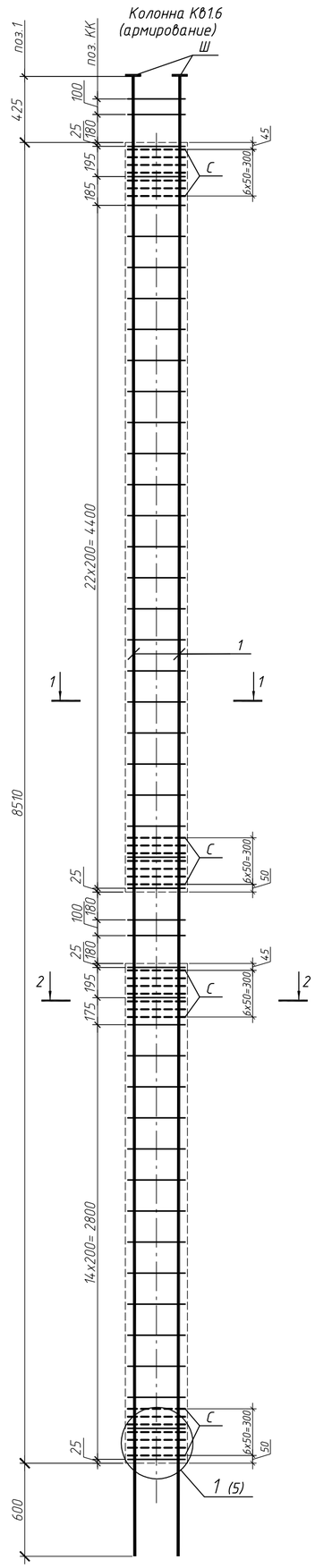

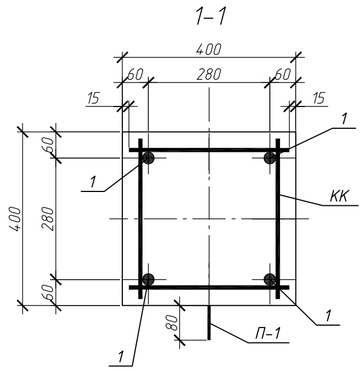

Поз.	Обозначение	Наименование	Кол.	Масса ед., кг	Примеч.
		Документация			
	127-СТТ/24-1-1.3-КЖ2.И1-ТТ	Технические требования к изготовлению			
		железобетонных конструкции			
		Сборочные единицы			
1		ф20 А500С ГОСТ 34028-2016 L= 9535	4	23.55	
КК	127-СТТ/24-1-1.3-КЖ2.И1-01	Каркас арматурный КК 4.4-6	46	0.58	
С	127-СТТ/24-1-1.3-КЖ2.И1-02	Сетка арматурная С 4.4-7	28	0,67	
Ш		Лист 20х100х100 ГОСТ 19903-2015	4	1,57	
		С245 ГОСТ 27772-2015			
Т-1		Труба 50х3,5 ГОСТ 3262-75 L=400	1	1,96	
П-1	127-СТТ/24-1-1.3-КЖ2.И1-02	Петля П-1	3	1,74	
		Материалы			
		БСТ В30 F100 ГОСТ 7473-2010	1.29		м3

Ведомость расхода стали, кг

Марка элемента	Изделия арматурные						Изделия закладные						Всего на изделие
	Арматура класса					Всего	Арматура класса		Прокат марки			Всего	
	А500С			Вр-1			А240		Вст3кп2	С245			
	ГОСТ 34028-2016			ГОСТ 6727-80			ГОСТ 34028-2016		ГОСТ 10704-91	ГОСТ 19903-2015			
	ф8	ф20	Итого	ф5	Итого		ф14	Итого	Труба 50х3.0	t=20	Итого		
КВ1.6	26.68	94.2	120.88	18.76	18.76	139.64	5.22	5.22	1.96	6.28	8.24	13.46	153.1

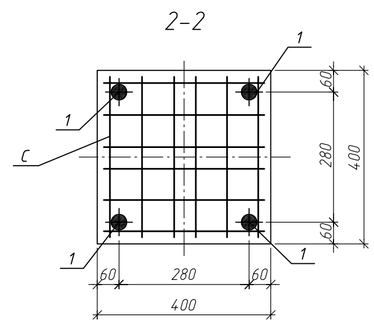

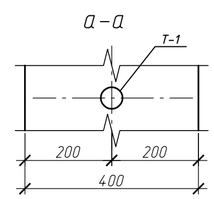

Изм.	Кол.уч	Лист	N°док.	Подп.	Дата	127-СТТ/24-1-1.3-КЖ2.И1-82		
Разработ.		Макарчук			06.26	Железобетонная колонна 1КВ-851-4.4-20.4	Стадия: Р	Масса: 3220	Масштаб
Проверил		Гельрот			06.26		Лист 1	Листов 1
Н.контр.		Петрова			06.26	КВ1.6	ООО "УДС-ПРОЕКТ"	

Согласовано

Взам. инв. N°

Подп. и дата

Инв. N° подл.

Колонна Кв2.1
(опалубка)

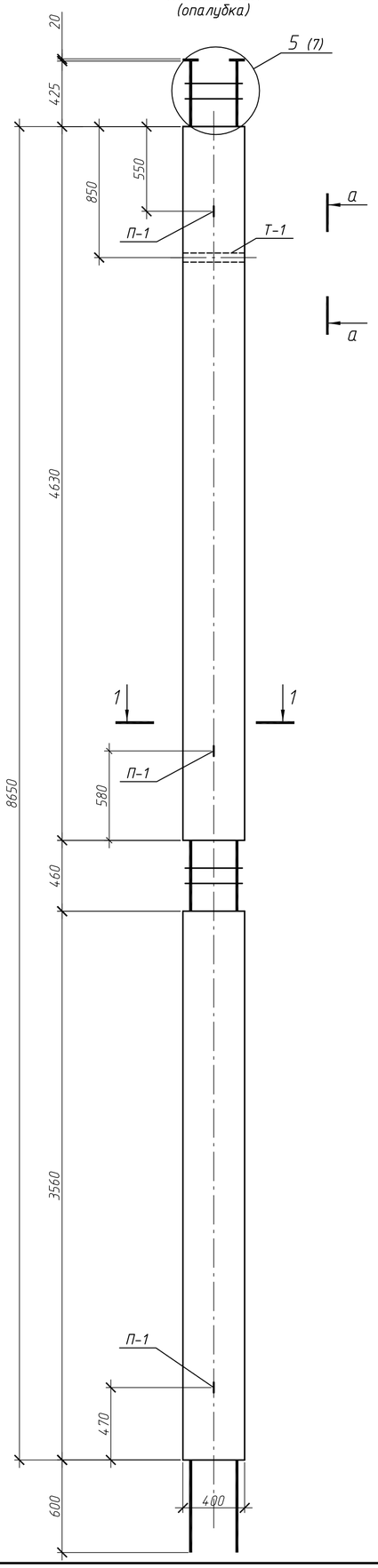

Колонна Кв2.1
(армирование)

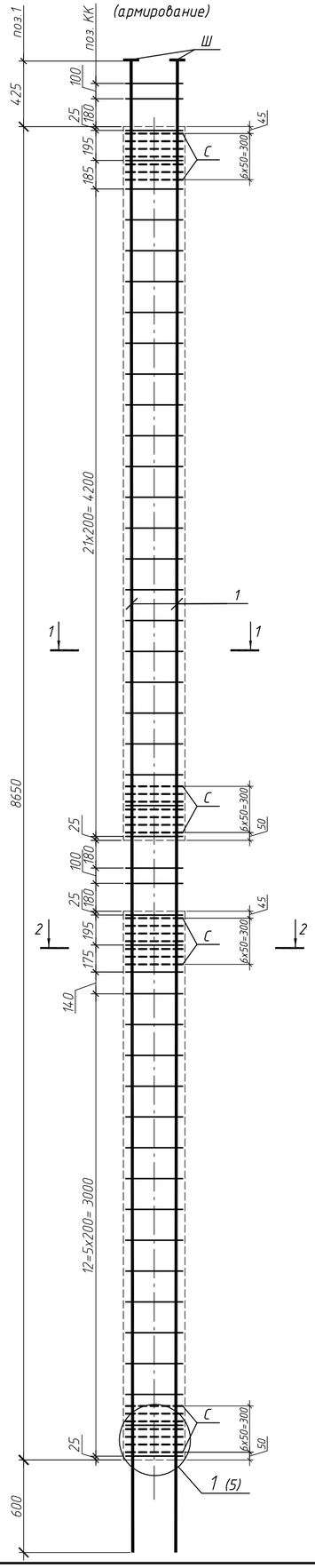

1–1

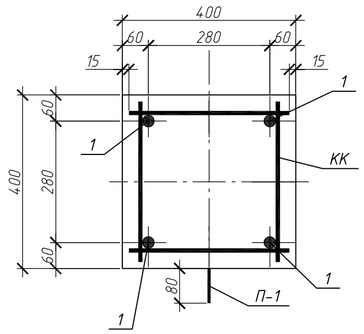

Поз.	Обозначение	Наименование	Кол.	Масса ед., кг	Примеч.
		Документация			
	127-СТТ/24-1-1.3-КЖ2.И1-ТТ	Технические требования к изготовлению			
		железобетонных конструкции			
		Сборочные единицы			
1		⌀25 А500С ГОСТ 34028-2016 L= 9675	4	37.25	
КК	127-СТТ/24-1-1.3-КЖ2.И1-01	Каркас арматурный КК 4.4-5	47	0.58	
С	127-СТТ/24-1-1.3-КЖ2.И1-02	Сетка арматурная С 4.4-6	28	0,67	
Ш		Лист 20х100х100 ГОСТ 19903-2015	4	1,57	
		С245 ГОСТ 27772-2015			
Т-1		Труба 50х3,5 ГОСТ 3262-75 L=400	1	1,96	
П-1	127-СТТ/24-1-1.3-КЖ2.И1-02	Петля П-1	3	1,74	
		Материалы			
		БСТ В30 F100 ГОСТ 7473-2010	1.31		м3

Ведомость расхода стали, кг

Марка элемента	Изделия арматурные						Изделия закладные						Всего на изделие
	Арматура класса					Всего	Арматура класса		Прокат марки			Всего	
	А500С			Вр-1			А240		ВСт3кп2	С245			
	ГОСТ 34028-2016			ГОСТ 6727-80			ГОСТ 34028-2016		ГОСТ 10704-91	ГОСТ 19903-2015			
	⌀8	⌀25	Итого	⌀5	Итого		⌀14	Итого	Труба 50х3.0	t=20	Итого		
Кв2.1	27.26	149	176.26	18.76	18.76	195.02	5.22	5.22	1.96	6.28	8.24	13.46	208.48

2–2

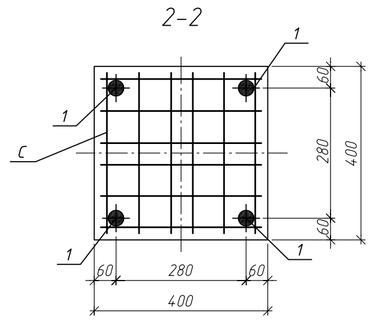

а–а

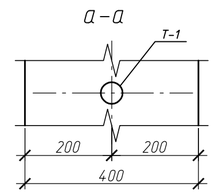

Изм.	Кол.уч	Лист	N°док	Подп.	Дата	127-СТТ/24-1-1.3-КЖ2.И1-83		
Разработ.		Макарчук			06.26	Железобетонная колонна 1КВ-865-4.4-25.4	Стадия: Р	Масса: 3300	Масштаб
Проверил		Гельрот			06.26		Лист 1	Листов 1
Н.контр.		Петрова			06.26	Кв2.1	ООО "УДС-ПРОЕКТ"	

Взам. инв. N° | Подп. и дата | Инв. N° подл.

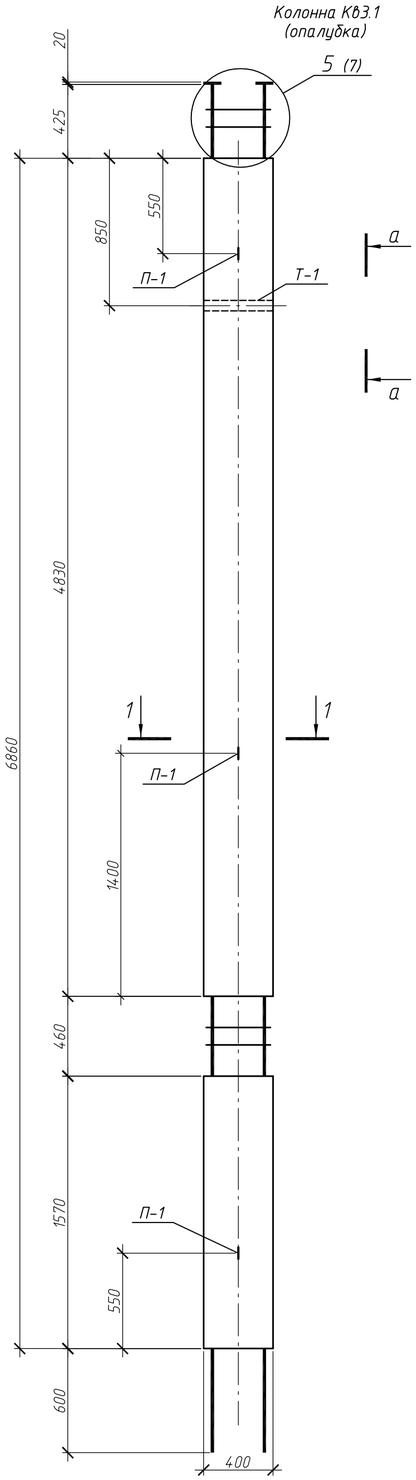

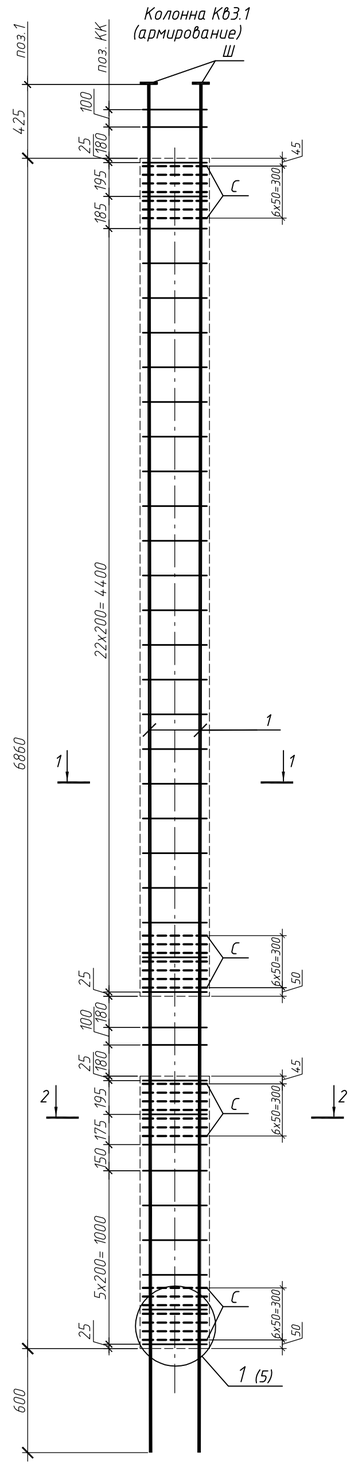

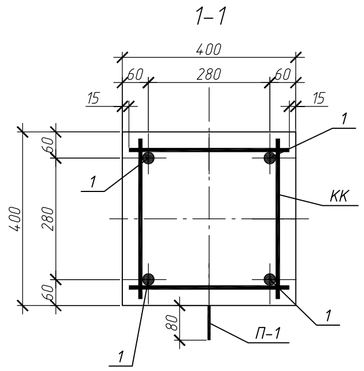

Поз.	Обозначение	Наименование	Кол.	Масса ед., кг	Примеч.
		Документация			
	127-СТТ/24-1-1.3-КЖ2.И1-ТТ	Технические требования к изготовлению			
		железобетонных конструкции			
		Сборочные единицы			
1		⌀36 А500С ГОСТ 34028-2016 L= 7885	4	63.0	
КК	127-СТТ/24-1-1.3-КЖ2.И1-01	Каркас арматурный КК 4.4-1	38	0.91	
С	127-СТТ/24-1-1.3-КЖ2.И1-02	Сетка арматурная С 4.4-1	28	0,67	
Ш		Лист 20х100х100 ГОСТ 19903-2015	4	1,57	
		С245 ГОСТ 27772-2015			
Т-1		Труба 50х3,5 ГОСТ 3262-75 L=400	1	1,96	
П-1	127-СТТ/24-1-1.3-КЖ2.И1-02	Петля П-1	3	1,74	
		Материалы			
		БСТ В30 F100 ГОСТ 7473-2010	1.02		м3

Ведомость расхода стали, кг

Марка элемента	Изделия арматурные						Изделия закладные						Всего на изделие
	Арматура класса					Всего	Арматура класса		Прокат марки			Всего	
	А500С			Вр-1			А240		Вст3кп2	С245			
	ГОСТ 34028-2016			ГОСТ 6727-80			ГОСТ 34028-2016		ГОСТ 10704-91	ГОСТ 19903-2015			
	⌀10	⌀36	Итого	⌀5	Итого		⌀14	Итого	Труба 50х3.0	t=20	Итого		
КВ3.1	34.58	252	286.58	18.76	18.76	305.34	5.22	5.22	1.96	6.28	8.24	13.46	318.8

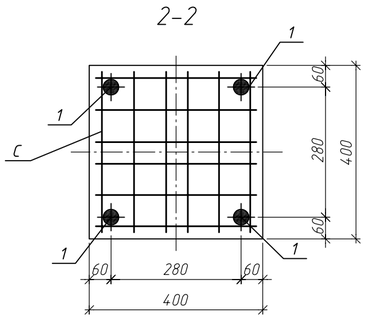

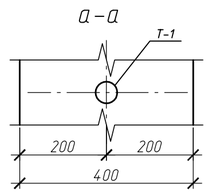

Изм.	Кол.уч	Лист	N°док.	Подп.	Дата	127-СТТ/24-1-1.3-КЖ2.И1-84		
Разработ.		Макарчук			06.26	Железобетонная колонна 1КВ-686-4.4-36.4	Стадия: Р	Масса: 2680
Проверил		Гельрот			06.26		Лист 1	Листов 1
Н.контр.		Петрова			06.26	КВ3.1	ООО "УДС-ПРОЕКТ"	

Согласовано

Взам. инв. N°

Подп. и дата

Инв. N° подл.

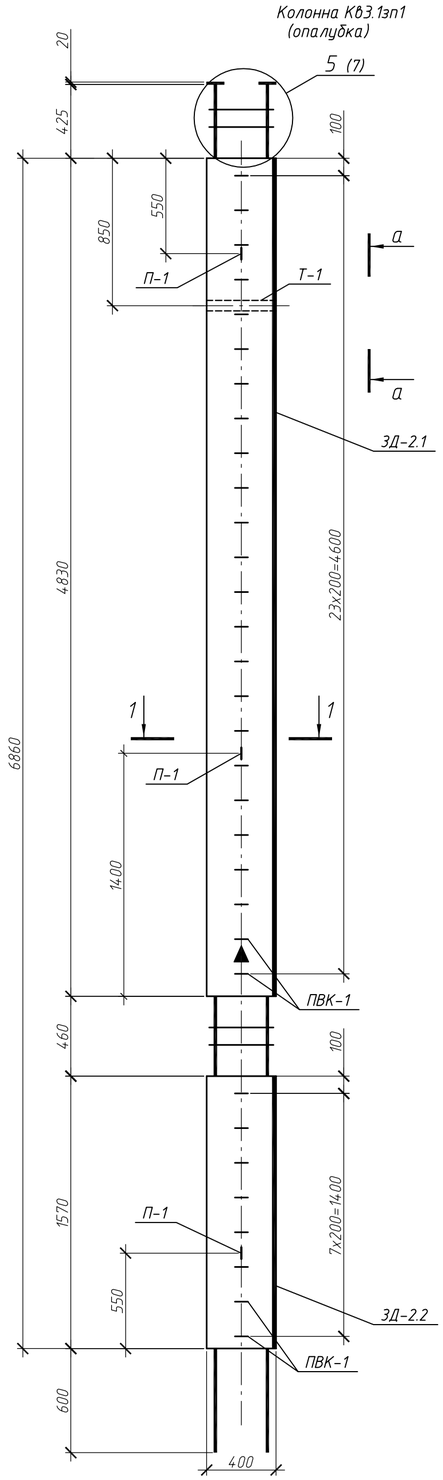

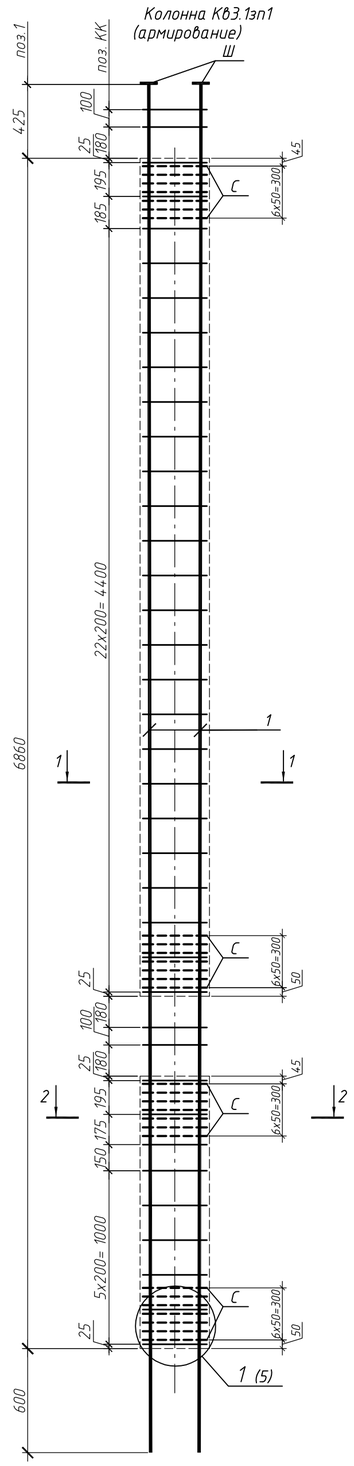

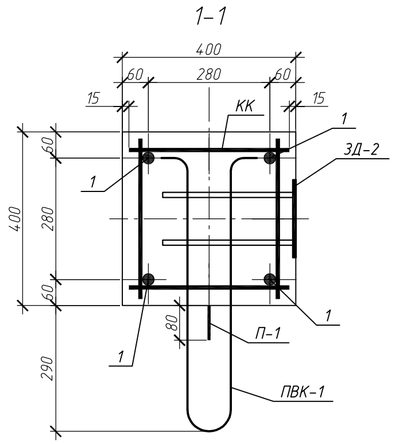

Поз.	Обозначение	Наименование	Кол.	Масса ед., кг	Примеч.
		Документация			
	127-СТТ/24-1-1.3-КЖ2.И1-ТТ	Технические требования к изготовлению			
		железобетонных конструкции			
		Сборочные единицы			
1		⌀36 А500С ГОСТ 34028-2016 L= 7885	4	63.0	
КК	127-СТТ/24-1-1.3-КЖ2.И1-01	Каркас арматурный КК 4.4-1	38	0.91	
С	127-СТТ/24-1-1.3-КЖ2.И1-02	Сетка арматурная С 4.4-1	28	0,67	
Ш		Лист 20х100х100 ГОСТ 19903-2015	4	1,57	
		С245 ГОСТ 27772-2015			
Т-1		Труба 50х3,5 ГОСТ 3262-75 L=400	1	1,96	
П-1	127-СТТ/24-1-1.3-КЖ2.И1-02	Петля П-1	3	1,74	
ПВК-1	127-СТТ/24-1-1.3-КЖ2.И1-02	Петлевой выпуск ПВК-1	32	1.24	
ЗД-2.1	127-СТТ/24-1-1.3-КЖ2.И1-03	Закладная деталь ЗД-2, L=4830мм	1	62.04	
ЗД-2.2	127-СТТ/24-1-1.3-КЖ2.И1-03	Закладная деталь ЗД-2, L=1570мм	1	20.64	
		Материалы			
		БСТ В30 F100 ГОСТ 7473-2010	1.02		м3

Ведомость расхода стали, кг

Марка элемента	Изделия арматурные						Изделия закладные									Всего на изделие
	Арматура класса					Всего	Арматура класса				Прокат марки				Всего	
	А500С			Вр-1			А240		А500С		ВСт3кп2	С245				
	ГОСТ 34028-2016			ГОСТ 6727-80			ГОСТ 34028-2016		ГОСТ 34028-2016		ГОСТ 10704-91	ГОСТ 19903-2015				
	⌀10	⌀36	Итого	⌀5	Итого		⌀14	Итого	⌀12	Итого	Труба 50х3.0	t=8	t=20	Итого		
КВ3.1зп1	34.58	252	286.58	18.76	18.76	305.34	5.22	5.22	58.04	58.04	1.96	64.32	6.28	72.56	135.82	441.16

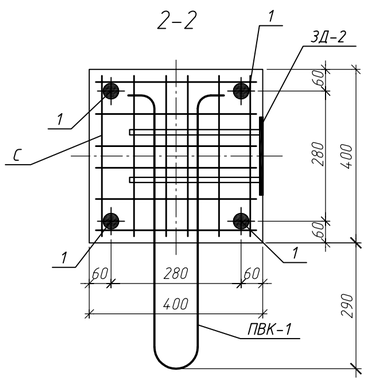

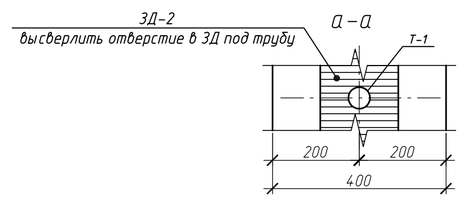

Знак "▲" обозначает ориентацию колонны на плане. Нанести несмываемой краской

Изм.	Кол.уч	Лист	N°док.	Подп.	Дата	127-СТТ/24-1-1.3-КЖ2.И1-85		
Разработ.		Макарчук			06.26	Железобетонная колонна 1КВ-686-4.4-36.4-зп1	Стадия: Р	Масса: 2760	Масштаб
Проверил		Гельрот			06.26		Лист 1	Листов 1	
Н.контр.		Петрова			06.26	КВ3.1зп1	ООО "УДС-ПРОЕКТ"		

Взам. инв. N° | Подп. и дата | Инв. N° подл.

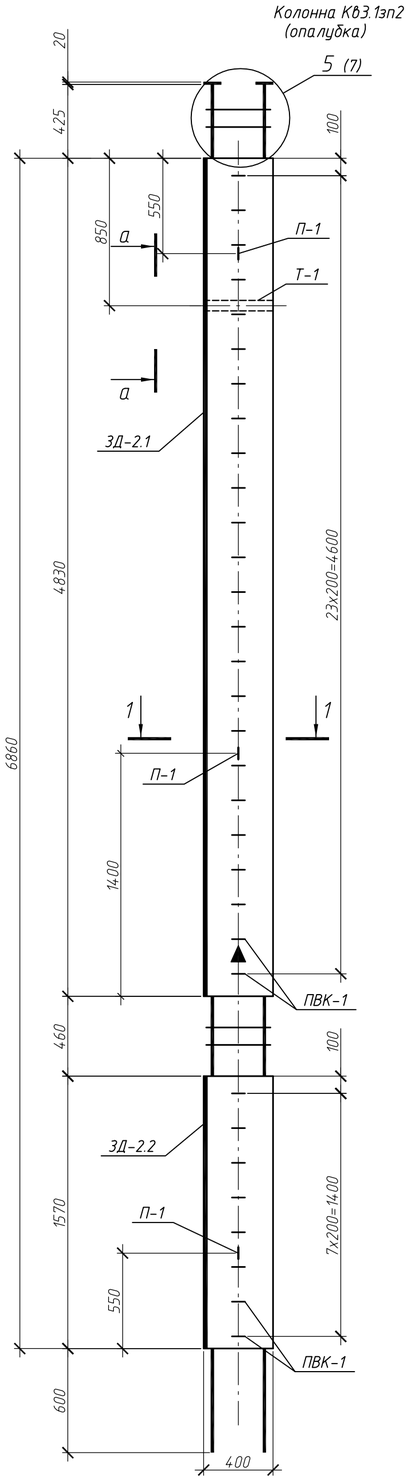

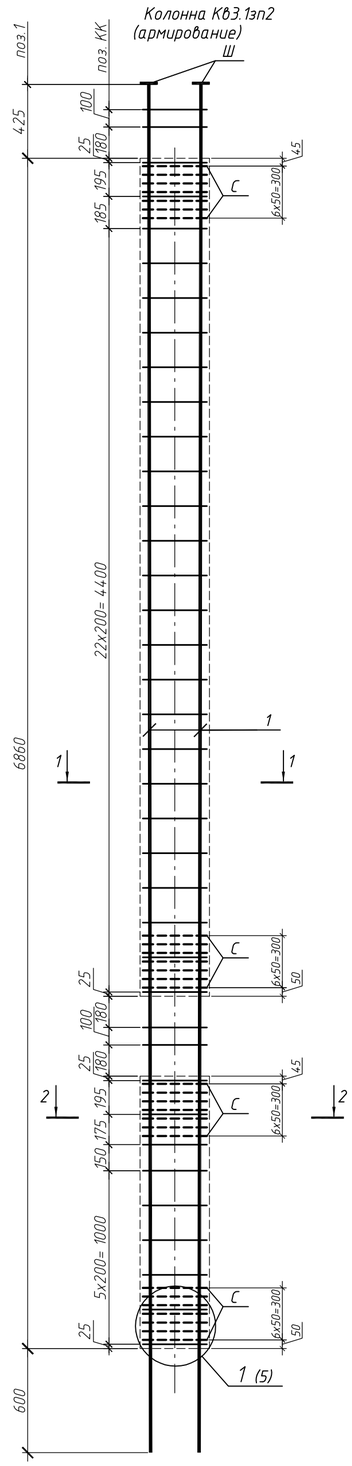

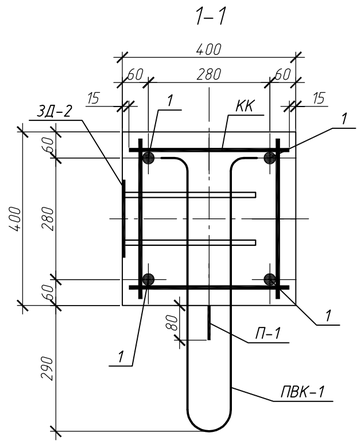

Поз.	Обозначение	Наименование	Кол.	Масса ед., кг	Примеч.
		Документация			
	127-СТТ/24-1-1.3-КЖ2.И1-ТТ	Технические требования к изготовлению			
		железобетонных конструкции			
		Сборочные единицы			
1		⌀36 А500С ГОСТ 34028-2016 L= 7885	4	63.0	
КК	127-СТТ/24-1-1.3-КЖ2.И1-01	Каркас арматурный КК 4.4-1	38	0.91	
С	127-СТТ/24-1-1.3-КЖ2.И1-02	Сетка арматурная С 4.4-1	28	0,67	
Ш		Лист 20х100х100 ГОСТ 19903-2015	4	1,57	
		С245 ГОСТ 27772-2015			
Т-1		Труба 50х3,5 ГОСТ 3262-75 L=400	1	1,96	
П-1	127-СТТ/24-1-1.3-КЖ2.И1-02	Петля П-1	3	1,74	
ПВК-1	127-СТТ/24-1-1.3-КЖ2.И1-02	Петлевой выпуск ПВК-1	32	1.24	
ЗД-2.1	127-СТТ/24-1-1.3-КЖ2.И1-03	Закладная деталь ЗД-2, L=4830мм	1	62.04	
ЗД-2.2	127-СТТ/24-1-1.3-КЖ2.И1-03	Закладная деталь ЗД-2, L=1570мм	1	20.64	
		Материалы			
		БСТ В30 F100 ГОСТ 7473-2010	1.02		м3

Ведомость расхода стали, кг

Марка элемента	Изделия арматурные						Изделия закладные									Всего на изделие
	Арматура класса					Всего	Арматура класса				Прокат марки				Всего	
	А500С			Вр-1			А240		А500С		ВСт3кп2	С245				
	ГОСТ 34028-2016			ГОСТ 6727-80			ГОСТ 34028-2016		ГОСТ 34028-2016		ГОСТ 10704-91	ГОСТ 19903-2015				
	⌀10	⌀36	Итого	⌀5	Итого		⌀14	Итого	⌀12	Итого	Труба 50х3.0	t=8	t=20	Итого		
КВ3.1зп2	34.58	252	286.58	18.76	18.76	305.34	5.22	5.22	58.04	58.04	1.96	64.32	6.28	72.56	135.82	441.16

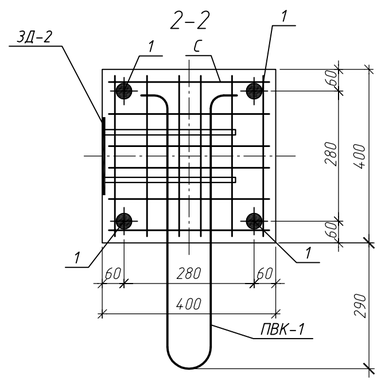

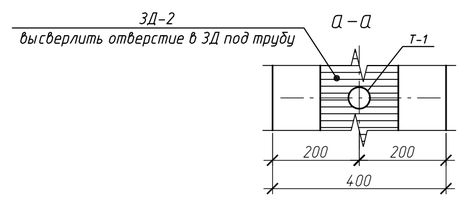

Знак "▲" обозначает ориентацию колонны на плане. Нанести несмываемой краской

Изм.	Кол.уч	Лист	N°док.	Подп.	Дата	127-СТТ/24-1-1.3-КЖ2.И1-86		
Разработ.		Макарчук			06.26	Железобетонная колонна 1КВ-686-4.4-36.4-зп2	Стадия: Р	Масса: 2760	Масштаб
Проверил		Гельрот			06.26		Лист 1	Листов 1	
Н.контр.		Петрова			06.26	КВ3.1зп2	ООО "УДС-ПРОЕКТ"		

Согласовано

Взам. инв. N°

Подп. и дата

Инв. N° подл.

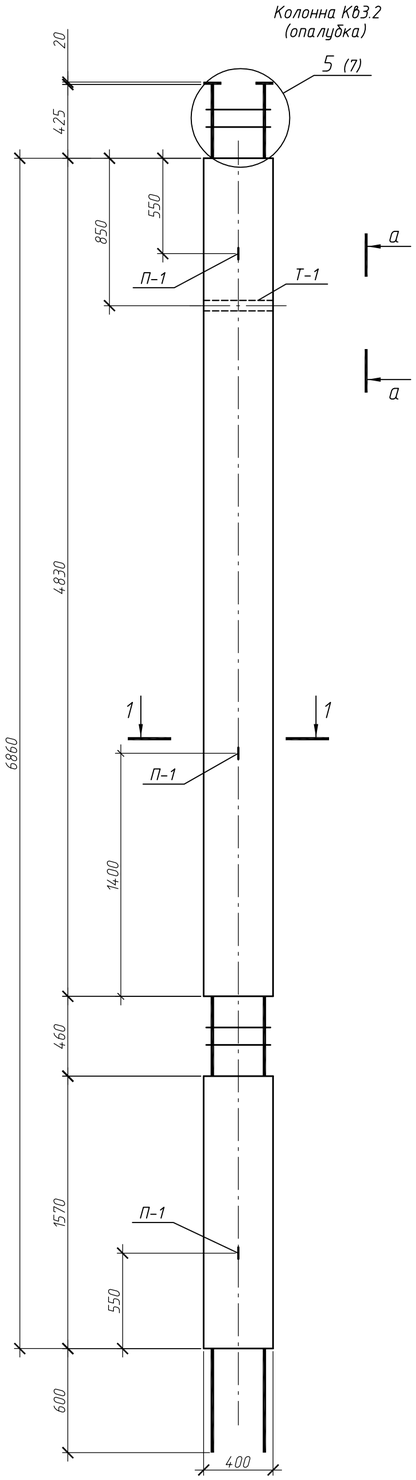

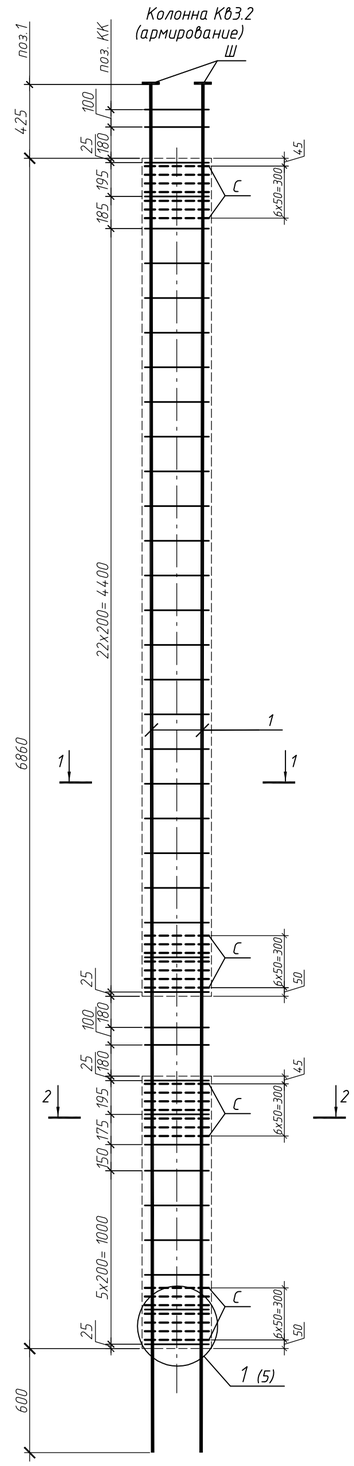

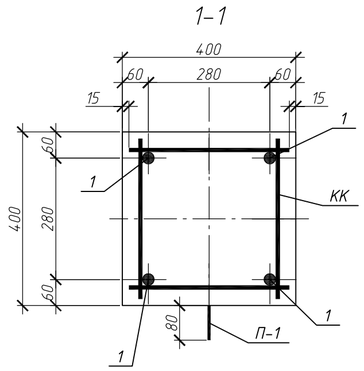

Поз.	Обозначение	Наименование	Кол.	Масса ед., кг	Примеч.
		Документация			
	127-СТТ/24-1-1.3-КЖ2.И1-ТТ	Технические требования к изготовлению			
		железобетонных конструкции			
		Сборочные единицы			
1		ф32 А500С ГОСТ 34028-2016 L= 7885	4	49.53	
КК	127-СТТ/24-1-1.3-КЖ2.И1-01	Каркас арматурный КК 4.4-3	38	0.91	
С	127-СТТ/24-1-1.3-КЖ2.И1-02	Сетка арматурная С 4.4-2	28	0,67	
Ш		Лист 20х100х100 ГОСТ 19903-2015	4	1,57	
		С245 ГОСТ 27772-2015			
Т-1		Труба 50х3,5 ГОСТ 3262-75 L=400	1	1,96	
П-1	127-СТТ/24-1-1.3-КЖ2.И1-02	Петля П-1	3	1,74	
		Материалы			
		БСТ В30 F100 ГОСТ 7473-2010	1.02		м3

Ведомость расхода стали, кг

Марка элемента	Изделия арматурные						Изделия закладные						Всего на изделие
	Арматура класса					Всего	Арматура класса		Прокат марки			Всего	
	А500С			Вр-1			А240		Вст3кп2	С245			
	ГОСТ 34028-2016			ГОСТ 6727-80			ГОСТ 34028-2016		ГОСТ 10704-91	ГОСТ 19903-2015			
	ф10	ф32	Итого	ф5	Итого		ф14	Итого	Труба 50х3.0	t=20	Итого		
КВ3.2	34.58	198.12	232.7	18.76	18.76	251.46	5.22	5.22	1.96	6.28	8.24	13.46	264.92

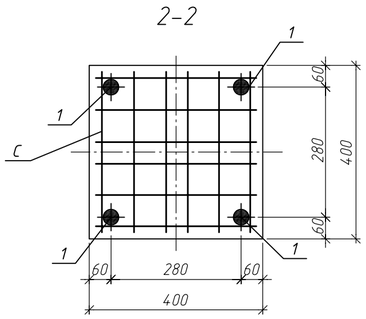

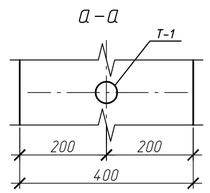

Изм.	Кол.уч	Лист	N°док.	Подп.	Дата
Разработ.		Макарчук			06.26
Проверил		Гельрот			06.26
Н.контр.		Петрова			06.26

127-СТТ/24-1-1.3-КЖ2.И1-87

Железобетонная колонна
1КВ-686-4.4-32.4

Стадия	Масса	Масштаб
Р	264.0	
Лист 1	Листов 1	

КВ3.2

ООО "УДС-ПРОЕКТ"

Взам. инв. N° | Подп. и дата | Инв. N° подл.

Колонна КВ3.2п1
(опалубка)

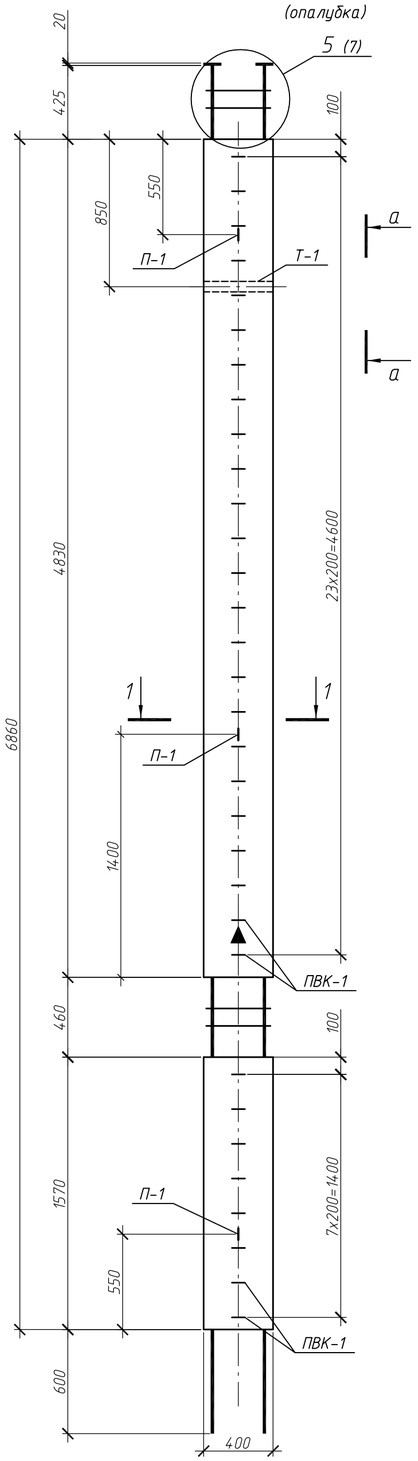

Колонна КВ3.2п1
(армирование)

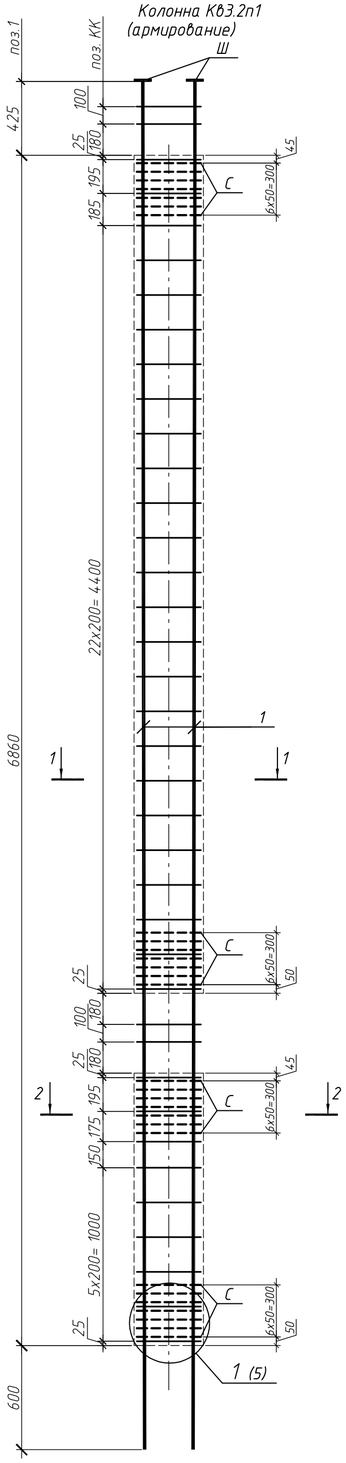

1-1

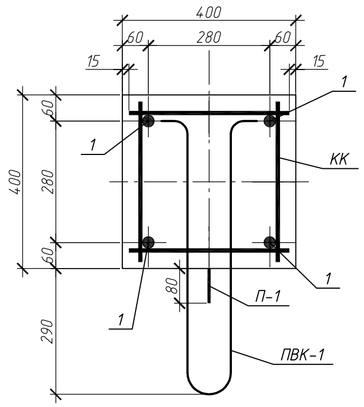

Поз.	Обозначение	Наименование	Кол.	Масса ед., кг	Примеч.
		Документация			
	127-СТТ/24-1-1.3-КЖ2.И1-ТТ	Технические требования к изготовлению			
		железобетонных конструкции			
		Сборочные единицы			
1		⌀32 А500С ГОСТ 34028-2016 L= 7885	4	49.53	
КК	127-СТТ/24-1-1.3-КЖ2.И1-01	Каркас арматурный КК 4.4-3	38	0.91	
С	127-СТТ/24-1-1.3-КЖ2.И1-02	Сетка арматурная С 4.4-2	28	0,67	
Ш		Лист 20х100х100 ГОСТ 19903-2015	4	1,57	
		С245 ГОСТ 27772-2015			
Т-1		Труба 50х3,5 ГОСТ 3262-75 L=400	1	1,96	
П-1	127-СТТ/24-1-1.3-КЖ2.И1-02	Петля П-1	3	1,74	
ПВК-1	127-СТТ/24-1-1.3-КЖ2.И1-02	Петлевой выпуск ПВК-1	32	1.24	
		Материалы			
		БСТ В30 F100 ГОСТ 7473-2010	1.02		м3

Ведомость расхода стали, кг

Марка элемента	Изделия арматурные					Всего	Изделия закладные							Всего	Всего на изделие
	Арматура класса						Арматура класса				Прокат марки				
	А500С			Вр-1			А240		А500С		ВСт3кп2	С245			
	ГОСТ 34028-2016			ГОСТ 6727-80			ГОСТ 34028-2016		ГОСТ 34028-2016		ГОСТ 10704-91	ГОСТ 19903-2015			
	⌀10	⌀32	Итого	⌀5	Итого		⌀14	Итого	⌀12	Итого	Труба 50х3.0	t=20	Итого		
КВ3.2п1	34.58	198.12	232.7	18.76	18.76	251.46	5.22	5.22	39.68	39.68	1.96	6.28	8.24	53.14	304.6

2-2

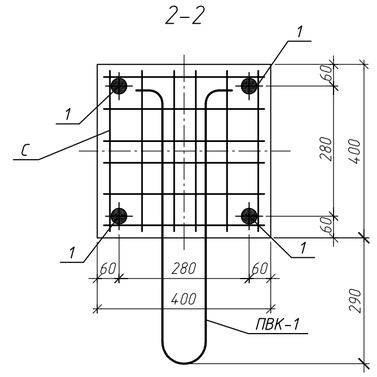

а-а

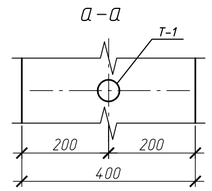

Знак "▲" обозначает ориентацию колонны на плане. Нанести несмываемой краской

Изм.	Кол.уч	Лист	N°док.	Подп.	Дата	127-СТТ/24-1-1.3-КЖ2.И1-88
Разработ.		Макарчук			06.26	Железобетонная колонна 1КВ-686-4.4-32.4-п1
Проверил		Гельрот			06.26	
Н.контр.		Петрова			06.26	КВ3.2п1

Стадия	Масса	Масштаб
Р	2680	
Лист 1	Листов 1	

ООО "УДС-ПРОЕКТ"

Согласовано

Взам. инв. N°

Подп. и дата

Инв. N° подл.

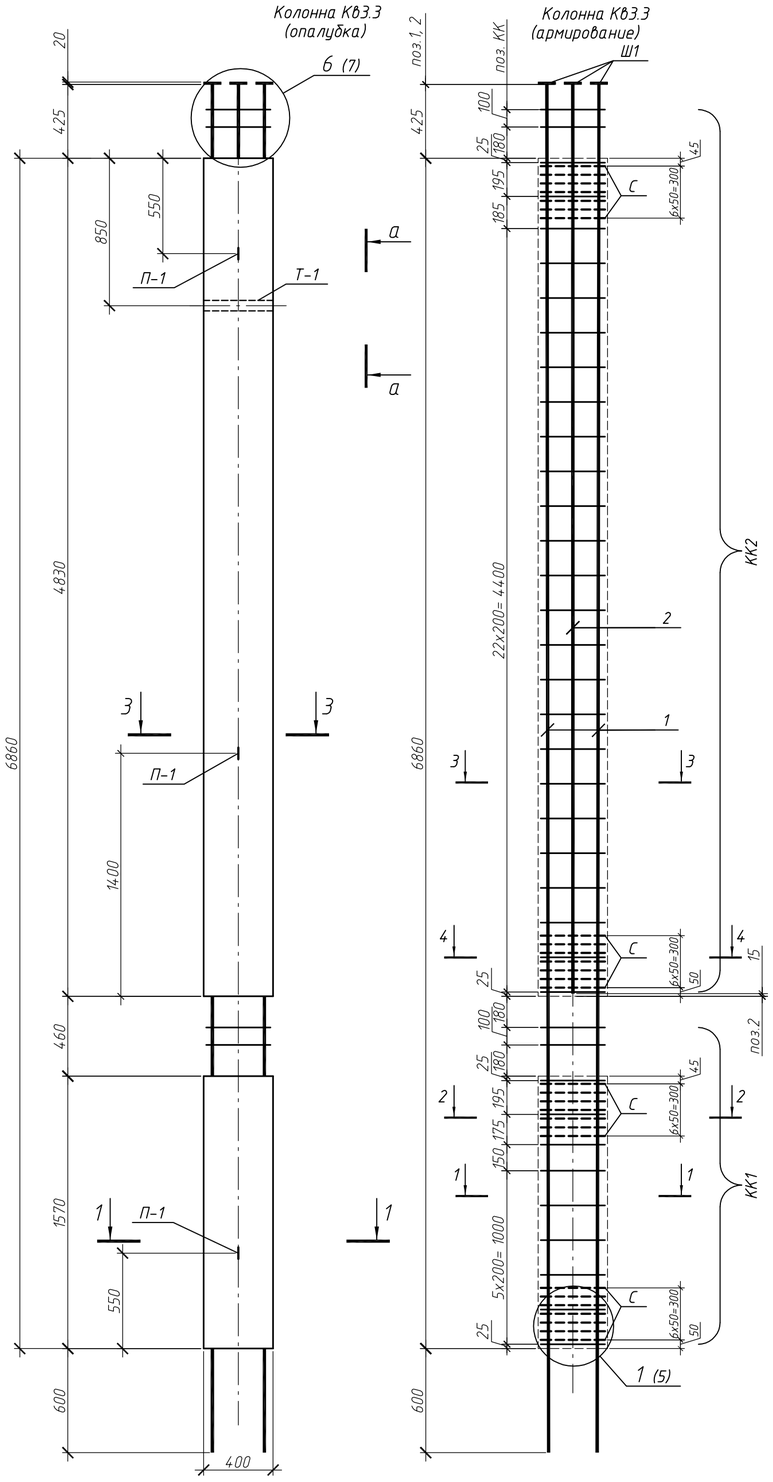

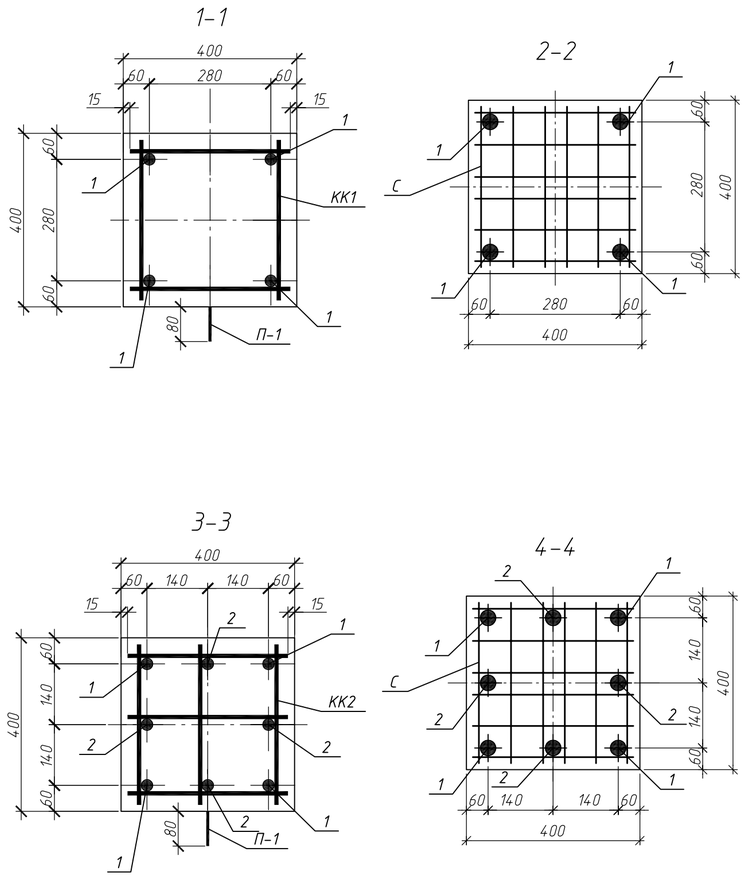

Поз.	Обозначение	Наименование	Кол.	Масса ед., кг	Примеч.
		Документация			
	127-СТТ/24-1-1.3-КЖ2.И1-ТТ	Технические требования к изготовлению			
		железобетонных конструкции			
		Сборочные единицы			
1		⌀36 А500С ГОСТ 34028-2016 L= 7885	4	63.0	
2		⌀20 А500С ГОСТ 34028-2016 L= 5240	4	12.94	
КК1	127-СТТ/24-1-1.3-КЖ2.И1-01	Каркас арматурный КК 4.4-1	11	0.91	
КК2	127-СТТ/24-1-1.3-КЖ2.И1-01	Каркас арматурный КК 4.4-2	27	1.37	
С	127-СТТ/24-1-1.3-КЖ2.И1-02	Сетка арматурная С 4.4-1	28	0,67	
Ш1		Лист 20х100х100 ГОСТ 19903-2015 / С245 ГОСТ 27772-2015	8	1,57	
Т-1		Труба 50х3,5 ГОСТ 3262-75 L=400	1	1,96	
П-1	127-СТТ/24-1-1.3-КЖ2.И1-02	Петля П-1	3	1,74	
		Материалы			
		БСТ В30 F100 ГОСТ 7473-2010	1.02		м3

Ведомость расхода стали, кг

Марка элемента	Изделия арматурные							Изделия закладные						
	Арматура класса						Всего	Арматура класса		Прокат марки			Всего	Всего на изделие
	А500С				Вр-1			А240		Вст3кп2	С245			
	ГОСТ 34028-2016				ГОСТ 6727-80			ГОСТ 34028-2016		ГОСТ 10704-91	ГОСТ 19903-2015			
	⌀10	⌀20	⌀36	Итого	⌀5	Итого		⌀14	Итого	Труба 50х3.0	t=20	Итого		
КВ3.3	4.7	51.76	252	98.76	18.76	18.76	117.52	5.22	5.22	1.96	12.56	14.52	19.74	137.26

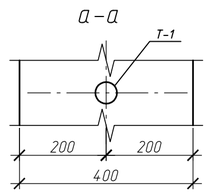

Изм.	Кол.уч	Лист	N°док	Подп.	Дата	127-СТТ/24-1-1.3-КЖ2.И1-89			
Разработ.		Макарчук			06.26	Железобетонная колонна 1КВ-686-4.4-36.4(20.4)	Стадия	Масса	Масштаб
Проверил		Гельрот			06.26		Р	2560	
							Лист 1	Листов 1	
Н.контр.		Петрова			06.26	КВ3.3	ООО "УДС-ПРОЕКТ"		

Согласовано

Взам. инв. №

Подп. и дата

Инв. № подл.

Колонна КВ3.4
(опалубка)

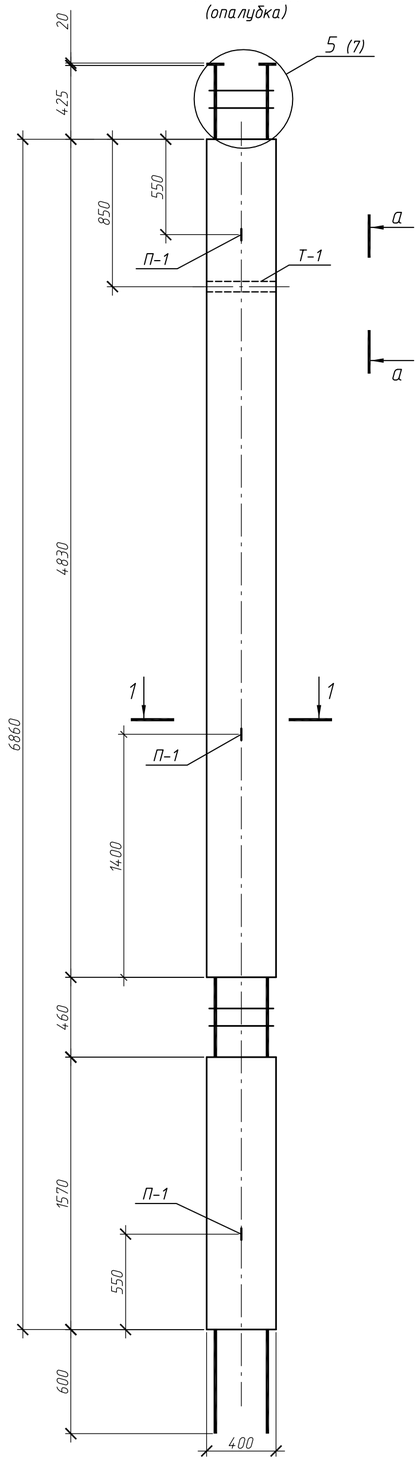

Колонна КВ3.4
(армирование)

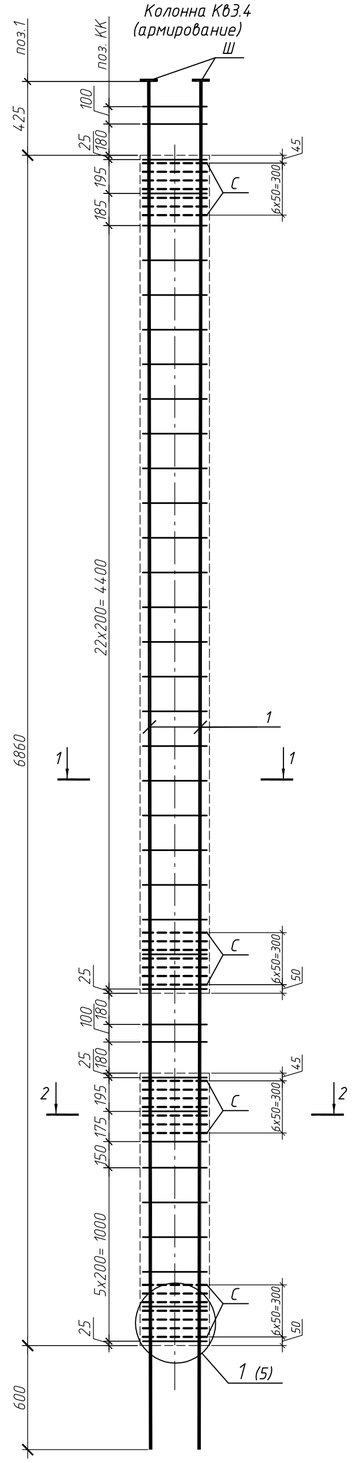

1-1

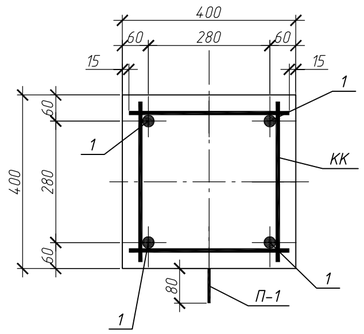

Поз.	Обозначение	Наименование	Кол.	Масса ед., кг	Примеч.
		Документация			
	127-СТТ/24-1-1.3-КЖ2.И1-ТТ	Технические требования к изготовлению			
		железобетонных конструкции			
		Сборочные единицы			
1		ф25 А500С ГОСТ 34028-2016 L= 7885	4	30.36	
КК	127-СТТ/24-1-1.3-КЖ2.И1-01	Каркас арматурный КК 4.4-5	38	0.58	
С	127-СТТ/24-1-1.3-КЖ2.И1-02	Сетка арматурная С 4.4-6	28	0,67	
Ш		Лист 20х100х100 ГОСТ 19903-2015	4	1,57	
		С245 ГОСТ 27772-2015			
Т-1		Труба 50х3,5 ГОСТ 3262-75 L=400	1	1,96	
П-1	127-СТТ/24-1-1.3-КЖ2.И1-02	Петля П-1	3	1,74	
		Материалы			
		БСТ В30 F100 ГОСТ 7473-2010	1.02		м3

Ведомость расхода стали, кг

Марка элемента	Изделия арматурные						Изделия закладные						Всего на изделие
	Арматура класса					Всего	Арматура класса		Прокат марки			Всего	
	А500С			Вр-1			А240		Вст3кп2	С245			
	ГОСТ 34028-2016			ГОСТ 6727-80			ГОСТ 34028-2016		ГОСТ 10704-91	ГОСТ 19903-2015			
	ф8	ф25	Итого	ф5	Итого		ф14	Итого	Труба 50х3.0	t=20	Итого		
КВ3.4	22.04	121.44	143.48	18.76	18.76	162.24	5.22	5.22	1.96	6.28	8.24	13.46	175.7

2-2

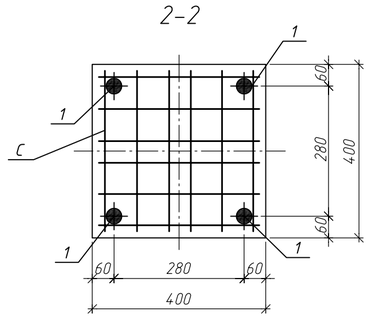

а-а

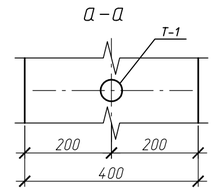

Изм.	Кол.уч	Лист	N°док.	Подп.	Дата	127-СТТ/24-1-1.3-КЖ2.И1-90		
Разработ.		Макарчук			06.26	Железобетонная колонна 1КВ-686-4.4-25.4	Стадия: Р	Масса: 2580	Масштаб
Проверил		Гельрот			06.26		Лист 1	Листов 1
Н.контр.		Петрова			06.26	КВ3.4	ООО "УДС-ПРОЕКТ"	

Взам. инв. N° | Подп. и дата | Инв. N° подл.

Колонна КВ3.5
(опалубка)

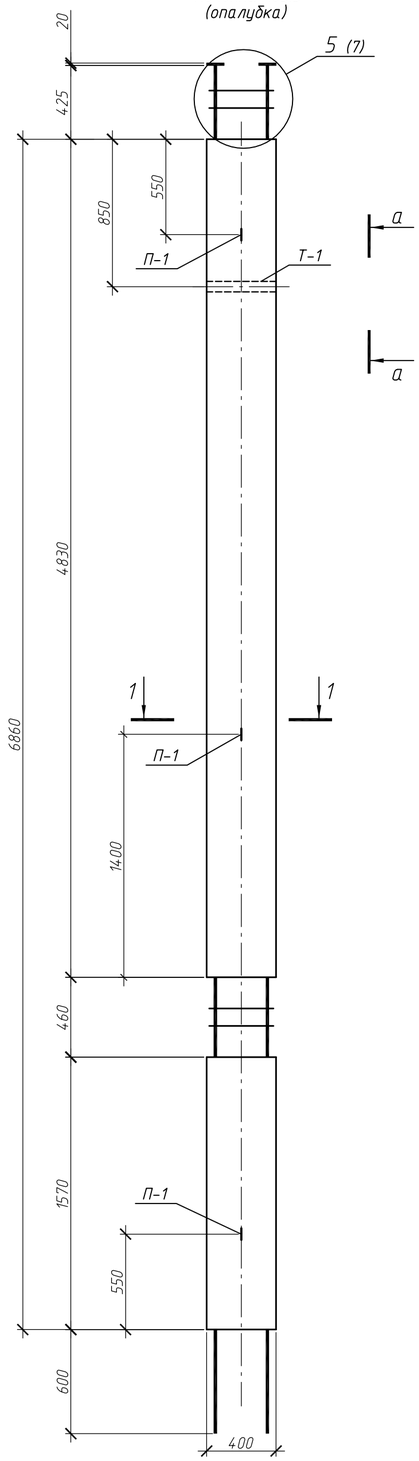

Колонна КВ3.5
(армирование)

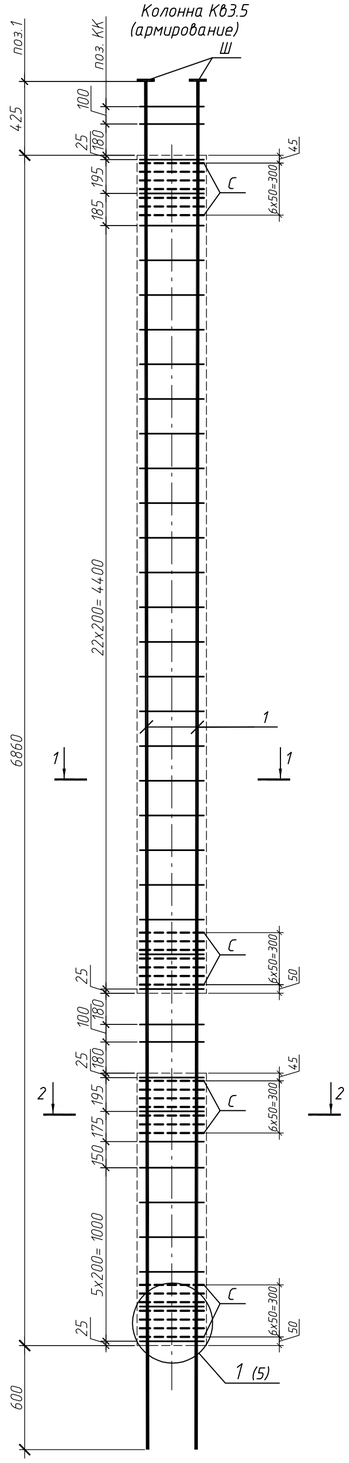

1–1

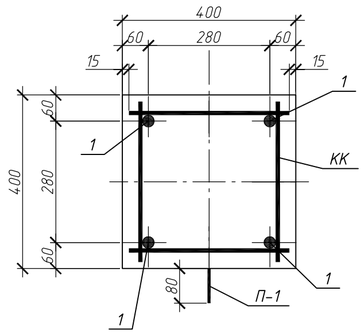

Поз.	Обозначение	Наименование	Кол.	Масса ед., кг	Примеч.
		Документация			
	127-СТТ/24-1-1.3-КЖ2.И1-ТТ	Технические требования к изготовлению			
		железобетонных конструкции			
		Сборочные единицы			
1		ф20 А500С ГОСТ 34028-2016 L= 7885	4	19.48	
КК	127-СТТ/24-1-1.3-КЖ2.И1-01	Каркас арматурный КК 4.4-6	38	0.58	
С	127-СТТ/24-1-1.3-КЖ2.И1-02	Сетка арматурная С 4.4-7	28	0,67	
Ш		Лист 20х100х100 ГОСТ 19903-2015	4	1,57	
		С245 ГОСТ 27772-2015			
Т-1		Труба 50х3,5 ГОСТ 3262-75 L=400	1	1,96	
П-1	127-СТТ/24-1-1.3-КЖ2.И1-02	Петля П-1	3	1,74	
		Материалы			
		БСТ В30 F100 ГОСТ 7473-2010	1.02		м3

Ведомость расхода стали, кг

Марка элемента	Изделия арматурные						Изделия закладные						Всего на изделие
	Арматура класса					Всего	Арматура класса		Прокат марки			Всего	
	А500С			Вр-1			А240		Вст3кп2	С245			
	ГОСТ 34028-2016			ГОСТ 6727-80			ГОСТ 34028-2016		ГОСТ 10704-91	ГОСТ 19903-2015			
	ф8	ф20	Итого	ф5	Итого		ф14	Итого	Труба 50х3.0	t=20	Итого		
КВ3.5	22.04	77.92	99.96	18.76	18.76	118.72	5.22	5.22	1.96	6.28	8.24	13.46	132.18

2–2

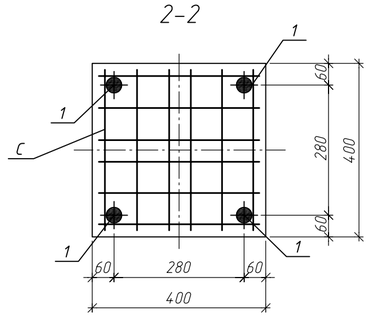

а–а

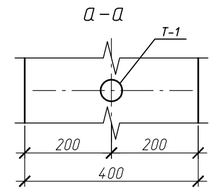

Изм.	Кол.уч	Лист	N°док.	Подп.	Дата	127-СТТ/24-1-1.3-КЖ2.И1-91		
Разработ.		Макарчук			06.26	Железобетонная колонна 1КВ-686-4.4-20.4	Стадия: Р	Масса: 2560	Масштаб
Проверил		Гельрот			06.26		Лист 1	Листов 1
Н.контр.		Петрова			06.26	КВ3.5	ООО "УДС-ПРОЕКТ"	

Взам. инв. N° | Подп. и дата | Инв. N° подл.

Колонна КВ4.1
(опалубка)

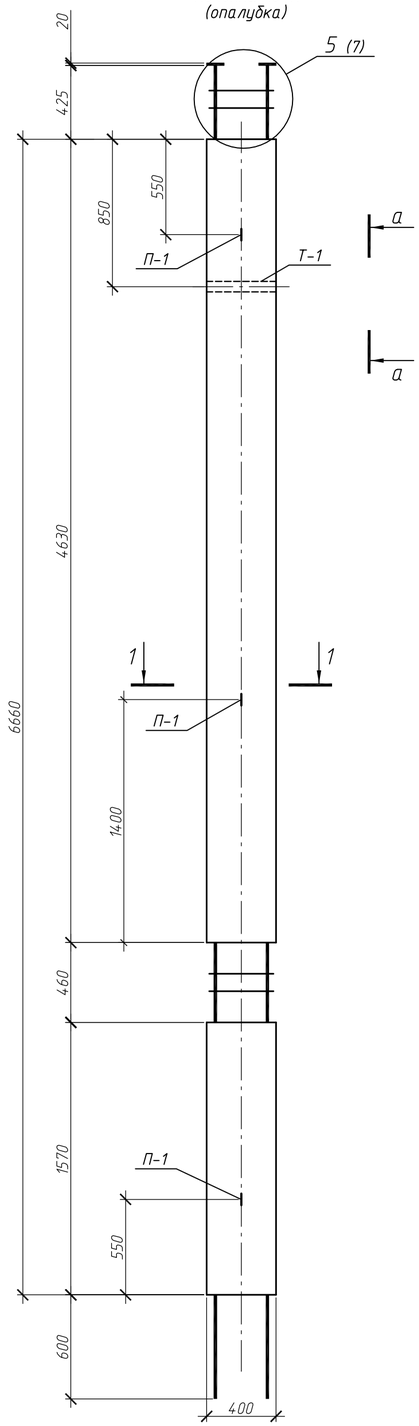

Колонна КВ4.1
(армирование)

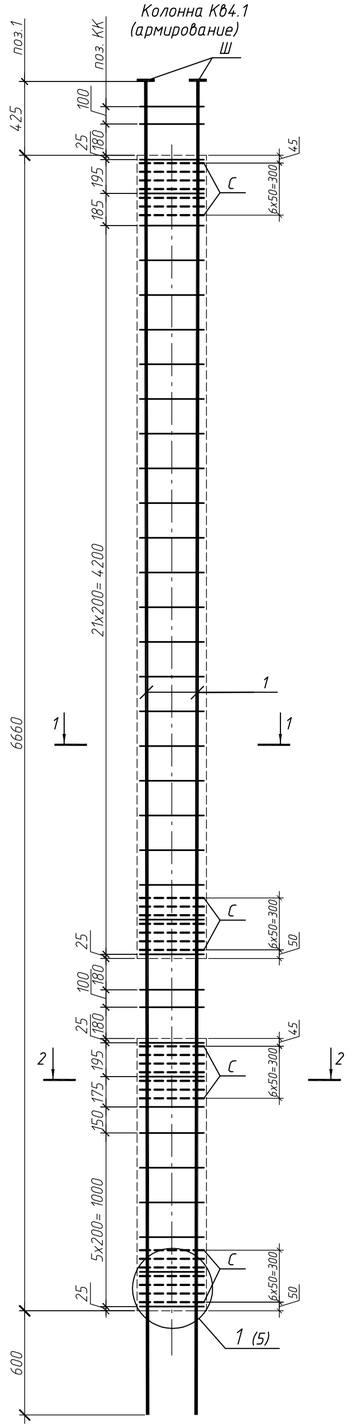

1–1

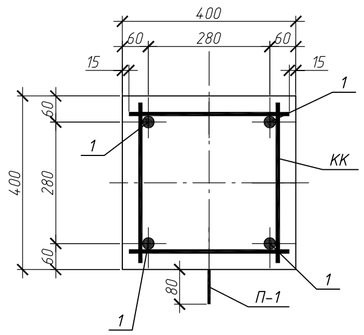

Поз.	Обозначение	Наименование	Кол.	Масса ед., кг	Примеч.
		Документация			
	127-СТТ/24-1-1.3-КЖ2.И1-ТТ	Технические требования к изготовлению			
		железобетонных конструкции			
		Сборочные единицы			
1		ф20 А500С ГОСТ 34028-2016 L= 7685	4	18.9	
КК	127-СТТ/24-1-1.3-КЖ2.И1-01	Каркас арматурный КК 4.4-6	37	0.58	
С	127-СТТ/24-1-1.3-КЖ2.И1-02	Сетка арматурная С 4.4-7	28	0,67	
Ш		Лист 20х100х100 ГОСТ 19903-2015	4	1,57	
		С245 ГОСТ 27772-2015			
Т-1		Труба 50х3,5 ГОСТ 3262-75 L=400	1	1,96	
П-1	127-СТТ/24-1-1.3-КЖ2.И1-02	Петля П-1	3	1,74	
		Материалы			
		БСТ В30 F100 ГОСТ 7473-2010	0.99		м3

Ведомость расхода стали, кг

Марка элемента	Изделия арматурные						Изделия закладные						Всего на изделие
	Арматура класса					Всего	Арматура класса		Прокат марки			Всего	
	А500С			Вр-1			А240		Вст3кп2	С245			
	ГОСТ 34028-2016			ГОСТ 6727-80			ГОСТ 34028-2016		ГОСТ 10704-91	ГОСТ 19903-2015			
	ф8	ф20	Итого	ф5	Итого		ф14	Итого	Труба 50х3.0	t=20	Итого		
КВ4.1	21.46	75.6	97.06	18.76	18.76	115.82	5.22	5.22	1.96	6.28	8.24	13.46	129.28

2–2

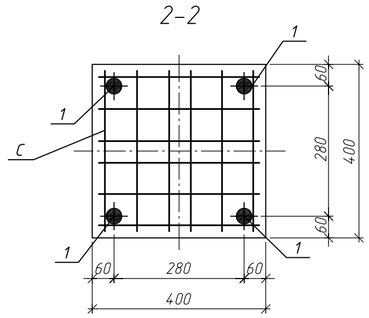

а–а

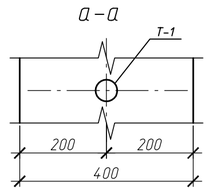

Изм.	Кол.уч	Лист	N°док.	Подп.	Дата	127-СТТ/24-1-1.3-КЖ2.И1-92		
Разработ.		Макарчук			06.26	Железобетонная колонна 1КВ-666-4.4-20.4	Стадия: Р	Масса: 2480	Масштаб
Проверил		Гельрот			06.26		Лист 1	Листов 1
Н.контр.		Петрова			06.26	КВ4.1	ООО "УДС-ПРОЕКТ"	

Взам. инв. N° | Подп. и дата | Инв. N° подл.

Колонна КВ4.1п1
(опалубка)

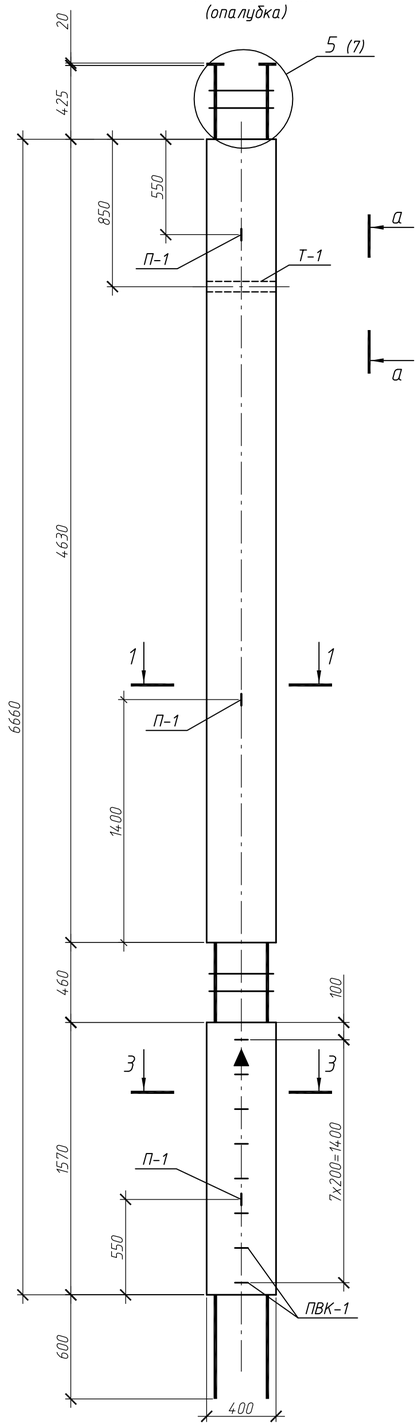

Колонна КВ4.1п1
(армирование)

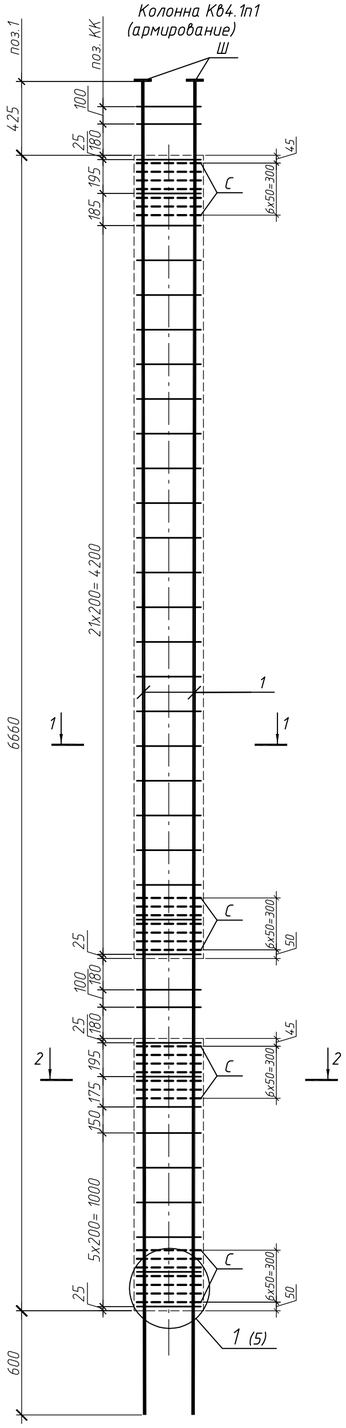

1-1

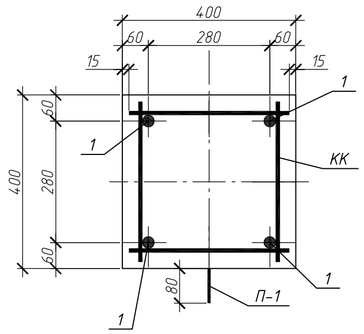

2-2

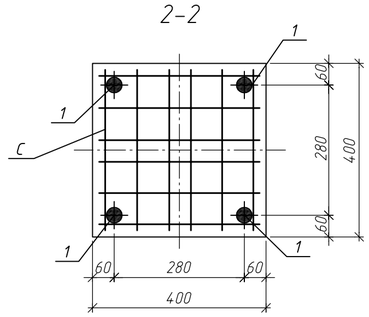

3-3

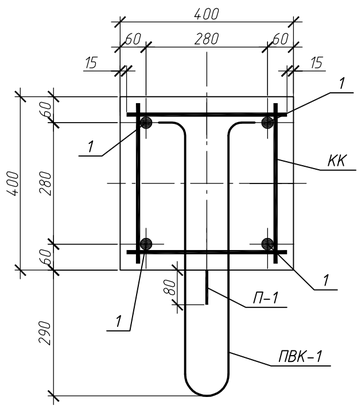

Поз.	Обозначение	Наименование	Кол.	Масса ед., кг	Примеч.
		Документация			
	127-СТТ/24-1-1.3-КЖ2.И1-ТТ	Технические требования к изготовлению			
		железобетонных конструкции			
		Сборочные единицы			
1		⌀20 А500С ГОСТ 34028-2016 L= 7685	4	18.9	
КК	127-СТТ/24-1-1.3-КЖ2.И1-01	Каркас арматурный КК 4.4-6	37	0.58	
С	127-СТТ/24-1-1.3-КЖ2.И1-02	Сетка арматурная С 4.4-7	28	0,67	
Ш		Лист 20х100х100 ГОСТ 19903-2015	4	1,57	
		С245 ГОСТ 27772-2015			
Т-1		Труба 50х3,5 ГОСТ 3262-75 L=400	1	1,96	
П-1	127-СТТ/24-1-1.3-КЖ2.И1-02	Петля П-1	3	1,74	
ПВК-1	127-СТТ/24-1-1.3-КЖ2.И1-02	Петлевой выпуск ПВК-1	8	1.24	
		Материалы			
		БСТ В30 F100 ГОСТ 7473-2010	0.99		м3

Ведомость расхода стали, кг

Марка элемента	Изделия арматурные					Всего	Изделия закладные							Всего	Всего на изделие
	Арматура класса						Арматура класса				Прокат марки				
	А500С			Вр-1			А240		А500С		ВСт3кп2	С245			
	ГОСТ 34028-2016			ГОСТ 6727-80			ГОСТ 34028-2016		ГОСТ 34028-2016		ГОСТ 10704-91	ГОСТ 19903-2015			
	⌀8	⌀20	Итого	⌀5	Итого		⌀14	Итого	⌀12	Итого	Труба 50х3.0	t=20	Итого		
КВ4.1п1	21.46	75.6	97.06	18.76	18.76	115.82	5.22	5.22	9.92	9.92	1.96	6.28	8.24	23.38	139.2

а-а

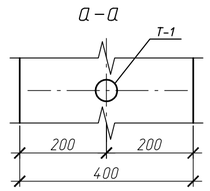

Знак "▲" обозначает ориентацию колонны на плане. Нанести несмываемой краской

Изм.	Кол.уч	Лист	N°док.	Подп.	Дата	127-СТТ/24-1-1.3-КЖ2.И1-93		
Разработ.		Макарчук			06.26	Железобетонная колонна 1КВ-666-4.4-20.4-п1	Стадия: Р	Масса: 2480	Масштаб
Проверил		Гельрот			06.26		Лист 1	Листов 1	
Н.контр.		Петрова			06.26	КВ4.1п1	ООО "УДС-ПРОЕКТ"		

Согласовано

Взам. инв. N°

Подп. и дата

Инв. N° подл.

Колонна КВ5.1
(опалубка)

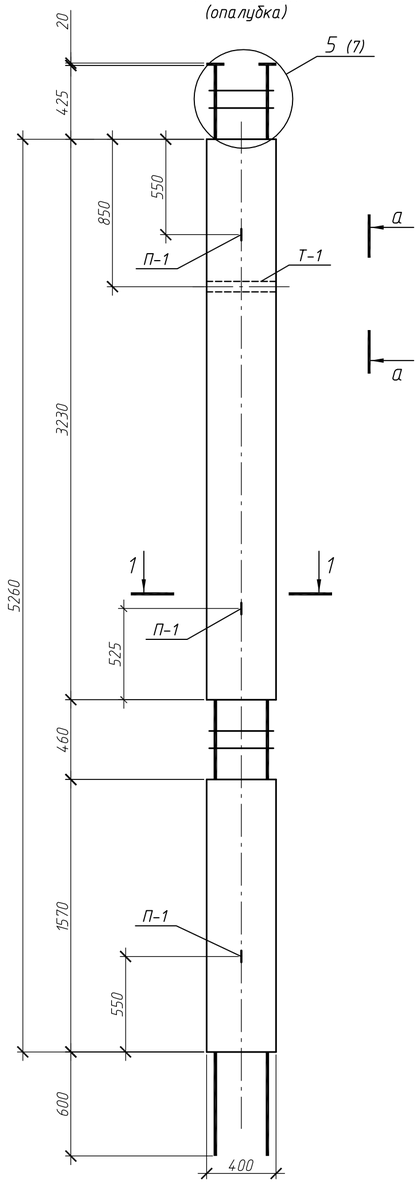

Колонна КВ5.1
(армирование)

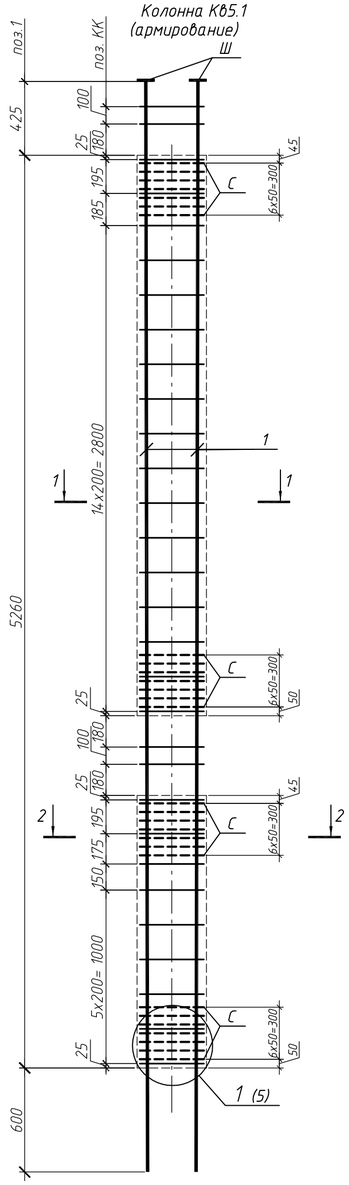

1-1

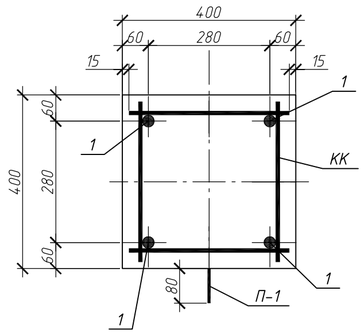

Поз.	Обозначение	Наименование	Кол.	Масса ед., кг	Примеч.
		Документация			
	127-СТТ/24-1-1.3-КЖ2.И1-ТТ	Технические требования к изготовлению			
		железобетонных конструкции			
		Сборочные единицы			
1		ф20 А500С ГОСТ 34028-2016 L= 6285	4	15.52	
КК	127-СТТ/24-1-1.3-КЖ2.И1-01	Каркас арматурный КК 4.4-6	30	0.58	
С	127-СТТ/24-1-1.3-КЖ2.И1-02	Сетка арматурная С 4.4-7	28	0,67	
Ш		Лист 20х100х100 ГОСТ 19903-2015	4	1,57	
		С245 ГОСТ 27772-2015			
Т-1		Труба 50х3,5 ГОСТ 3262-75 L=400	1	1,96	
П-1	127-СТТ/24-1-1.3-КЖ2.И1-02	Петля П-1	3	1,74	
		Материалы			
		БСТ В30 F100 ГОСТ 7473-2010	0.77		м3

Ведомость расхода стали, кг

Марка элемента	Изделия арматурные						Изделия закладные						Всего на изделие
	Арматура класса					Всего	Арматура класса		Прокат марки			Всего	
	А500С			Вр-1			А240		ВСт3кп2	С245			
	ГОСТ 34028-2016			ГОСТ 6727-80			ГОСТ 34028-2016		ГОСТ 10704-91	ГОСТ 19903-2015			
	ø8	ø20	Итого	ø5	Итого		ø14	Итого	Труба 50х3.0	t=20	Итого		
КВ5.1	17.4	62.08	79.48	18.76	18.76	98.24	5.22	5.22	1.96	6.28	8.24	13.46	111.7

2-2

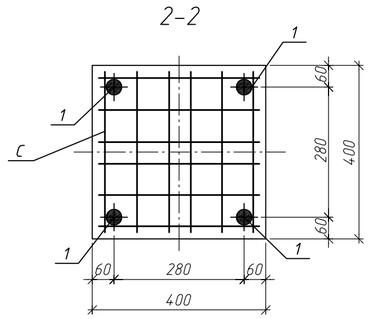

а-а

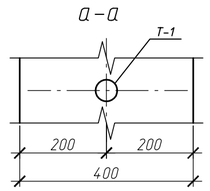

Изм.	Кол.уч	Лист	N°док.	Подп.	Дата	127-СТТ/24-1-1.3-КЖ2.И1-94		
Разработ.	Макарчук				06.26	Железобетонная колонна 1КВ-526-4.4-20.4	Стадия	Масса	Масштаб
Проверил	Гельрот				06.26		Р	1940	
							Лист 1	Листов 1	
Н.контр.	Петрова				06.26	КВ5.1	ООО "УДС-ПРОЕКТ"		

Взам. инв. N° | Подп. и дата | Инв. N° подл.

Колонна КВ6.1
(опалубка)

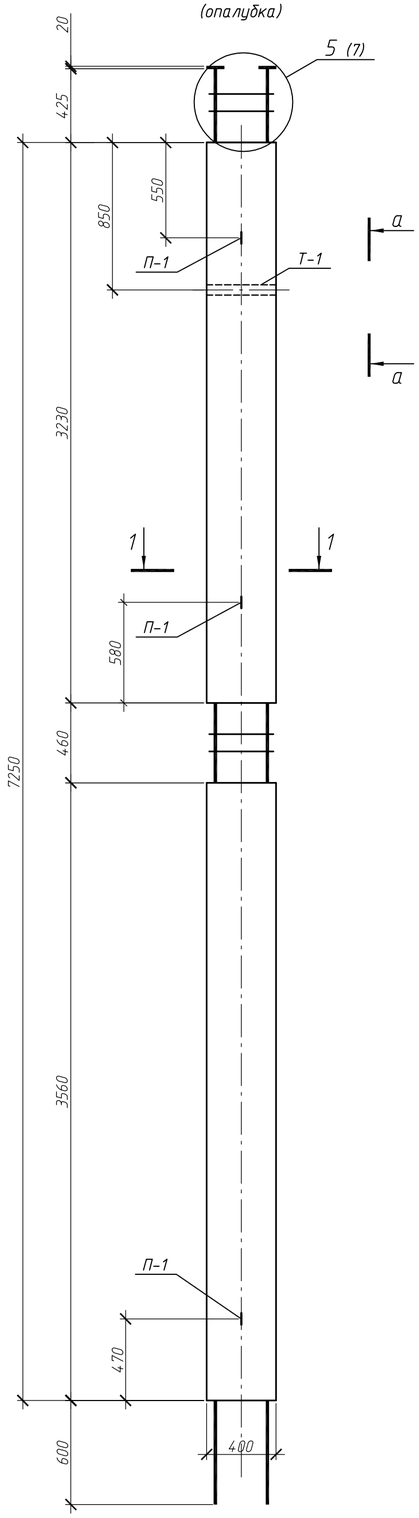

Колонна КВ6.1
(армирование)

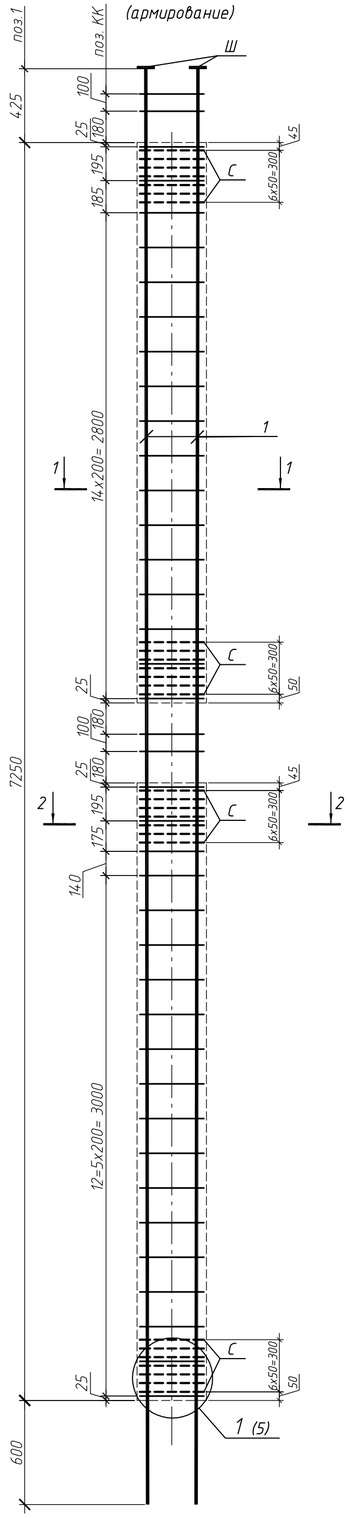

1–1

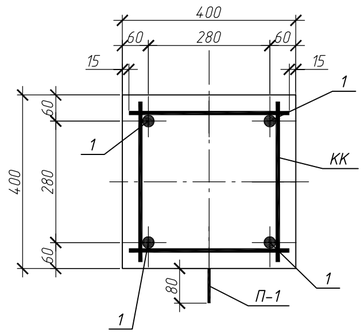

Поз.	Обозначение	Наименование	Кол.	Масса ед., кг	Примеч.
		Документация			
	127-СТТ/24-1-1.3-КЖ2.И1-ТТ	Технические требования к изготовлению			
		железобетонных конструкции			
		Сборочные единицы			
1		⌀25 А500С ГОСТ 34028-2016 L= 8275	4	31.86	
КК	127-СТТ/24-1-1.3-КЖ2.И1-01	Каркас арматурный КК 4.4-5	40	0.58	
С	127-СТТ/24-1-1.3-КЖ2.И1-02	Сетка арматурная С 4.4-6	28	0,67	
Ш		Лист 20х100х100 ГОСТ 19903-2015 / С245 ГОСТ 27772-2015	4	1,57	
Т-1		Труба 50х3,5 ГОСТ 3262-75 L=400	1	1,96	
П-1	127-СТТ/24-1-1.3-КЖ2.И1-02	Петля П-1	3	1,74	
		Материалы			
		БСТ В30 F100 ГОСТ 7473-2010	1.09		м3

Ведомость расхода стали, кг

Марка элемента	Изделия арматурные						Изделия закладные						Всего на изделие
	Арматура класса					Всего	Арматура класса		Прокат марки			Всего	
	А500С			Вр-1			А240		ВСт3кп2	С245			
	ГОСТ 34028-2016			ГОСТ 6727-80			ГОСТ 34028-2016		ГОСТ 10704-91	ГОСТ 19903-2015			
	⌀8	⌀25	Итого	⌀5	Итого		⌀14	Итого	Труба 50х3.0	t=20	Итого		
КВ6.1	23.2	127.44	150.64	18.76	18.76	169.4	5.22	5.22	1.96	6.28	8.24	13.46	182.86

2–2

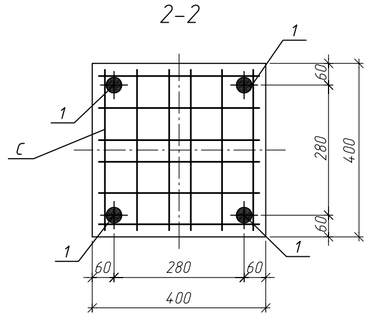

а–а

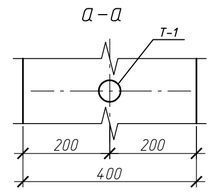

Изм.	Кол.уч	Лист	N°док.	Подп.	Дата
Разработ.		Макарчук			06.26
Проверил		Гельрот			06.26
Н.контр.		Петрова			06.26

127-СТТ/24-1-1.3-КЖ2.И1-95

Железобетонная колонна
1КВ-725-4.4-25.4

Стадия	Масса	Масштаб
Р	2760	
Лист 1	Листов 1	

КВ6.1

ООО "УДС-ПРОЕКТ"

Взам. инв. N° | Подп. и дата | Инв. N° подл.